Swiss Payment Standards

Schweizer Implementation Guidelines
für Kunde-Bank-Meldungen (Reports)

Bank-to-Customer Account Report (camt.052)
Bank-to-Customer Statement (camt.053)
Bank-to-Customer Debit/Credit Notification (camt.054)

SPS 2024 Version 2.1, gültig per 18. November 2024

Version 2.1 – 20.02.2024

Revisionsnachweis

Nachfolgend werden alle in diesem Handbuch durchgeführten Änderungen mit Versionsangabe, Änderungsdatum, kurzer Änderungsbeschreibung und Angabe der betroffenen Kapitel aufgelistet.

Version	Datum	Änderungsbeschreibung	Kapitel
2.1	20.02.2024	Anpassungen in Bezug auf Instant-Zahlungen und sonstige Anpassungen	Alle
2.0.2	20.02.2023	Redaktionelle Anpassungen	
2.0.1	28.02.2022	Neues Format	
2.0	05.07.2021	Vollständige Revision	Alle
1.7.2	26.02.2021	Letzte Version für Schema Version 2012	
1.0	16.08.2011	Erstausgabe	

Tabelle 1: Revisionsnachweis

Bitte richten Sie sämtliche Anregungen, Korrekturen und Verbesserungsvorschläge zu diesem Dokument ausschliesslich an:

SIX Interbank Clearing AG
Hardturmstrasse 201
CH-8021 Zürich

SIC Operations
T +41 58 399 42 00
E-Mail: operations.sic@six-group.com
www.six-group.com

Allgemeine Hinweise

SIX Interbank Clearing («**SIC AG**») behält sich vor, dieses Dokument bei Bedarf jederzeit ohne vorherige Benachrichtigung zu ändern.

Für dieses Dokument werden alle Rechte vorbehalten, auch die der fotomechanischen Wiedergabe und der Speicherung in elektronischen Medien sowie der Übersetzung in fremde Sprachen.

Das Dokument ist mit grösster Sorgfalt erstellt worden, doch können Fehler und Ungenauigkeiten nicht vollständig ausgeschlossen werden. SIC AG kann für Fehler in diesem Dokument und deren Folgen weder eine juristische Verantwortung noch irgendwelche Haftung übernehmen.

Aus Gründen der besseren Lesbarkeit wird, wo immer möglich, auf die Verwendung männlicher und weiblicher Sprachformen verzichtet. Sämtliche Personenbezeichnungen sind als geschlechtsneutral zu betrachten.

Sollten Sie allfällige Fehler in diesem Dokument feststellen oder Verbesserungsvorschläge haben, sind wir Ihnen dankbar für Ihre Rückmeldung per E-Mail an **operations.sic@six-group.com**.

© Copyright 2024 SIX Interbank Clearing AG, CH-8021 Zürich

Inhaltsverzeichnis

Revisionsnachweis **2**
Allgemeine Hinweise **3**
Inhaltsverzeichnis **4**
Tabellenverzeichnis **6**
Abbildungsverzeichnis **7**
1 Einleitung **8**
1.1 Änderungskontrolle 8
1.2 Referenzdokumente 9
1.3 Übersicht über die ISO 20022 «Cash Management Messages» 10
1.4 Abgrenzungen 10
1.5 Darstellungskonventionen 11
1.5.1 Bezeichnung von XML-Elementen 11
1.5.2 Daten in den Tabellen des Schweizer ISO-20022-Zahlungsstandards 11
1.5.3 Farbgebung in den Tabellen 11
1.5.4 Darstellung der Baumstruktur in den Tabellen 11
1.5.5 Darstellung der Auswahl 12
1.5.6 Status 12
1.5.7 Produktspezifische Definitionen in Spalte SPS/SEPA/Swift 13
1.5.8 Felddefinitionen 13
1.6 Darstellung von XML-Meldungen 14
1.7 XML-Schema-Validierung 14
2 Verwendung der Kunde-Bank-Meldungen **15**
2.1 Buchungsrelevante camt-Meldungen (Tagesende) 15
2.2 «camt.052»-Meldungen (Intraday) 15
2.3 Doppelrolle von «camt.054» 16
2.4 Avisierung bei Instant-Zahlungen 16
3 Fachliche Spezifikationen **17**
3.1 Zeichensatz 17
3.2 Darstellungskonventionen für Betragsfelder 17
3.3 Verwendungsgrundsätze Betragselemente (Amounts) 18
3.4 Adressdaten 20
3.5 Bezeichnung der Parteien einer Zahlung 22
3.6 Identifikation von Finanzinstituten (Agents) 23
3.7 Identifikation der sonstigen Parteien (Parties) 26
3.8 Referenzen 29
3.8.1 Referenzen in der Verarbeitungskette 29
3.8.2 Referenzen bei Zahlungsaufträgen (pain.001) 30
3.8.3 Referenzen bei Lastschriften (pain.008) 31
3.8.4 Strukturierte Referenznummern in «camt»-Meldungen 32
3.9 Mögliche Detailavisierung 34
3.10 Elemente der beteiligten Parteien bei R-Transaktionen 35
3.11 Beispiel zur Handhabung von «Multipage-Statements» 36
4 Technische Spezifikationen **37**
4.1 Bank-to-Customer Statement (camt.053) 37
4.1.1 Allgemeines 37
4.1.2 Group Header (GrpHdr, A-Level) 39
4.1.3 Statement (Stmt, B-Level) 44

4.1.4 Entry (Ntry, C-Level) 61
4.1.5 Entry Details (NtryDtls, D-Level) 74
4.1.6 Batch (Btch, D-Level) 74
4.1.7 Transaction Details (TxDtls, D-Level) 77
4.2 Bank-to-Customer Report (camt.052) 112
4.2.1 Balance <Bal>, B-Level 112
4.2.2 Entry Status <Sts>, C-Level 112
4.3 Bank-to-Customer Debit/Credit Notification (camt.054) 112
4.3.1 Balance <Bal>, B-Level 112
4.3.2 Entry Status <Sts>, C-Level 112
Anhang A: Geschäftsvorfall-Code (Bank Transaction Code) 113

Tabellenverzeichnis

Tabelle 1: Revisionsnachweis 2
Tabelle 2: Referenzdokumente 9
Tabelle 3: Links zu entsprechenden Internetseiten 9
Tabelle 4: Status Elemente 12
Tabelle 5: Codes 13
Tabelle 6: Buchungsrelevante Meldungen 15
Tabelle 7: Cash-Management-Meldungen: «camt.052» 15
Tabelle 8: Cash-Management-Meldungen: «camt.054» 16
Tabelle 9: Betragselemente 18
Tabelle 10: Definition des obligatorischen Elements «Amount»bei Sammelbuchung 19
Tabelle 11: Datenelemente für Adressdaten (generisch) 21
Tabelle 12: Bezeichnungen der Parteien in Überweisungen 22
Tabelle 13: Datenelemente zur Identifikation von Finanzinstituten (generisch) 25
Tabelle 14: Datenelemente zur Identifikation sonstiger Parteien (generisch) 28
Tabelle 15: Referenzen in «camt»-Meldungen 29
Tabelle 16: Elemente der beteiligten Parteien bei R-Transaktionen 35
Tabelle 17: Geteilter Kontoauszug: Meldung 1 36
Tabelle 18: Geteilter Kontoauszug: Meldung 2 36
Tabelle 19: Zuordnung «camt»-Meldung – Swift-MT-Meldungen 38
Tabelle 20: Group Header (GrpHdr, A-Level) 43
Tabelle 21: Statement/Report/Notification (B-Level) 60
Tabelle 22: Report Entry (Ntry, C-Level) 73
Tabelle 23: Batch (Btch) 76
Tabelle 24: Transaction Details (TxDtls, D-Level) 111

Abbildungsverzeichnis

Abbildung 1: Zahlungsaufträge und Cash Management (Reporting) mit ISO 20022 10
Abbildung 2: Beispiel des Auswahls 12
Abbildung 3: Beispiel einer grafischen XML-Meldungsdarstellung 14
Abbildung 4: Datenelemente für Adressdaten (generisch) 20
Abbildung 5: Datenelemente zur Identifikation von Finanzinstituten (generisch) 23
Abbildung 6: Zusätzliche Datenelemente zur Identifikation von Zweigniederlassungen von Finanzinstituten (generisch) 23
Abbildung 7: Datenelemente zur Identifikation sonstiger Parteien (generisch) 26
Abbildung 8: «camt»-Referenzen einer Zahlung 30
Abbildung 9: «camt»-Referenzen einer Lastschrift 31
Abbildung 10: Strukturierte Referenz im Credit Transfer (pain.001) 32
Abbildung 11: Strukturierte Referenz im Direct Debit (pain.008) 33
Abbildung 12: Meldungsstruktur von Cash-Management-Meldungen (camt.053) 37
Abbildung 13: Group Header (GrpHdr) 39
Abbildung 14: Statement (Stmt) 44
Abbildung 15: Entry (Ntry) 61
Abbildung 16: Entry Details (NtryDtls) 74
Abbildung 17: Batch (Btch) 74
Abbildung 18: Transaction Details (TxDtls) 77

1 Einleitung

Die Swiss Payment Standards für die Umsetzung des Meldungsstandards für «Payments Initiation» und «Cash Management» basierend auf dem ISO-20022-Standard werden im Auftrag des PaCoS (Payments Committee Switzerland) erarbeitet. Basis für diese Version bilden der «ISO Maintenance Release 2019» (camt-Version .08) sowie die aktuellen EPC-Empfehlungen.

Im Dokument ***Business Rules*** werden die Anforderungen der Business-Vertreter seitens Anwender, Finanzinstitute und Software-Hersteller aus der Prozesssicht beschrieben. Es behandelt folgende Themen:

- Definition und Beschreibung der einzelnen Geschäftsfälle mit den relevanten Akteuren und den eingesetzten Meldungen (Zahlungsarten, Reportvarianten)
- Darstellung der Meldungsstrukturen als Übersicht mit Vertiefung einzelner Strukturelemente
- Beschreibung der wichtigsten Validierungsregeln und Fehlerbehandlungen.

Die ***Implementation Guidelines*** dienen als Anleitung für die technische Umsetzung des Standards und bieten Hilfestellung für die Realisierung der einzelnen Meldungstypen. Sie beschreiben die XML-Strukturen und Validierungsregeln im Detail.

1.1 Änderungskontrolle

Die Dokumente Schweizer Business Rules und Implementation Guidelines unterstehen der Änderungshoheit der

SIX Interbank Clearing AG
Hardturmstrasse 201
CH-8021 Zürich

Änderungen und Erweiterungen erfolgen durch SIC AG.

Die aktuellste Version dieses Dokuments kann von der Webseite von SIC AG an der folgenden Adresse heruntergeladen werden: www.iso-payments.ch.

1.2 Referenzdokumente

Ref.	Dokument	Titel	Quelle
	Basisdokumente		
[1]	Message Definition Report	Bank-To-Customer Cash Management: Message Definition Report	ISO
[2]	camt.052.001.08	BankToCustomerAccountReportV08	ISO
[3]	camt.053.001.08	BankToCustomerStatementV08	ISO
[4]	camt.054.001.08	BankToCustomerDebitCreditNotificationV08	ISO
[5]	EPC188-09 Recommendation on Customer Reporting SCT and SDD	Recommendation on Customer Reporting of SEPA Credit transfers and SEPA Direct Debits Version 3.0 from 8 July 2019	EPC
	Zusatzdokumente		
[6]	Schweizer Business Rules	ISO 20022 Payments – Schweizer Business Rules für Zahlungen und Cash Management für Kunde-Bank-Meldungen	SIC
[7]	Schweizer Implementation Guidelines QR-Rechnung	Schweizer Implementation Guidelines QR-Rechnung – Technische und fachliche Spezifikationen des Zahlteils mit Swiss QR Code	SIC

Tabelle 2: Referenzdokumente

Organisation	Link
ISO	www.iso20022.org
EPC	www.europeanpaymentscouncil.eu
SIX	www.iso-payments.ch www.sepa.ch www.six-group.com/interbank-clearing

Tabelle 3: Links zu entsprechenden Internetseiten

1.3 Übersicht über die ISO 20022 «Cash Management Messages»

Der ISO-20022-Meldungsstandard spezifiziert u.a. die folgenden «Cash Management Messages»:

- Bank-to-Customer Account Report (camt.052),
- Bank-to-Customer Statement (camt.053) und
- Bank-to-Customer Debit/Credit Notification (camt.054)

Alle diese Meldungen sind im Dokument «ISO 20022 Message Definition Report» [1] beschrieben.

Nicht alle Finanzinstitute bieten Meldungen für die Anzeige von Intraday-Kontobewegungen (camt.052) oder Sammelbuchungsauflösung oder Belastungs-/Gutschriftsanzeige (camt.054) an.

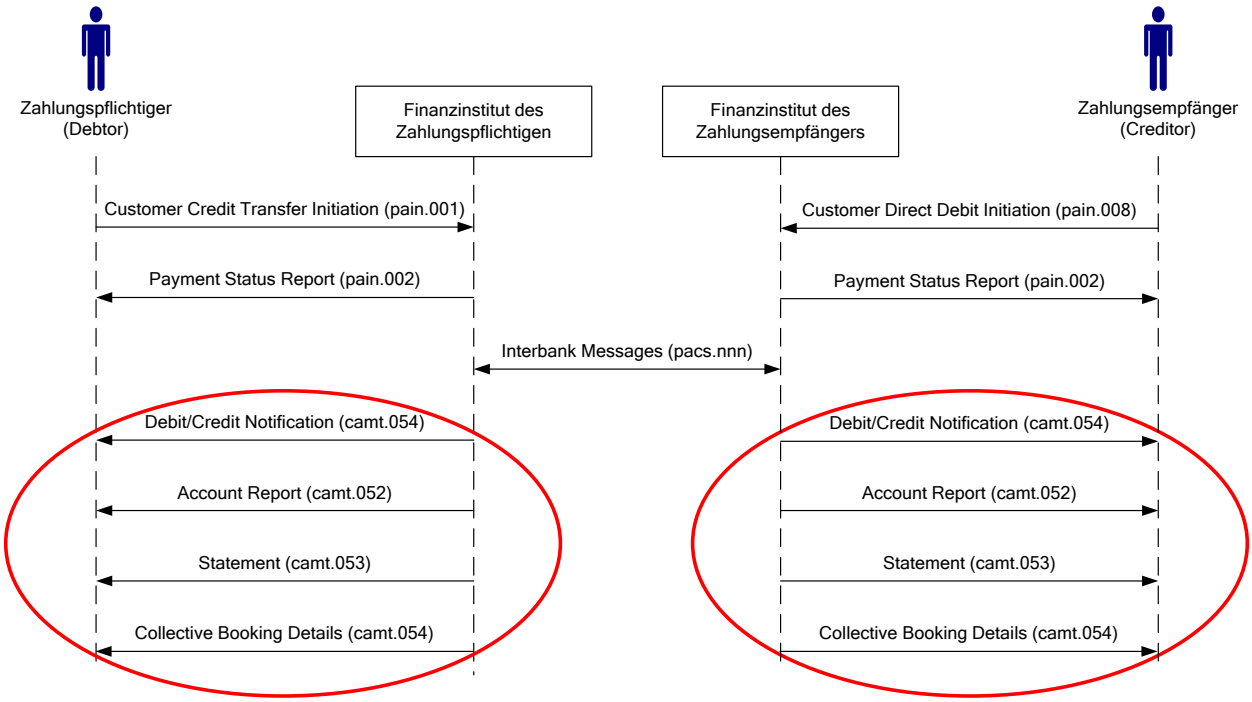

Abbildung 1: Zahlungsaufträge und Cash Management (Reporting) mit ISO 20022

Die Meldungsflüsse sind in der vorstehenden Abbildung 1 verdeutlicht.

Die im ISO-20022-Standard spezifizierten Meldungen sind universell einsetzbar, gelten für alle Währungen und umfassen alle Möglichkeiten. Für spezielle Einsatzgebiete und länderspezifische Gegebenheiten werden die Meldungen angepasst, d. h. es werden nicht alle Möglichkeiten des Standards verwendet.

1.4 Abgrenzungen

Diese Implementation Guidelines spezifizieren ausschliesslich die Bank-Kunde-Meldungen «Bank-to-Customer Account Report», «Bank-to-Customer Account Statement» und «Bank-to-Customer Debit/Credit Notification» für die Swiss Payment Standards.

Alle Aspekte bezüglich der für die Meldungsübermittlung zwischen Finanzinstitut und Kunde verwendeten Kommunikationskanäle und deren Sicherheitsmerkmale werden in diesem Dokument nicht behandelt. Sie liegen vollumfänglich in der Verantwortung der involvierten Finanzinstitute und deren Kunden.

1.5 Darstellungskonventionen

Für dieses Dokument gelten die folgenden Darstellungskonventionen.

1.5.1 Bezeichnung von XML-Elementen

In verschiedenen Publikationen werden die Namen von XML-Elementen als ein Begriff ohne Leerzeichen geschrieben, also z. B. BankToCustomerStatement. Um die Lesbarkeit zu verbessern, werden in diesem Dokument in der Regel Leerzeichen eingefügt.

1.5.2 Daten in den Tabellen des Schweizer ISO-20022-Zahlungsstandards

Die Tabellen enthalten Informationen aus ISO 20022 (Index, Multiplicity, Message Item, XML-Tag). Zusätzlich sind in den Tabellen folgende Informationen zu finden:

- Status des Elements (gemäss Definition im Kapitel 1.5.6 «Status»)
- Generelle Definition
- Produktspezifische Definitionen (Spalte SPS / SEPA / Swift, siehe Kapitel 1.5.7 «Produktspezifische Definitionen in Spalte SPS/SEPA/Swift)»

ISO-20022-Standard			Swiss Payment Standards		
Message Item	XML Tag	Mult	St.	Generelle Definition	SPS / SEPA / SWIFT

1.5.3 Farbgebung in den Tabellen

Die Spaltenüberschriften sind für die Angaben zum ISO-20022-Standard braungrau und für Angaben zu den Swiss Payment Standards hellgrau eingefärbt.

Elemente, die mindestens ein Subelement enthalten, werden in den Spalten zum ISO-20022-Standard hellblau markiert.

1.5.4 Darstellung der Baumstruktur in den Tabellen

Um erkennen zu können, wo in der Baumstruktur ein Element angesiedelt ist, wird beim «Message Item» die Verschachtelungstiefe mit vorangestellten «+»-Zeichen angegeben. Die Seitenzahl (Element Page Number) im «*Group Header*» wird zum Beispiel wie folgt dargestellt:

Group Header
+Message Pagination
++Page Number

1.5.5 Darstellung der Auswahl

Elemente mit einer Auswahl («choice») werden in der Spalte «XML Tag» wie folgt gekennzeichnet:

{Or für Beginn der Auswahl

Or} für Ende der Auswahl

Beispiel:

Statement +Account ++Identification	Id	1..1	M
Statement +Account ++Identification +++IBAN	IBAN {Or	1..1	D
Statement +Account ++Identification +++Other	Othr Or}	1..1	D

Abbildung 2: Beispiel des Auswahls

1.5.6 Status

Folgende Status Codes (Angaben über die Verwendung) sind für die einzelnen XML-Elemente gemäss Swiss Payment Standards möglich:

Status	Bezeichnung	Beschreibung
M	Mandatory	Das Element ist obligatorisch und wird immer geliefert.
O	Optional	Das Element ist optional • FI können dieses Element liefern
D	Dependent	Die Verwendung des Elementes ist abhängig von anderen Elementen. Je nach Inhalt bzw. Vorhandensein eines anderen Elementes kann das Element obligatorisch oder optional sein.
ND	Not Delivered	Das Element wird im Zusammenhang mit CH-Zahlungsarten nicht geliefert[1]. Für Zahlungseingänge aus dem Ausland oder im Zusammenhang mit anderen Geschäften (z. B. Wertpapieren) kann das Element geliefert werden.

Tabelle 4: Status Elemente

[1] Siehe dazu auch den Hinweis zu den Verarbeitungsrichtlinien in Kapitel 4.1.1

1.5.7 Produktspezifische Definitionen in Spalte SPS/SEPA/Swift

Folgende Codes werden für die Bezeichnung der produktspezifischen Regeln in der Spalte SPS verwendet:

Code	Produkt
QR	QR-Rechnung
QR_Feld	Swiss QR-Code Datenelement (QR-Rechnung)
LSV	LSV+/BDD Lastschrift
SCT	SEPA Credit Transfer
SDD	SEPA Direct Debit
Swift	Swift FIN Meldungstyp

Tabelle 5: Codes

1.5.8 Felddefinitionen

In diesen Implementation Guidelines werden nur diejenigen Elemente beschrieben, die von Finanzinstituten in der Schweiz im Schweizer Standard geliefert werden.

Elementgruppen, für die keine SPS-spezifischen Regeln definiert wurden, werden in den Tabellen ohne ihre Unterelemente angezeigt.

Beispiel:

Transaction Details +Return Information ++Originator +++Contact Details	CtctDtls	0..1	O	Kontaktdaten	

Elementgruppen, die im Schema mehrfach vorkommen (z. B. Postadressen) und in SPS gleichartig definiert sind, werden im Kapitel 3 «Fachliche Spezifikationen» generisch beschrieben. In den Tabellen des Kapitels 4 «Technische Spezifikationen» wird auf diese generellen Definitionen verwiesen.

Transaction Details +Return Information ++Originator +++Postal Address	PstlAdr	0..1	O	Adresse Generelle Beschreibung der Subelemente siehe Kapitel 3.4 «Adressdaten»	

Lediglich im Fall von Abweichungen (z. B. ein Subelement wird ausnahmsweise nicht unterstützt), werden diese Abweichungen beim entsprechenden Vorkommen in den Tabellen näher beschrieben.

Gibt es keine Abweichungen, wird die Datengruppe in der Haupttabelle "nicht aufgeklappt" (ohne ihre Unterelemente) angezeigt.

1.6 Darstellung von XML-Meldungen

Für die Betrachtungen in diesem Dokument werden grundsätzliche XML-Kenntnisse vorausgesetzt und deshalb werden nur noch spezielle Punkte erläutert.

Der logische Aufbau von XML-Meldungen entspricht einer Baumstruktur. Diese Struktur kann auf verschiedene Arten dargestellt werden: grafisch, tabellarisch oder textlich. Die textliche Darstellung eignet sich gut für konkrete Meldungsbeispiele, während die tabellarische und die grafische Darstellung vor allem der übersichtlichen Darstellung von XML-Schemas dienen. Die in diesem Dokument verwendeten Abbildungen basieren auf dem Schema der Swiss Payment Standards.

XML-Editoren mit der Möglichkeit zur grafischen Darstellung verwenden Symbole, die je nach Editortyp leicht abweichend aussehen können (die Abbildungen in diesem Dokument wurden mit dem Editor XMLSpy von Altova GmbH erzeugt). Die wichtigsten Symbole werden im Dokument Schweizer Business Rules kurz vorgestellt. Detaillierte Angaben sind im Benutzerhandbuch bzw. der Online-Hilfe des verwendeten XML-Editors zu finden.

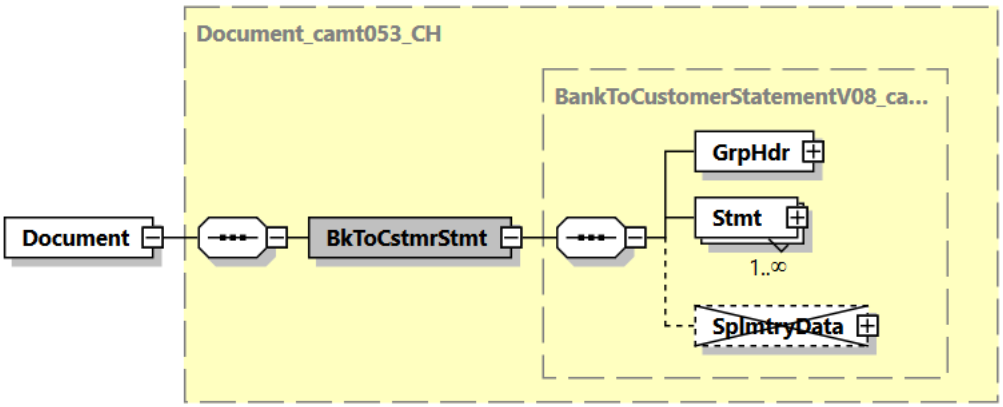

Abbildung 3: Beispiel einer grafischen XML-Meldungsdarstellung

1.7 XML-Schema-Validierung

Die technische Validierung der verschiedenen XML-Meldungen erfolgt mit Hilfe von XML-Schemas.

Für die Swiss Payment Standards werden für die Meldungen «camt.052», «camt.053» und «camt.054» keine eigenen XML-Schemas herausgegeben, dies im Gegensatz zu den Meldungen für Zahlungsaufträge (pain.001) und Lastschriften (pain.008). Die Meldungen der Schweizer Finanzinstitute entsprechen daher dem ISO-Standard, nutzen für SPS diesen jedoch nicht in seinem gesamten Umfang aus.

Die konkrete Anwendung der einzelnen Elemente im Schweizer Standard ist im Kapitel 4 «Technische Spezifikationen» detailliert beschrieben.

2 Verwendung der Kunde-Bank-Meldungen

2.1 Buchungsrelevante camt-Meldungen (Tagesende)

Die XML-Meldung «Bank-to-Customer Statement» (camt.053) wird zur Kontoinformation seitens der Finanzinstitute an deren Kunden verwendet. Grundsätzlich stehen gemäss Swiss Payment Standards folgende buchungsrelevanten Meldungen zur Verfügung:

Neue ISO-20022-Meldungen	Beispiele alternative Meldungen
1. «camt.053» Kontoauszug mit interner Sammelbuchungsauflösung	**MT940** Customer Statement Message
2. «camt.053» Kontoauszug mit externer Sammelbuchungsauflösung im «camt.054»[2]	

Tabelle 6: Buchungsrelevante Meldungen

2.2 «camt.052»-Meldungen (Intraday)

Die Auslieferung der ISO-20022-Meldung «camt.052» für Intraday-Kontoreport[3] (Kontoumsätze, Vormerkposten) ist periodisch (z. B. stündlich) oder täglich zu fixen Zeitpunkten möglich.

Es gibt zwei verschiedene Varianten der Intraday-Meldungen. Die erste Variante enthält alle Transaktionen seit dem letzten ordentlichen Kontoauszug (camt.053), die zweite Variante enthält nur die Transaktionen seit dem letzten Intraday-Auszug.

Belastungs- und Gutschriftsanzeigen werden durch «camt.054» abgedeckt. Die Auslieferung der Anzeigen erfolgt in der Regel ereignisgesteuert (z. B. nach der Auftragserteilung) laufend bei Ein- bzw. Ausgängen.

Gemäss Swiss Payment Standards stehen folgende «camt.052»-Intraday-Cash-Management-Meldungen zur Verfügung:

Neue ISO-20022-Meldungen	Beispiele alternative Meldungen
1. «camt.052» Kontoreport mit interner Sammelbuchungsauflösung	**MT941** Balance Report **MT942** Interim Transaction Report
2. «camt.052» Kontoreport mit externer Sammelbuchungsauflösung im «camt.054»	

Tabelle 7: Cash-Management-Meldungen: «camt.052»

[2] Nicht jedes Finanzinstitut bietet die Meldung «camt.053» Kontoauszug mit externer Sammelbuchungsauflösung im «camt.054» an.

[3] Nicht jedes Finanzinstitut bietet Cash-Management-relevante Meldungen an.

2.3 Doppelrolle von «camt.054»

Die «camt.054»-Meldung dient einerseits zur detaillierten Anzeige von Sammelbuchungen und anderseits zur Avisierung von Gutschriften und Belastungen. Die externe Auflösung von Sammelbuchungen mittels «camt.054» geschieht unabhängig und zusätzlich zur möglichen Verwendung des «camt.054» für Belastungs- und Gutschriftsanzeigen.

Neue ISO-20022-Meldungen	Beispiele alternative Meldungen
1. camt.054-Avisierung (Belastungs- und Gutschriftsanzeige)	**MT900** Confirmation of Debit **MT910** Confirmation of Credit

Tabelle 8: Cash-Management-Meldungen: «camt.054»

2.4 Avisierung bei Instant-Zahlungen

Der «camt.054» kann für die sofortige Anzeige von Belastungen und Gutschriften einer Instant-Zahlung verwendet werden und z. B. bei Eingängen mit einer strukturierten Referenz für den automatischen Kreditorenabgleich genutzt werden.

Eine Buchung kann sowohl einzeln in einer Belastung- oder Gutschriftsanzeige und/oder als Teil einer Sammelbuchung in zwei unterschiedlichen «camt.054»-Meldungen avisiert werden. In diesem Fall kann mit der «Account Servicer Reference» auf Stufe Transaction Details (D-Level) eine Duplikatsprüfung durchgeführt werden.

Bei der Sammlung von Zahlungseingängen im standardisierten Verfahren können die Finanzinstitute im Rahmen ihres Kundenangebotes für Eingänge von Instant-Zahlungen ein kombiniertes Angebot vorsehen. Dieses kann eine sofortige Avisierung (z. B. mit einem «camt.054»-Gutschriftsanzeige) bei gleichzeitiger Sammlung/Verdichtung der Eingänge mit periodischer Buchung und der entsprechenden Auflösung in einem «camt.053» oder in einem separaten «camt.054» umfassen.

3 Fachliche Spezifikationen

3.1 Zeichensatz

In ISO-20022-XML-Meldungen dürfen grundsätzlich Zeichen des Unicode-Zeichensatzes UTF-8 (8-bit Unicode Transformation Format) verwendet werden.

Die «camt»-Meldungen sind in UTF-8 codiert.

Durch die Übermittlung der Ursprungsmeldungen über mehrere Finanzinstitute und Plattformen ist es möglich, dass nur ein reduzierter Zeichenumfang geliefert wird. Bei bestimmten Elementen (Adresszeilen, unstrukturierte Übermittlungsinformation oder ähnliche) ist es zudem möglich, dass Zeichen wie Umlaute oder Sonderzeichen ersetzt oder entfernt wurden.

3.2 Darstellungskonventionen für Betragsfelder

Im XML-Kontext sind in Betragsfeldern unterschiedliche Darstellungsformen zugelassen. Es gelten folgende Darstellungsregeln:

- Keine Verwendung von führenden oder abschliessenden Auffüllzeichen (Space, White Space, Nullen, Plus-Zeichen).
- Wird ein Dezimaltrennzeichen verwendet, dann muss dafür ein Punkt verwendet werden.
- Maximale Anzahl Dezimalstellen ist währungsabhängig gemäss ISO 4217.

Korrekte Beispiele für Betragsfelder sind z. B. für CHF:

- Fünf Rappen: 0.05
- Ein Franken zehn: 1.1 oder 1.10
- Ein Franken: 1 oder 1.0 oder 1.00

Nicht korrekt Beispiele für Betragsfelder wären:

- Fünf Rappen: 05 oder .05
- Ein Franken: 000001 oder 1.

3.3 Verwendungsgrundsätze Betragselemente (Amounts)

Folgende Betragselemente können im «camt» grundsätzlich auf C- und D-Level eingesetzt werden:

Element	XML-Tag	Definition	M/O	Anwendungsbeispiel
Amount	Amt	Betrag in Konto-währung (C-Level) Abhängig vom Buch-ungsprinzip (D-Level)	M	Wird immer geliefert. Egal ob mit oder ohne Umrechnung
Currency	Ccy	Kontowährung	M	
Amount Details				
Instructed Amount	InstdAmt	Betrag in Auftrags-währung	O	Aufgabebetrag und -währung aus einem pain.001-Auftrag oder pacs.008-Zahlungseingang
Amount*	Amt	Aufgabebetrag	O	
Currency*	Ccy	Aufgabewährung	O	
Currency Exchange*	CcyXchg	Umrechnungsangaben	O	
Source Currency*	SrcCcy	Währung die umgewechselt wird	O	
Target Currency*	TrgtCcy	Währung in die umgewechselt wird	O	
Unit Currency*	UnitCcy	Währung in der das Umtauschverhältnis angegeben wird	O	
Exchange Rate*	XchgRate	Umwechslungskurs	O	
Contract Identification*	CtrctId	Identifikation des Währungsgeschäfts	O	
Quotation Date*	QtnDt	Datum/Zeit der Umrechnung	O	
Transaction Amount	TxAmt	Betrag der zwischen den Finanzinstituten ausgetauscht wird	O	Betrag und Währung vor Umrechnung auf dem Konto
Counter Value Amount	CntrValAmt	Betrag in Konto-währung vor Spesen	O	Betrag in Konto-währung mit Umrechnungsangaben
Announced Posting Amount	AnncdPstngAmt	Wird aktuell nicht verwendet	O	

Tabelle 9: Betragselemente

* Die Unterstruktur ist für Transaction Amount, Counter Value Amount und Announced Posting Amount identisch.

Verwendung bei Sammelbuchung

Je nach Buchungslogik des Finanzinstituts kann die Definition des obligatorischen Elements «*Amount*» zwischen C- und D-Level unterschiedlich sein. Dies trifft zu, wenn es sich um eine Sammelbuchung handelt, die im D-Level die Details zu den einzelnen Transaktionen enthält. Die genaue Definition ist in nachstehender Tabelle aufgelistet. Es gibt 2 verschiedene Fälle:

- **Fall A:** Umrechnung auf Stufe Auftrag (C-Level)
- **Fall B:** Umrechnung auf Stufe Transaktion (D-Level)

Level	Element	XML Tag	Fall A: Umrechnung auf C-Level	M/O	Fall B: Umrechnung auf D-Level	M/O
Entry	Amount	Amt	Betrag in Kontowährung	M	Betrag in Konto-währung	M
	Currency	Ccy	Kontowährung	M	Kontowährung	M
	Amount Details	AmtDtls				
	Instructed Amount	InstdAmt			n/a	
	Amount	Amt	Aufgabebetrag	O	n/a	
	Currency	Ccy	Aufgabewährung	O	n/a	
	Currency Exchange	CcyXchg	Umrechnungsangaben	O	n/a	
	Transaction Amount	TxAmt				
	Amount	Amt	Vergütungsbetrag	O	n/a	
	Currency	Ccy	Vergütungswährung	O	n/a	
	Currency Exchange	CcyXchg	Umrechnungsangaben	O	n/a	
	Counter Value Amount	CntrValAmt				
	Amount	Amt	Betrag in Kontowährung vor Spesen	O	n/a	
	Currency	Ccy	Kontowährung	O	n/a	
	Currency Exchange	CcyXchg	Umrechnungsangaben	O	n/a	
Entry Details	Amount	Amt	Aufgabebetrag	M	Betrag in Konto-währung	M
	Currency	Ccy	Aufgabewährung	M	Kontowährung	M
	Amount Details	AmtDtls				
	Instructed Amount	InstdAmt			Instructed Amount oder Equivalent Amount	
	Amount	Amt	Aufgabebetrag	O	Aufgabebetrag	O
	Currency	Ccy	Aufgabewährung	O	Aufgabewährung	O
	Currency Exchange	CcyXchg	n/a	O	Umrechnungsangaben	O
	Transaction Amount	TxAmt				
	Amount	Amt	Vergütungsbetrag	O	Vergütungsbetrag	O
	Currency	Ccy	Vergütungswährung	O	Vergütungswährung	O
	Currency Exchange	CcyXchg	n/a	O	Umrechnungsangaben	O
	Counter Value Amount	CntrValAmt				
	Amount	Amt	n/a	O	Betrag in Konto-währung vor Spesen	O
	Currency	Ccy	n/a	O	Kontowährung	O
	Currency Exchange	CcyXchg	n/a	O	Umrechnungsangaben	O

Tabelle 10: Definition des obligatorischen Elements «Amount»bei Sammelbuchung

3.4 Adressdaten

Folgende Adresselemente können im «camt» grundsätzlich eingesetzt werden:

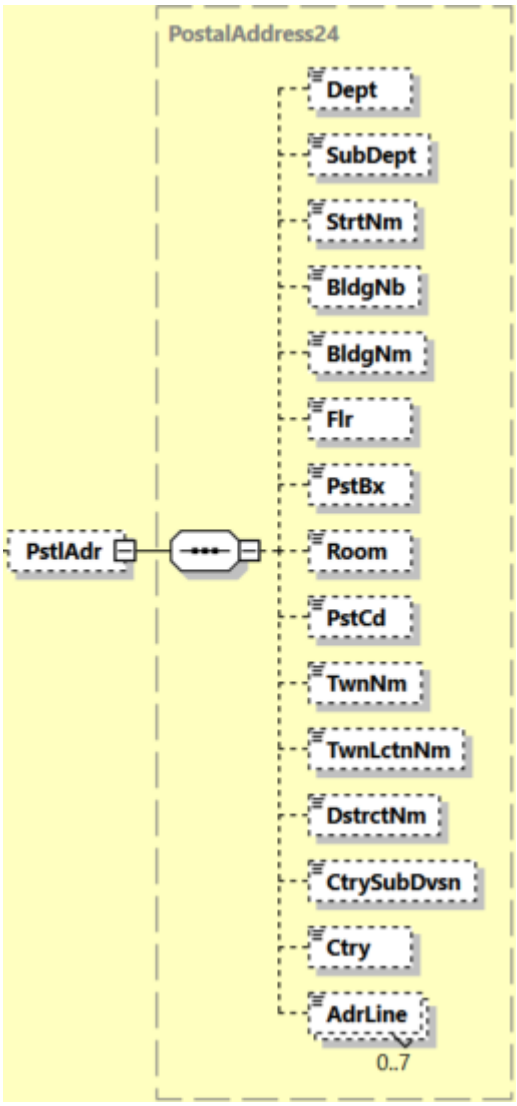

Abbildung 4: Datenelemente für Adressdaten (generisch)

ISO-20022-Standard			Swiss Payment Standards	
Message Item	**XML Tag**	**Mult**	**Generelle Definition**	**Bemerkung**
Address Type	AdrTp	0..1		Nicht verwendet
Department	Dept	0..1	Abteilung	
Sub Department	SubDept	0..1	Bereich	
Street Name	StrtNm	0..1	Strasse	
Building Number	BldgNb	0..1	Hausnummer	
Building Name	BldgNm	0..1	Gebäudename	
Floor	Flr	0..1	Stockwerk	
Post Box	PstBx	0..1	Postfach	
Room	Room	0..1	Raum	
Post Code	PstCd	0..1	Postleitzahl	
Town Name	TwnNm	0..1	Ort	
Town Location Name	TwnLctnNm	0..1		
District Name	DstrctNm	0..1	Bezirk	
Country Sub Division	CtrySubDvsn	0..1	Landesteil (z. B. Kanton, Provinz, Bundesland)	
Country	Ctry	0..1	Land (Landescode gem. ISO 3166, Alpha-2 code)	
Address Line	AdrLine	0..7	Unstrukturierte Adressinformation	

Tabelle 11: Datenelemente für Adressdaten (generisch)

3.5 Bezeichnung der Parteien einer Zahlung

Bei Zahlungen werden die beteiligten Parteien wie folgt benannt:

Bezeichnung	Bemerkung	ISO 20022
Ursprünglicher Zahlungspflichtiger		Ultimate Debtor
Zahler	Ist Kunde des Instituts des Zahlers	Debtor
Institut des Zahlers	Führt das Konto des Zahlers	Debtor Agent
Intermediäres Institut	Führt, wenn vorhanden, das Konto des Instituts des Zahlungsempfängers	Intermediary Agent
Institut des Zahlungs-empfängers	Führt das Konto des Zahlungsempfängers	Creditor Agent
Zahlungsempfänger	Ist Kunde des Instituts des Zahlungsempfängers	Creditor
Endgültiger Zahlungs-empfänger		Ultimate Creditor

Tabelle 12: Bezeichnungen der Parteien in Überweisungen

Die in der Tabelle grau hinterlegten Parteien sind Finanzinstitute («Agents»), die weiss hinterlegten Parteien sind die sonstigen Parteien («Parties»).

Die Identifikation der Agents und Parties in den «camt»-Meldungen erfolgt über jeweils eigene spezifische Datenstrukturen, welche in den nachfolgenden Kapiteln generisch beschrieben werden.

Abweichungen von den generischen Regeln bei einzelnen Parteien werden im Kapitel 4 «Technische Spezifikationen» bei der jeweiligen Partei beschrieben.

Hinweis: Der Umfang und die Art der bereitgestellten Daten zu den Parteien hängen von der Verfügbarkeit der Daten beim Finanzinstitut, das die «camt»-Meldungen erstellt, ab.

3.6 Identifikation von Finanzinstituten (Agents)

Das primäre Element für die Identifikation von Instituten *«Financial Institution Identification»* enthält die folgenden Elemente:

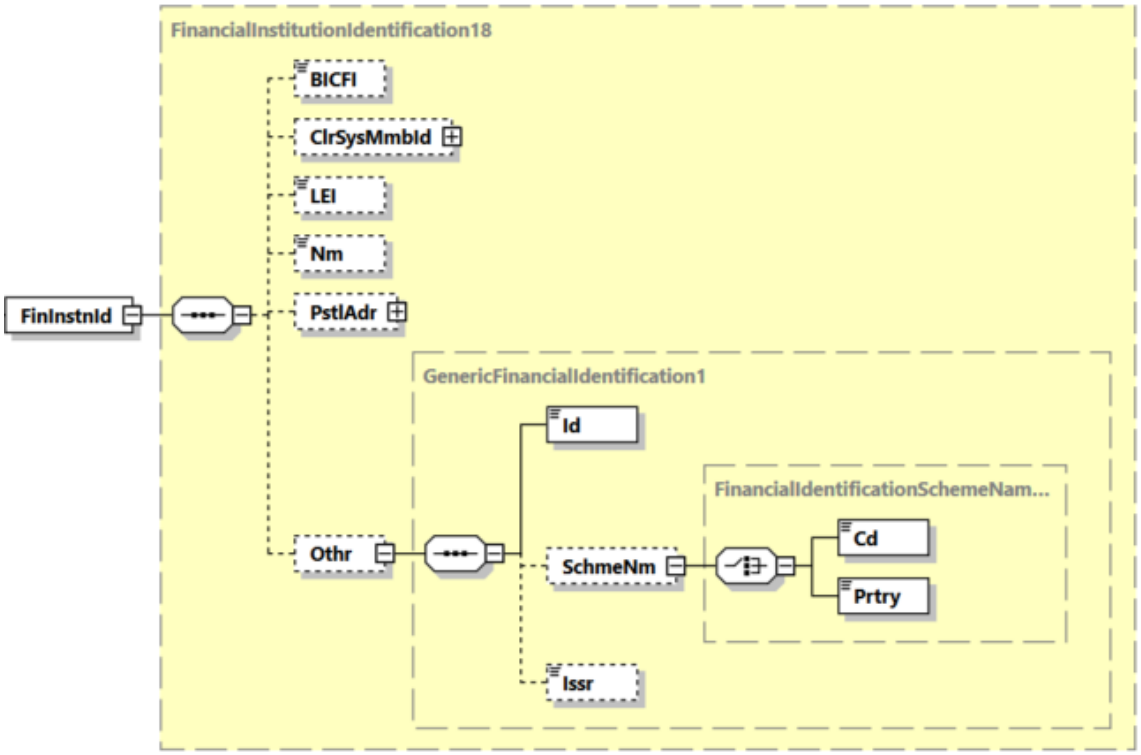

Abbildung 5: Datenelemente zur Identifikation von Finanzinstituten (generisch)

Optional kann zusätzlich zum Element *«Financial Institution Identification»* auch noch das Element *«Branch Identification»* geliefert werden:

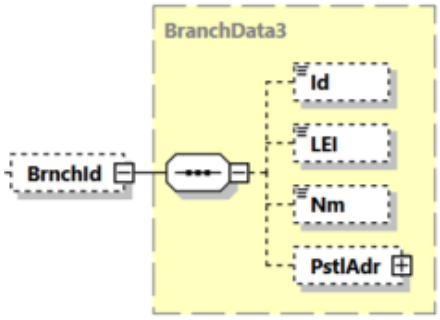

Abbildung 6: Zusätzliche Datenelemente zur Identifikation von Zweigniederlassungen von Finanzinstituten (generisch)

ISO-20022-Standard			Swiss Payment Standards	
Message Item	**XML Tag**	**Mult**	**Generelle Definition**	**Bemerkung**
Financial Institution Identification	FinInstnId	1..1	Identifikation des Finanz-instituts	
Financial Institution Identification +BICFI	BICFI	0..1	BIC des Finanzinstituts gem. ISO 9362	
Financial Institution Identification +Clearing System Member Identification	ClrSysMmbId	0..1	Identifikation des Clearing System Teilnehmers	
Financial Institution Identification +Clearing System Member Identification ++Clearing System Identification	ClrSysId	0..1	Clearing System Identifikator	
Financial Institution Identification +Clearing System Member Identification ++Clearing System Identification +++Code	Cd {Or	1..1	Code	
Financial Institution Identification +Clearing System Member Identification ++Clearing System Identification +++Proprietary	Prtry Or}	1..1	Proprietär	
Financial Institution Identification +Clearing System Member Identification ++Member Identification	MmbId	1..1	Clearingsystem Teilnehmer Identifikator (z. B. IID, BLZ)	
Financial Institution Identification +LEI	LEI	0..1	Legal Entity Identifier	
Financial Institution Identification +Name	Nm	0..1	Name des Finanzinstituts	
Financial Institution Identification +Postal Address	PstlAdr	0..1	Postadresse	Generelle Beschreibung der Subelemente siehe Kapitel 3.4 «Adressdaten»
Financial Institution Identification +Other	Othr	0..1	Sonstige Identifikation des Finanzinstituts	
Financial Institution Identification +Other ++Identification		1..1	Identifikator	
Financial Institution Identification +Other ++Scheme Name	SchmeNm	0..1	Bezeichnung des Identifikationsschemas	

ISO-20022-Standard			Swiss Payment Standards	
Message Item	**XML Tag**	**Mult**	**Generelle Definition**	**Bemerkung**
Financial Institution Identification +Other ++Scheme Name +++Code	Cd	1..1	Identifikations-Code	
Financial Institution Identification +Other ++Scheme Name +++Proprietary	Prtry Or}	1..1	Proprietäre Identifikation	
Financial Institution Identification +Other ++Issuer	Issr	0..1	Herausgeber der Identifikation	
Branch Identification	BrnchId	0..1	Identifikation der Zweigstelle	
Branch Identification +Identification	Id	0..1	Identifikation	
Branch Identification +LEI	LEI	0..1	Legal Entity Identifier	
Branch Identification +Name	Nm	0..1	Name der Zweigstelle des Finanzinstituts	
Branch Identification +Postal Address	PstlAdr	0..1	Adresse der Zweigstelle des Finanzinstituts	Generelle Beschreibung der Subelemente siehe Kapitel 3.4 «Adressdaten»

Tabelle 13: Datenelemente zur Identifikation von Finanzinstituten (generisch)

3.7 Identifikation der sonstigen Parteien (Parties)

Folgende Elemente zur Identifikation der sonstigen Parteien (Debtor, Creditor, Ultimate Debtor, Ultimate Creditor, Account Owner, etc.) können im «camt» grundsätzlich eingesetzt werden:

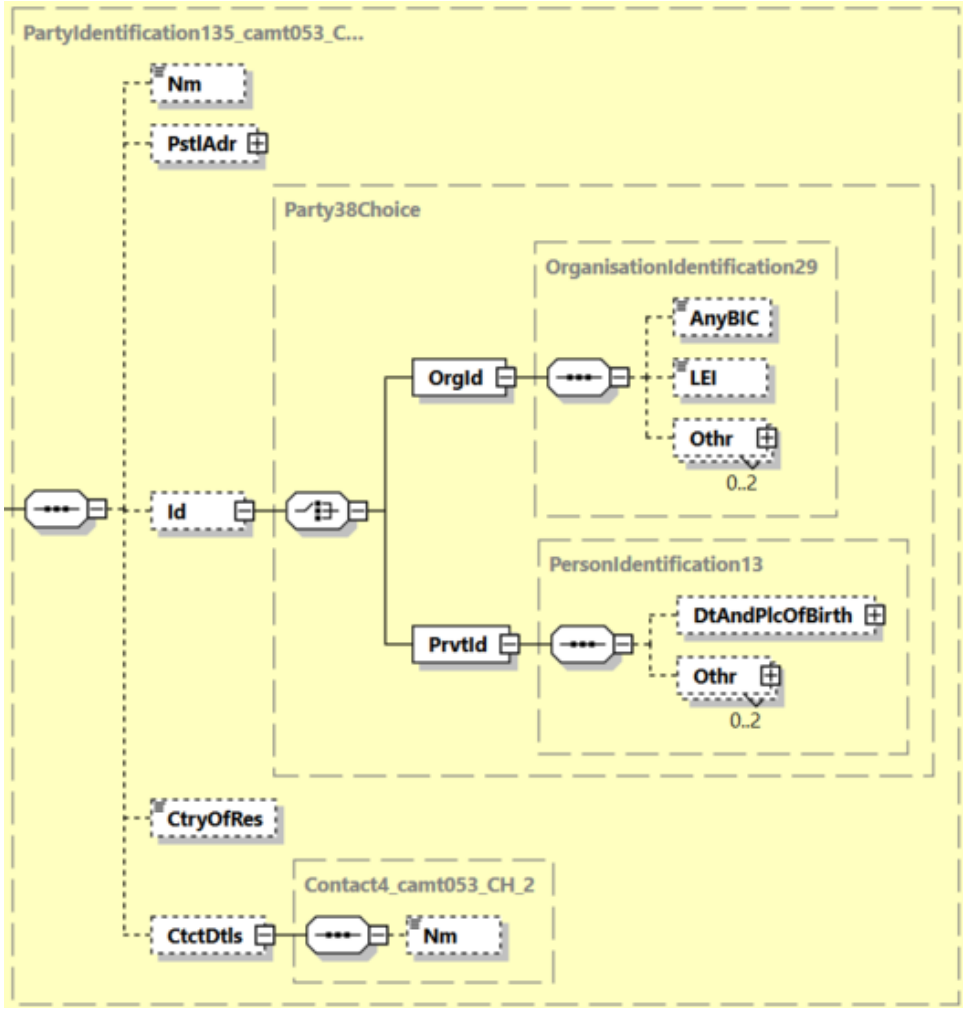

Abbildung 7: Datenelemente zur Identifikation sonstiger Parteien (generisch)

ISO-20022-Standard			Swiss Payment Standards	
Message Item	**XML Tag**	**Mult**	**Generelle Definition**	**Bemerkung**
Name	Nm	0..1	Name	
Postal Address	PstlAdr	0..1	Adresse	Generelle Beschreibung der Subelemente siehe Kapitel 3.4 «Adressdaten»
Identification	Id	0..1	Identifikation	
Identification +Organisation Identification	OrgId	1..1	Identifikation einer juristischen Person	
Identification +Organisation Identification ++Any BIC	AnyBIC	0..1	BIC gem. ISO 9362	
Identification +Organisation Identification ++LEI	LEI	0..1	Legal Entity Identifier	
Identification +Organisation Identification ++Other	Othr	0..2	Sonstiger Identifikator der juristischen Person	
Identification +Organisation Identification ++Other +++Identification	Id	1..1	Identifikator	
Identification +Organisation Identification ++Other +++Scheme Name	SchmeNm	0..1	Bezeichnung des Identifikationsschemas	
Identification +Organisation Identification ++Other +++Scheme Name ++++Code	Cd	1..1	Identifikations-Code	
Identification +Organisation Identification ++Other +++Scheme Name ++++Proprietary	Prtry	1..1	Proprietäre Identifikation	
Identification +Organisation Identification ++Other +++Issuer	Issr	0..1	Herausgeber der Identifikation	
Identification +Private Identification	PrvtId	1..1	Identifikation einer natürlichen Person	
Identification +Private Identification ++Date And Place Of Birth	DtAndPlcOfBirth	0..1	Datum und Ort der Geburt	
Identification +Private Identification ++Date And Place Of Birth +++Birth Date	BirthDt	1..1	Geburtsdatum	

ISO-20022-Standard			Swiss Payment Standards	
Message Item	**XML Tag**	**Mult**	**Generelle Definition**	**Bemerkung**
Identification +Private Identification ++Date And Place Of Birth +++Province Of Birth	PrvcOfBirth	0..1	Landesteil (z. B. Kanton, Provinz, Bundesland)	
Identification +Private Identification ++Date And Place Of Birth +++City Of Birth	CityOfBirth	1..1	Geburtsort	
Identification +Private Identification ++Date And Place Of Birth +++Country Of Birth	CtryOfBirth	1..1	Geburtsland	
Identification +Private Identification ++Other	Othr	0..2	Sonstiger Identifikator der natürlichen Person	
Identification +Private Identification ++Other +++Identification	Id	1..1	Identifikator	
Identification +Private Identification ++Other +++Scheme Name	SchmeNm	0..1	Bezeichnung des Identifikationsschemas	
Identification +Private Identification ++Other +++Scheme Name ++++Code	Cd	1..1	Identifikations-Code	
Identification +Private Identification ++Other +++Scheme Name ++++Proprietary	Prtry	1..1	Proprietäre Identifikation	
Identification +Private Identification ++Other +++Issuer	Issr	0..1	Herausgeber der Identifikation	
Country Of Residence	CtryOfRes	0..1	Wohnsitz- oder Niederlassungsstaat	
Contact Details	CtctDtls	0..1	Kontaktdaten	
Contact Details +Name	Nm	0..1	Name der Kontaktperson	

Tabelle 14: Datenelemente zur Identifikation sonstiger Parteien (generisch)

3.8 Referenzen

Das nachfolgende Kapitel gibt einen Überblick, welche Referenzen in den einzelnen Meldungen zur Anwendung kommen.

Je nachdem, welcher Geschäftsfall (pain.001, pain.008 oder weitere) einer Buchung aus dem Kontoauszug zugrunde liegt, werden in den «camt»-Meldungen unterschiedliche Referenzen geliefert.

3.8.1 Referenzen in der Verarbeitungskette

In den Schweizer Versionen der ISO-Meldungen werden die folgenden Referenzen, Identifikationen und «Bank Transaction Codes» verwendet.

Identifier (Punkt-Punkt)	Bedeutung
1: <MsgId>	«Message ID» des A-Levels (Group Header) der Ursprungsmeldung (pain.001 oder pain.008).
2: <PmtInfId>	«Payment Information ID» des B-Levels der Ursprungsmeldung (pain.001 oder pain.008).
3: <InstrId>	«Instruction ID» des C-Levels der Ursprungsmeldung (pain.001 oder pain.008).
10: <TxId>	«Transaction ID» der entsprechenden Interbank-Meldung (pacs.008 oder pacs.003).
11: <AcctSvcrRef>	Buchungsreferenz des kontoführenden Instituts. Kann, falls geliefert, für eine Duplikatsprüfung genutzt werden.
Referenzen (End-End)	**Bedeutung**
4: <EndToEndId>	Vom Auftraggeber erstellte End-To-End-ID
12: <UETR>	UETR: Global eindeutige Referenz Vom Zahler (optional) oder vom Finanzinstitut des Zahlers vergebene Referenz
5: <CrdtRefInf>	Auftraggeber-Referenz aus dem Element «*Remittance Information*». Dieses Element beinhaltet im Falle von QR-Rechnungen die QR-Referenznummer oder die «ISO Creditor Reference».
Identifikationen	**Bedeutung**
6: <MndtId>	Mandats-ID Dieses Element wird nur bei Direct Debit (pain.008) verwendet.
7: <CrdtId>	Creditor Scheme Identification Dieses Element wird nur bei Direct Debit (pain.008) verwendet.
Bank Transaction Codes	
8: <BkTxCd>	Bank Transaction Code Der «Bank Transaction Code» ist innerhalb eines Geschäftsfalls je nach Rolle des Empfängers einer «camt»-Meldung unterschiedlich. «Bank Transaction Code» für den Zahlungsempfänger.
9: <BkTxCd>	«Bank Transaction Code» für den Zahlungspflichtigen.

Tabelle 15: Referenzen in «camt»-Meldungen

3.8.2 Referenzen bei Zahlungsaufträgen (pain.001)

Die nachfolgende Grafik zeigt den Einsatz der unterschiedlichen Referenzen bei einer Zahlung (pain.001).

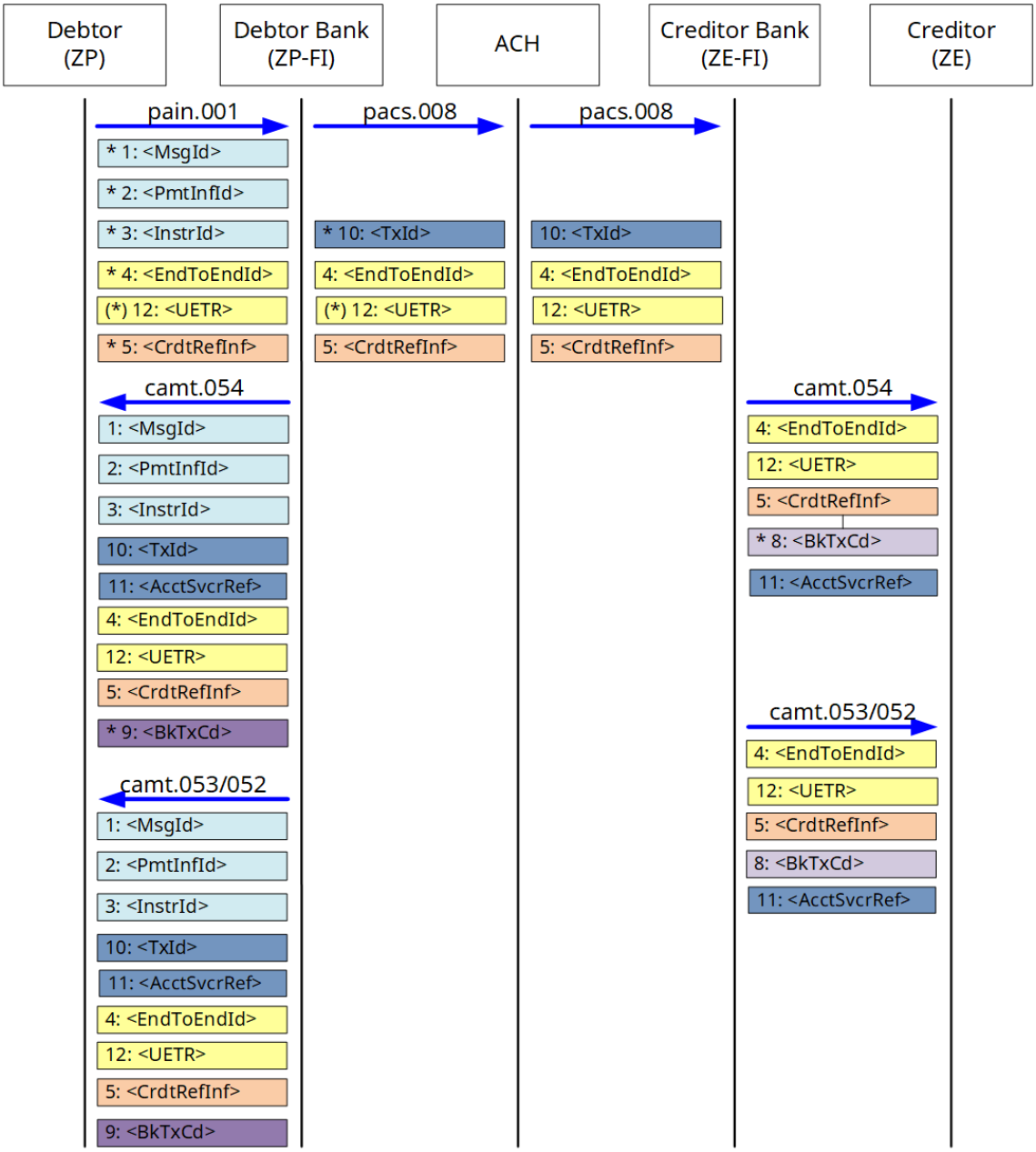

Abbildung 8: «camt»-Referenzen einer Zahlung

* Stelle, an welcher das entsprechende Element erstellt wird.

3.8.3 Referenzen bei Lastschriften (pain.008)

Die nachfolgende Grafik zeigt den Einsatz der unterschiedlichen Referenzen bei einem Einzug einer Lastschrift (pain.008).

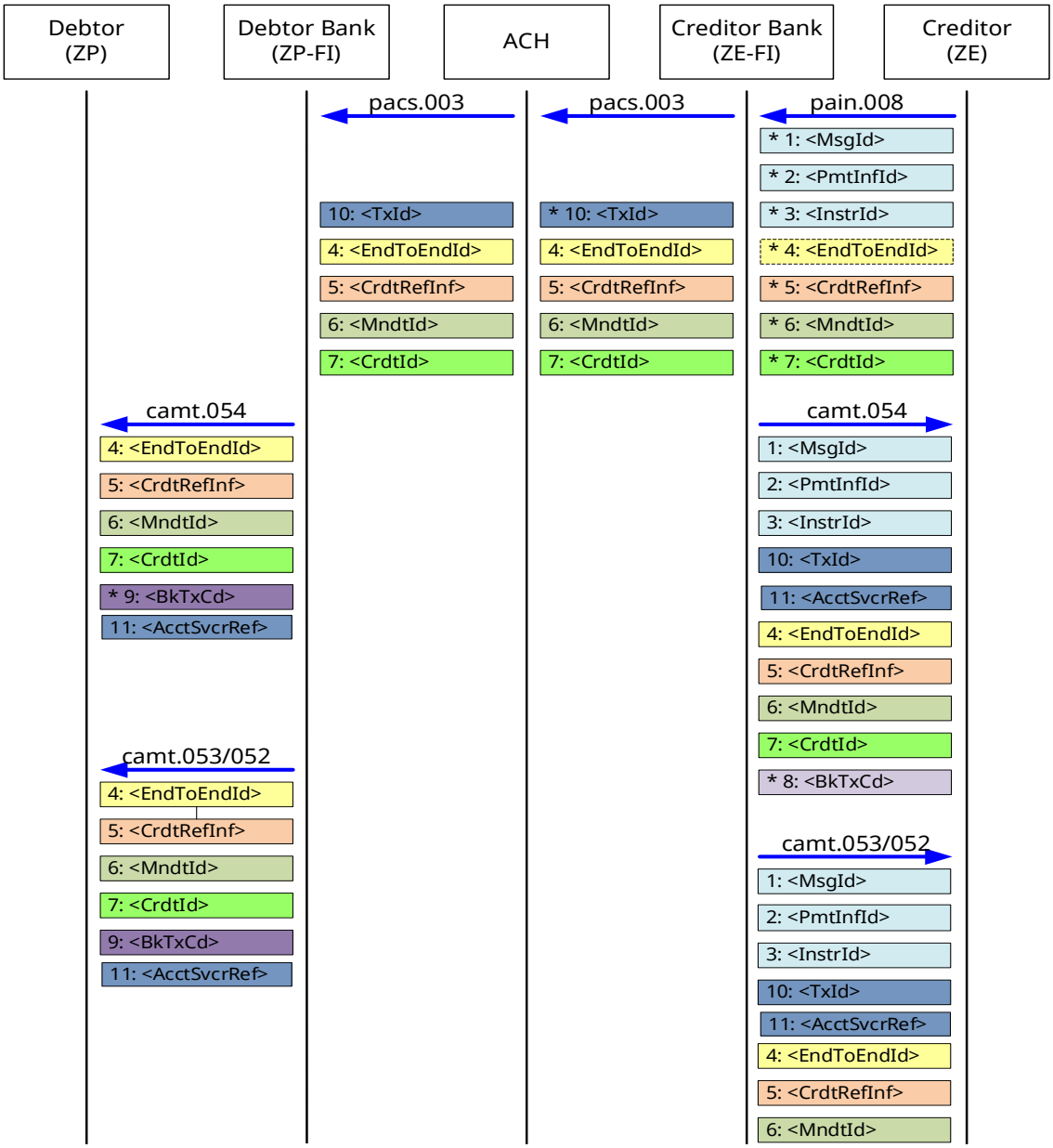

Abbildung 9: «camt»-Referenzen einer Lastschrift

* Stelle, an welcher das entsprechende Element erstellt wird.

3.8.4 Strukturierte Referenznummern in «camt»-Meldungen

Die strukturierte Referenznummer (z. B. QR-Referenz oder ISO Creditor Reference) wird ursprünglich durch eine Meldung des Typs «Credit Transfer» oder «Direct Debit» im C-Level-Element «*Creditor Reference Information*» an das Finanzinstitut geliefert.

In den darauffolgenden «camt»-Meldungen der Finanzinstitute wird die Referenznummer im D-Level-Element «*Creditor Reference Information*» an den Zahlungspflichtigen sowie auch an den Zahlungsempfänger weitergeleitet.

Referenz im Credit Transfer – «pain.001»

Beim «Credit Transfer» erhält der Zahlungspflichtige die Angaben des Zahlungsempfängers, insbesondere die Referenznummer, in Form einer QR-Rechnung. Diese Referenznummer füllt der Zahlungspflichtige in das Element «*Creditor Reference Information*» einer «pain.001»-Meldung ab, die mittels «pacs»-Meldungen an das Finanzinstitut des Zahlungsempfängers übermittelt wird. Die Referenznummer wird dem Zahlungsempfänger mittels «camt»-Meldungen angezeigt.

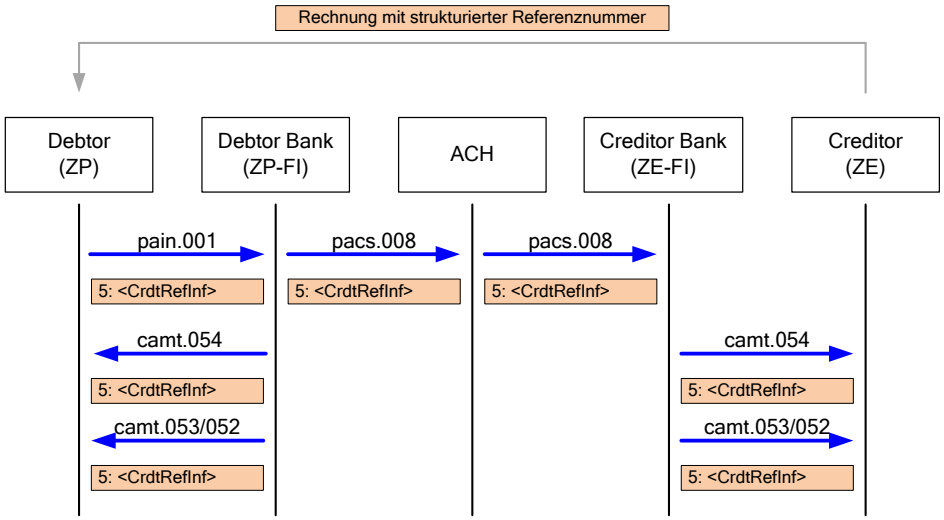

Abbildung 10: Strukturierte Referenz im Credit Transfer (pain.001)

Strukturierte Referenz im Direct Debit – «pain.008»

Beim «Direct Debit» erhält der Zahlungspflichtige Informationen über eine bevorstehende Belastung als vorgängige Anzeige. Form und Inhalt dieser Anzeige sind grundsätzlich frei und die Anzeige muss auch nicht zwingend die Referenznummer beinhalten. Der Zahlungsempfänger schickt die Referenznummer in einer «Direct Debit»-Meldung (pain.008) an das Finanzinstitut des Zahlungspflichtigen, welches die entsprechenden Informationen mittels «camt»-Meldungen an den Zahlungspflichtigen weiterleitet.

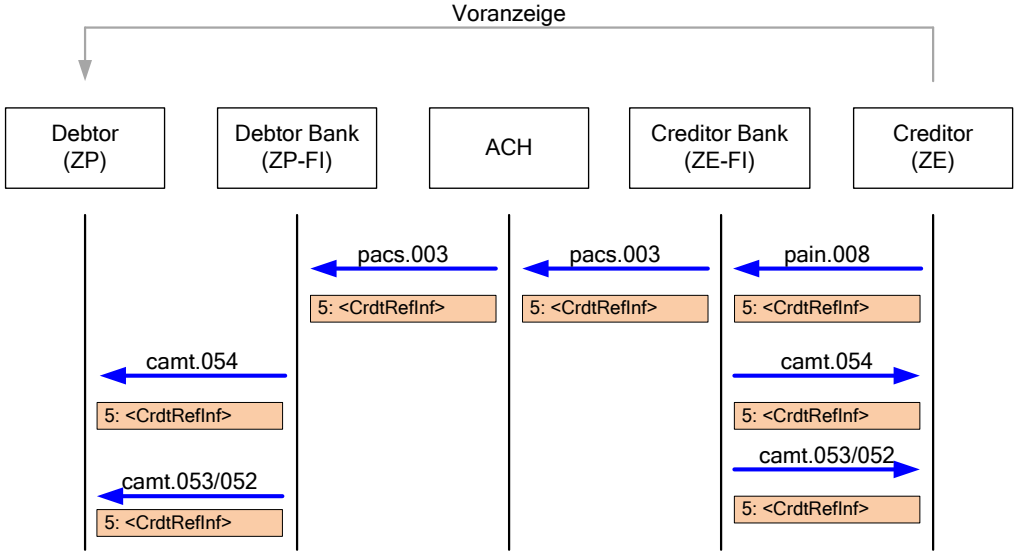

Abbildung 11: Strukturierte Referenz im Direct Debit (pain.008)

3.9 Mögliche Detailavisierung

Die Detailavisierung von Sammelbuchungen kann auf zwei Arten erfolgen und in allen drei camt-Meldungen geliefert werden:

- **Intern:** Sammelbuchungsauflösung innerhalb einer «camt.053»- bzw. einer «camt.052»-Meldung (sofern von Finanzinstitut angeboten).

  In diesem Fall ist der Betrag («Amount») auf «*Entry*»-Ebene als Sammelbuchungssumme zu sehen. Jeder Einzelposten bildet ein «*Transaction Detail*». Optional kann auch das Datenelement «*Number Of Transactions*» mit der Anzahl der hinter der Sammelbuchung liegenden Einzelbuchungen belegt werden.

- **Extern:** Sammelbuchungsauflösung extern mittels Referenzieren auf eine «camt.054»-Meldung (sofern von Finanzinstitut angeboten).

  In der «camt.053»- bzw. «camt.052»-Meldung ist nur die Gesamtsumme auf Entry-Ebene verfügbar. In der «camt.054»-Meldung sind die weiteren Angaben auf Transaktionsebene zu finden.

  In diesem Fall kann optional vom Finanzinstitut mittels der auf «*Entry*»-Ebene zu belegenden Datenelementgruppe «*Additional Information Indicator*» auf eine «camt.054»-Meldung referenziert werden. Es kann pro Entry nur auf eine «camt.054»-Meldung verwiesen werden.

  Beispiel: Optionale Referenzierung auf eine «camt.054»-Meldung

```
<Ntry>
…
  <AddtlInfInd>
    <MsgNmId>camt.054.001.08</MsgNmId>
    <MsgId>MessageId der camt.054-Meldung</MsgId>
  </AddtlInfInd>
…
</Ntry>
```

Möglicher Verweis auf eine vom Kunden eingereichte Sammelbuchung:

- Bei vom Kunden eingereichten Sammelbuchungen mittels «pain.001» und «pain.008» SEPA-Lastschrift-Dateien können Finanzinstitute optional, sowohl bei einer internen als auch bei einer externen Sammelbuchungsauflösung, in der «camt»-Meldung auf diese Ursprungsmeldung rückreferenzieren.

- In diesem Fall wird mittels der auf «*Entry Details*»-Ebene zu belegenden Datenelementgruppe Batch auf eine vom Kunden eingereichte Datei (pain.001 oder pain.008) referenziert. Das Datenelement «*Payment Information Identification*» enthält hierbei die vom Kunden vergebene Sammelbuchungsreferenz. Zusätzlich können die «*Message-Id*» der Ursprungsnachricht sowie die Anzahl der Einzeltransaktionen innerhalb der Sammelbuchung angegeben werden.

  Beispiel: Optionaler Verweis auf eine «pain.001»-Meldung

```
<Ntry>
…
  <Btch>
    <MsgId>MsgId der pain-Nachricht</MsgId>
    <PmtInfId>Id des PmtInf-Blockes</PmtInfId>
  </Btch>
…
</Ntry>
```

3.10 Elemente der beteiligten Parteien bei R-Transaktionen

Erfolgt im Rahmen der Interbankabwicklung eine R-Transaktion (Return/Refund bzw. Reject), geschieht dies mit den Meldungen «pacs.004» bzw. «pacs.002». In diesen Interbank-Meldungen, aus welchen «camt»-Kontoinformationen erzeugt werden, werden die beteiligten Parteien aus der Zahlung beibehalten, da z. B. die Elemente «*Debtor*» und «*Creditor*» aus der Zahlung als Teil des Blockes «*Original Transaction Information*» (also den Daten der Originaltransaktion) stehen. Somit erhält in der Meldung «pacs.004» bzw. «pacs.002» der Zahlungspflichtige (innerhalb des Elements «*Original Transaction Information*») den Betrag gutgeschrieben und der Zahlungsempfänger wird belastet. Diese Logik wird in den «camt»-Meldungen beibehalten (nicht alle Finanzinstitute verwenden bei allen R-Transaktionstypen das beschriebene Vorgehen, sondern bedienen sich an normalen Gutschriften und Belastungen).

Element in den Interbank-Meldungen pacs.002/pacs.004 für R-Transaktionen	**Abbildung in den Cash-Management-Meldungen camt.052, camt.053 und camt.054**
<OrgTxRef><UltmtDbtr>	<NtryDtls><TxDtls><RltdPties><UltmtDbtr>
<OrgTxRef><Dbtr>	<NtryDtls><TxDtls><RltdPties><Dbtr>
<OrgTxRef><DbtrAcct>	<NtryDtls><TxDtls><RltdPties><DbtrAcct>
<OrgTxRef><DbtrAgt>	<NtryDtls><TxDtls><RltdAgts><DbtrAgt>
<OrgTxRef><CdtrAgt>	<NtryDtls><TxDtls><RltdAgts><CdtrAgt>
<OrgTxRef><Cdtr>	<NtryDtls><TxDtls><RltdPties><Cdtr>
<OrgTxRef><CdtrAcct>	<NtryDtls><TxDtls><RltdPties><CdrtrAcct>
<OrgTxRef><UltmtCdtr>	<NtryDtls><TxDtls><RltdPties><UltmtCdtr>

Tabelle 16: Elemente der beteiligten Parteien bei R-Transaktionen

3.11 Beispiel zur Handhabung von «Multipage-Statements»

Wird ein Kontoauszug in mehrere Meldungen aufgeteilt, dann ist dies an den Elementen «*Message Pagination/Page Number*» und «*Message Pagination/Last Page Indicator*» zu erkennen. Das nachfolgende Beispiel zeigt die Belegung der relevanten Elemente inklusive der Beträge und des «*Balance Type Code*» bei der Aufteilung eines Kontoauszuges in zwei Meldungen.

Meldung 1		**Wert**	**Kommentar**
Page Number	(Seitenzahl)	1	
Last Page Indicator	(Kennzeichnung letzte Seite)	false	
Balance Code	(Art der Buchung)	OPBD	
Sub Type	(Unterart)	–	
Amount	(Betrag)	1000	
Booking 1	(Buchung 1)	100	Gutschrift
Booking 2	(Buchung 2)	200	Gutschrift
Booking …	(Buchung …)	100	Gutschrift
Balance Code	(Art der Buchung)	CLBD	
Sub Type	(Unterart)	INTM	
Amount	(Betrag)	1400	

Tabelle 17: Geteilter Kontoauszug: Meldung 1

Meldung 2		**Wert**	**Kommentar**
Page Number	(Seitenzahl)	2	
Last Page Indicator	(Kennzeichnung letzte Seite)	true	
Balance Code	(Art der Buchung)	OPBD	
Sub Type	(Unterart)	INTM	
Amount	(Betrag)	1400	
Booking 1	(Buchung 1)	100	Belastung
Booking 2	(Buchung 2)	400	Gutschrift
Booking …	(Buchung …)	100	Belastung
Balance Code	(Art der Buchung)	CLBD	
Sub Type	(Unterart)	–	
Amount	(Betrag)	1600	

Tabelle 18: Geteilter Kontoauszug: Meldung 2

4 Technische Spezifikationen

4.1 Bank-to-Customer Statement (camt.053)

4.1.1 Allgemeines

Die XML-Meldung «Bank-to-Customer Statement» (camt.053) wird zur elektronischen Kontoinformation seitens der Finanzinstitute an deren Kunden verwendet. Sie wird auf der Basis des ISO-20022-XML-Schemas «camt.053.001.08» (ISO Release 2019) eingesetzt.

Anmerkung: In diesem Kapitel wird zunächst die Meldung «camt.053» (Statement, Kontoauszug End of Day) beschrieben, da es sich bei dieser Meldung um die in der Schweiz am häufigsten eingesetzte Meldung handelt. Für die Meldungen «camt.052» (Account Report, Kontobewegungen Intraday) und «camt.054» (Debit/Credit Notification, Sammelbuchungsauflösung und Belastungs- und Gutschriftsanzeige) werden lediglich die Abweichungen beschrieben, siehe Kapitel 4.2 «Bank-to-Customer Report (camt.052)» und Kapitel 4.3 «Bank-to-Customer Debit/Credit Notification (camt.054)».

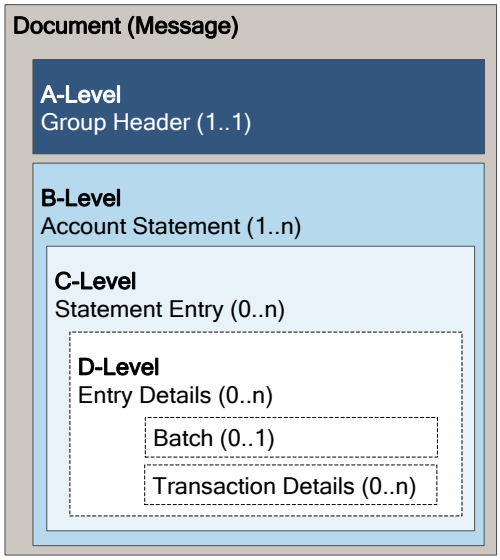

Die Struktur der Meldung gliedert sich wie folgt (camt.053):

- ***A-Level:*** Meldungsebene, «*Group Header*»
- ***B-Level:*** Konto-Ebene, «*Account Statement*» (die Swiss Payment Standards unterstützen nur ein Konto pro camt.053)
- ***C-Level:*** Buchungs-Ebene, «*Statement Entry*»
- ***D-Level:*** Buchungs-Details, «*Entry Details*»

Abbildung 12: Meldungsstruktur von Cash-Management-Meldungen (camt.053)

In den folgenden ***technischen Spezifikationen*** der XML-Meldung «Bank-to-Customer Statement» (camt.053) wird jede dieser Meldungsebenen in einem eigenen Unterkapitel behandelt:

- Kapitel 4.1.2 «Group Header (GrpHdr, A-Level)»
- Kapitel 4.1.3 «Statement (Stmt, B-Level)»
- Kapitel 4.1.4 «Entry (Ntry, C-Level)»
- Kapitel 4.1.5 «Entry Details (NtryDtls, D-Level)»

Kapitel 3 «Fachliche Spezifikationen» deckt folgende Themen ab:

- Zeichensatz
- Referenzen, insbesondere strukturierte Referenznummern
- Identifikation von Parteien (z. B. Creditor, Debtor)
- Identifikation von Agents (Finanzinstituten)
- Postadressen

Zwischen den camt- und Swift-Meldungen besteht die nachfolgende Zuordnung:

Abkürzung	«camt»-Meldung	Swift-MT-Meldung
053/940	**camt.053** Bank-to-Customer Statement	**MT940** Customer Statement Message
052/94n	**camt.052** Bank-to-Customer Account Report	**MT941** Balance Report **MT942** Interim Transaction Report
054/9n0	**camt.054** Bank-to-Customer Debit/Credit Notification	**MT900** Confirmation of Debit **MT910** Confirmation of Credit

Tabelle 19: Zuordnung «camt»-Meldung – Swift-MT-Meldungen

Der Zusammenhang zwischen den Elementen der «camt»-Meldung und der entsprechenden Swift-MT-Meldung werden in der Spalte «SPS/SEPA/Swift» dokumentiert.

Anmerkung: Die Schweizer Finanzinstitute verwenden in der Regel das Element «*Date*» anstelle von «*Date Time*» in allen Zeitangaben der Kontoauszüge und -anzeigen.

Grössenbeschränkung

Es ist vorgesehen, dass Finanzinstitute «camt»-Meldungen pro Meldung (Message Identification) und pro einzelne Buchung (C-Level) mit einer maximalen Grösse von 99'999 Transaktionen (D-Level) ausliefern. Übersteigt die Anzahl Transaktionen diese Grösse, dann ist dies an den Elementen «*Message Pagination/Page Number*» und «*Message Pagination/Last Page Indicator*» zu erkennen.

Verarbeitungsrichtlinien:

Die Implementation Guidelines SPS zu camt.05x beschreiben die auf dem Schweizer Bankenplatz für den Zahlungsverkehr relevanten Felder, Produkte und Spezialitäten.

Alle nicht aufgeführten bzw. nicht explizit dokumentierten Felder können jedoch von einem FI als zusätzliche Informationen geliefert werden. Die Art der Verarbeitung dieser Felder obliegt dem Softwareanbieter als Offering.

Sämtliche vom Schema vorgesehenen Felder dürfen, falls in der Meldung geliefert, die Verarbeitung in der Kunden-Software nicht verhindern.

4.1.2 Group Header (GrpHdr, A-Level)

Der «*Group Header*» (A-Level der Meldung) enthält alle Elemente, die für sämtliche Transaktionen in der XML-Meldung «Bank-to-Customer Statement» (camt.053) gelten. Er kommt in der Meldung genau einmal vor.

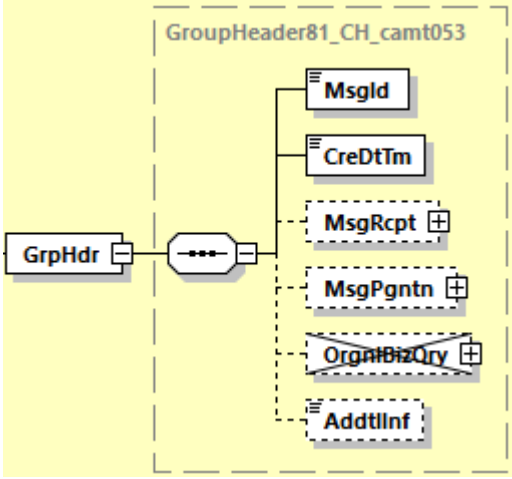

Abbildung 13: Group Header (GrpHdr)

Die nachstehende Tabelle spezifiziert alle für die Swiss Payment Standards relevanten Elemente des «*Group Header*».

ISO-20022-Standard			Swiss Payment Standards		
Message Item	**XML Tag**	**Mult**	**St.**	**Generelle Definition**	**SPS / SEPA / Swift**
Document +Bank-to-Customer Statement	BkToCstmrStmt	1..1	M	Die XML-Meldung «Bank-to-Customer Statement» (camt.053) wird zur elektronischen Kontoinformation seitens der Finanzinstitute an deren Kunden verwendet. Sie wird auf der Basis des ISO-20022-XML-Schemas «camt.053.001.08» eingesetzt.	
Group Header	GrpHdr	1..1	M	Der «Group Header» (A-Level der Meldung) enthält Informationen zur Meldung. Er kommt einmal vor.	
Group Header +Message Identification	MsgId	1..1	M	Eindeutige Meldungsreferenz, welche durch den Absender der Meldung vergeben wird.	
Group Header +Creation Date Time	CreDtTm	1..1	M	Erstellungsdatum und Zeit der Meldung	Swift Alle: Ist im Application Header Block 2 der Swift-Meldung enthalten. Beispiel: {2: O 100 1200 970103BANKBEBBAXXX2222 123456 970103 1201 N}
Group Header +Message Recipient	MsgRcpt	0..1	O	Element kann verwendet werden, wenn der Empfänger nicht dem Kontoinhaber entspricht. Generelle Beschreibung der Subelemente siehe Kapitel 3.7 «Identifikation von Parteien (Parties)».	
Group Header +Message Recipient ++Name	Nm	0..1	O	Name des Empfängers der Meldung	
Group Header +Message Recipient ++Postal Address	PstlAdr	0..1	ND	Adresse	
Group Header +Message Recipient ++Identification	Id	0..1	O	Identifikation	
Group Header +Message Recipient ++Identification +++Organisation Identification	OrgId	1..1	M	Mindestens ein Subelement aus AnyBIC, LEI oder Other muss verwendet werden.	

ISO-20022-Standard			Swiss Payment Standards		
Message Item	**XML Tag**	**Mult**	**St.**	**Generelle Definition**	**SPS / SEPA / Swift**
Group Header +Message Recipient ++Identification +++Organisation Identification ++++Any BIC	AnyBIC	0..1	D	Wenn verwendet, darf «Other» nicht vorkommen.	
Group Header +Message Recipient ++Identification +++Organisation Identification ++++LEI	LEI	0..1	O	Legal Entity Identifier	
Group Header +Message Recipient ++Identification +++Organisation Identification ++++Other	Othr	0..2	D	Maximal 2 Instanzen von «Other» dürfen verwendet werden.	
Group Header +Message Recipient ++Identification +++Organisation Identification ++++Other +++++Identification	Id	1..1	M	Identifikator	
Group Header +Message Recipient ++Identification +++Organisation Identification ++++Other +++++Scheme Name	SchmeNm	0..1	O	Bezeichnung des Identifikationsschemas	
Group Header +Message Recipient ++Identification +++Organisation Identification ++++Other +++++Scheme Name ++++++Code	Cd	1..1	M	Identifikations-Code	

ISO-20022-Standard			Swiss Payment Standards		
Message Item	**XML Tag**	**Mult**	**St.**	**Generelle Definition**	**SPS / SEPA / Swift**
Group Header +Message Recipient ++Identification +++Organisation Identification ++++Other +++++Scheme Name ++++++Proprietary	Prtry	1..1	ND	Proprietäre Identifikation	
Group Header +Message Recipient ++Identification +++Organisation Identification ++++Other +++++Issuer	Issr	0..1	O	Herausgeber der Identifikation	
Group Header +Message Recipient ++Identification +++Private Identification	PrvtId	1..1	ND	Identifikation einer natürlichen Person	
Group Header +Message Recipient ++Country Of Residence	CtryOfRes	0..1	ND	Wohnsitz- oder Niederlassungsstaat	
Group Header +Message Recipient ++Contact Details	CtctDtls	0..1	ND	Kontaktdaten	
Group Header +Message Pagination	MsgPgntn	0..1	O		
Group Header +Message Pagination ++Page Number	PgNb	1..1	M	Die Seitenzahl (Page Number), beginnend mit «1», dient zum Nummerieren der Anzahl Meldungen eines Kontoauszugs.	Swift MT 940: Teil des Feldes :28C: (Sequence Number) MT 942: Teil des Feldes :28C: (Sequence Number) MT 900/910: keine Zuordnung Das Element :28C: Entspricht im «camt» den Elementen: <GrpHdr>/<PgNb>: Sequence number <Stmt>/<ElctrncSeqNb>: Statement number Beispiel: 28C: 50/1 <GrpHdr>/<PgNb>: 1 <Stmt>/<ElctrncSeqNb>: 50

ISO-20022-Standard			Swiss Payment Standards		
Message Item	**XML Tag**	**Mult**	**St.**	**Generelle Definition**	**SPS / SEPA / Swift**
Group Header +Message Pagination ++Last Page Indicator	LastPgInd	1..1	M	Dieses Element gibt an, ob es sich bei der Meldung um die letzte im Auszug handelt. Muss ein Auszug aufgrund von Grössenbeschränkungen auf mehrere Meldungen verteilt werden, dann ist dieses Element in den ersten Meldungen FALSE und in der letzten Meldung TRUE. Die einzelnen zu einer «Electronic Sequence Number» gehörenden Meldungen werden mittels Element «Page Number» (siehe oben) hochgezählt.	
Group Header +Original Business Query	OrgnlBizQry	0..1	ND		
Group Header +Additional Information	AddtlInf	0..1	O	Code SPS als Kennzeichen, dass in diesem Element Werte gemäss Implementation Guidelines Swiss Payment Standards geliefert werden können. Als Trennzeichen zwischen den gelieferten Werten wird «/» verwendet. Wert 1 enthält den Hinweis auf die basierende Guideline Major Release Nummer in Form «n.n». Beispiele: «1.9», «1.10», «1.11». Wert 2 ist entweder PROD oder TEST; wenn nicht geliefert, dann gilt PROD. Beispiel: «SPS/1.7/TEST».	

Tabelle 20: Group Header (GrpHdr, A-Level)

4.1.3 Statement (Stmt, B-Level)

Die Einträge in den Elementen auf B-Level entsprechen in «camt.053» den gebuchten Umsätzen und Salden. Bei «camt.052/054» handelt es sich um Kontobewegungen.

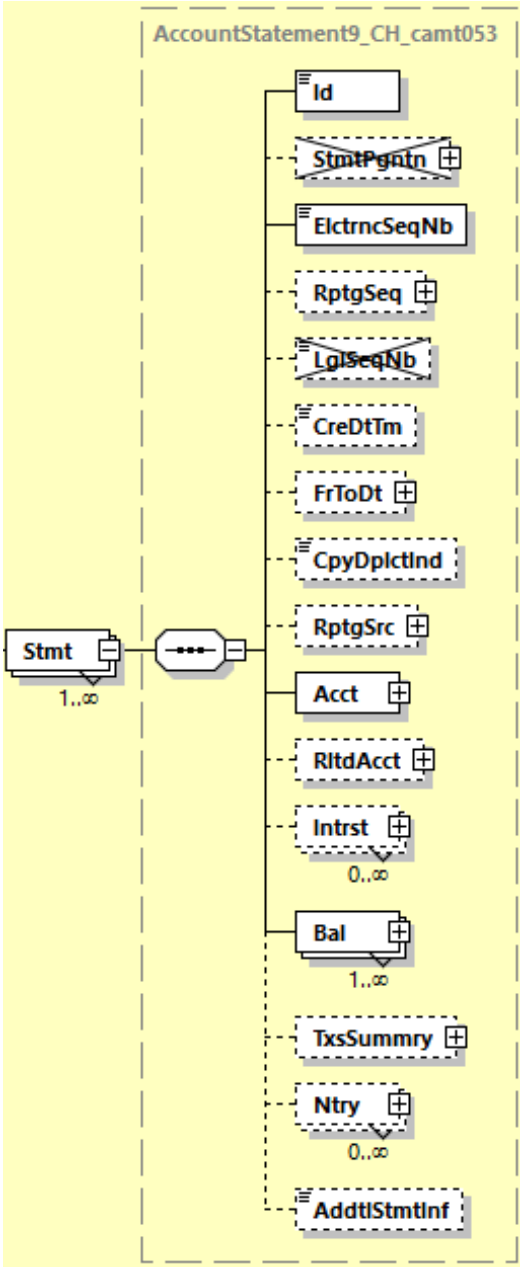

Abbildung 14: Statement (Stmt)

Abweichend von «camt.053» sind die Abweichungen zwischen «camt.052» und «camt.054» in der folgenden Tabelle aufgeführt.

Element	camt.052s	camt.054
Balance <Bal>	Element ist optional.	Element existiert nicht.

Die nachstehende Tabelle spezifiziert alle für die Swiss Payment Standards relevanten Elemente der Ebene «*Statement*» (resp. «*Report*» für «camt.052» und «*Notification*» für «camt.054»).

ISO-20022-Standard			Swiss Payment Standards		
Message Item	**XML Tag**	**Mult**	**St.**	**Generelle Definition**	**SPS / SEPA / Swift**
Statement	Stmt	1..n	M	Wird nur einmal geliefert, ein Konto pro «camt»-Meldung. Informationen zum Kontoauszug, zu welchem die nachfolgenden Informationen geliefert werden. In den unterschiedlichen «camt»-Meldungen wird diese Ebene jeweils wie folgt benannt: camt.053: Element heisst «Statement», <Stmt> camt.052: Element heisst «Report», <Rpt> camt.054: Element heisst «Notification», <Ntfctn> Dieses Element beinhaltet für camt.053: Bericht von Salden und Umsätzen eines Kontos camt.052: Bericht von Bewegungen innerhalb eines bestimmten Zeitraums camt.054: Benachrichtigung von Gutschriften und Belastungen und Sammelbuchungsauflösung Subelemente gelten auch für «camt.052» (Report) und «camt. 054» (Notification), ausser wenn explizit erwähnt.	
Statement +Identification	Id	1..1	M	Eindeutige Statement-Identifikation. Diese ID ist für die Dauer von mindestens einem Kalenderjahr eindeutig.	Swift Alle: Feld :20: Transaction Reference Number
Statement +Statement Pagination	StmtPgntn	0..1	ND		
Statement +Electronic Sequence Number	ElctrncSeqNb	0..1	O	Die Belegung ist für camt.052/camt.053 verpflichtend und stellt die laufende Auszugsnummer pro Meldungsart und pro Konto dar. Sie beginnt jedes Jahr mit 1 und ist immer aufsteigend.	Swift Feld :28C: Statement/Sequence Number Das Element: 28C: entspricht im «camt» den Elementen: <GrpHdr>/<PgNb>: Sequence number <Stmt>/<ElctrncSeqNb>: Statement number Beispiel: 28C: 50/1 <GrpHdr>/<PgNb>: 1 <Stmt>/<ElctrncSeqNb>: 50
Statement +Reporting Sequence	RptgSeq	0..1	O		
Statement +Reporting Sequence ++From Sequence	FrSeq {Or	1..1	D		

ISO-20022-Standard			Swiss Payment Standards		
Message Item	**XML Tag**	**Mult**	**St.**	**Generelle Definition**	**SPS / SEPA / Swift**
Statement +Reporting Sequence ++To Sequence	ToSeq	1..1	D		
Statement +Reporting Sequence ++From To Sequence	FrToSeq	1..n	ND		
Statement +Reporting Sequence ++Equal Sequence	EQSeq	1..n	ND		
Statement +Reporting Sequence ++Not Equal Sequence	NEQSeq Or}	1..n	ND		
Statement +Legal Sequence Number	LglSeqNb	0..1	ND		
Statement +Creation Date Time	CreDtTm	0..1	M	Erstellungsdatum und -zeit des Kontoauszugs	Swift MT 940: Keine Zuordnung MT 942: Entspricht Feld :13D: MT 900/910: Keine Zuordnung
Statement +From To Date	FrToDt	0..1	O		
Statement +From To Date ++From Date Time	FrDtTm	1..1	M		
Statement +From To Date ++To Date Time	ToDtTm	1..1	M		
Statement +CopyDuplicateIndicator	CpyDplctInd	0..1	O	Angabe über die Art der vorliegenden Meldung (Kopie, Duplikat, Kopie eines Duplikats). Es sind alle 3 Werte (CODU/COPY/DUPL) zugelassen. In der Originalmeldung wird dieses Element nicht geliefert. Meldungen an weitere Empfänger der Originalmeldung beinhalten den Wert COPY. Wird eine Meldung nochmals erstellt, erhalten diese den Wert DUPL für Originalempfänger bzw. CODU für weitere Empfänger.	

ISO-20022-Standard			Swiss Payment Standards		
Message Item	**XML Tag**	**Mult**	**St.**	**Generelle Definition**	**SPS / SEPA / Swift**
Statement +Reporting Source	RptgSrc	0..1	O		
Statement +Account	Acct	1..1	M	Informationen zum Konto, zu dessen Eigentümer und zum Finanzinstitut.	
Statement +Account ++Identification	Id	1..1	M	Dieses Element wird wie folgt verwendet: • IBAN oder • Other («Proprietary Account») (Einige Finanzinstitute bieten ausschliesslich IBAN an.)	
Statement +Account ++Identification +++IBAN	IBAN {Or	1..1	D	Wenn verwendet, darf «Proprietary Account» nicht vorkommen.	QR: Entspricht dem Konto, nicht der QR-IBAN. Swift Alle: Feld :25: Account Identification (falls IBAN verwendet)
Statement +Account ++Identification +++Other	Othr Or}	1..1	D	Wenn verwendet, darf «IBAN» nicht vorkommen.	
Statement +Account ++Identification +++Other ++++Identification	Id	1..1	M	Proprietäre Kontonummer Muss verwendet werden, wenn «Other» verwendet wird.	Swift Alle: Feld :25: Account Identification (falls proprietäre Kontonnummerdarstellung verwendet)
Statement +Account ++Identification +++Other ++++Scheme Name	SchmeNm	0..1	ND		
Statement +Account ++Identification +++Other ++++Issuer	Issr	0..1	ND		
Statement +Account ++Type	Tp	0..1	O		

ISO-20022-Standard			Swiss Payment Standards		
Message Item	**XML Tag**	**Mult**	**St.**	**Generelle Definition**	**SPS / SEPA / Swift**
Statement +Account ++Type +++Code	Cd	0..1	O		
Statement +Account ++Currency	Ccy	0..1	O	Kontowährung	
Statement +Account ++Name	Nm	0..1	O	Zusätzliche Bezeichnung des Kontos	
Statement +Account ++Proxy	Prxy	0..1	ND		
Statement +Account ++Owner	Ownr	0..1	O	Informationen zum Kontoinhaber Generelle Beschreibung der Subelemente siehe Kapitel 3.7 «Identifikation von Parteien (Parties)».	
Statement +Account ++Owner +++Name	Nm	0..1	O	Name	
Statement +Account ++Owner +++Postal Address	PstlAdr	0..1	O	Wird in der Regel nicht geliefert. Generelle Beschreibung der Subelemente siehe Kapitel 3.4 «Adressdaten». (Diese Information ist für den Meldungsempfänger redundant, da sie mit der Angabe des Kontos implizit bereits bekannt ist).	
Statement +Account ++Owner +++Identification	Id	0..1	O	Identifikation des Kontoinhabers	
Statement +Account ++Owner +++Identification ++++Organisation Identification	OrgId {Or	1..1	D	Mindestens ein Subelement aus AnyBIC, LEI oder Other muss verwendet werden	

ISO-20022-Standard			Swiss Payment Standards		
Message Item	**XML Tag**	**Mult**	**St.**	**Generelle Definition**	**SPS / SEPA / Swift**
Statement +Account ++Owner +++Identification ++++Organisation Identification +++++Any BIC	AnyBIC	0..1	O	BIC gem. ISO 9362	
Statement +Account ++Owner +++Identification ++++Organisation Identification +++++LEI	LEI	0..1	O	Legal Entity Identifier	
Statement +Account ++Owner +++Identification ++++Organisation Identification +++++Other	Othr	0..2	O	Sonstiger Identifikator der juristischen Person	
Statement +Account ++Owner +++Identification ++++Organisation Identification +++++Other ++++++Scheme Name	SchmeNm	0..1	O	Bezeichnung des Identifikationsschemas	
Statement +Account ++Owner +++Identification ++++Private Identification	PrvtId Or}	1..1	D	Entweder Element «Date And Place Of Birth» oder ein Element von «Other» darf verwendet werden. Wenn verwendet, darf «Organisation Identification» nicht vorkommen.	
Statement +Account ++Owner +++Country Of Residence	CtryOfRes	0..1	ND	Wohnsitz- oder Niederlassungsstaat	

ISO-20022-Standard			Swiss Payment Standards		
Message Item	**XML Tag**	**Mult**	**St.**	**Generelle Definition**	**SPS / SEPA / Swift**
Statement +Account ++Owner +++Contact Details	CtctDtls	0..1	ND	Kontaktdaten	
Statement +Account ++Servicer	Svcr	0..1	O	Generelle Beschreibung der Subelemente siehe Kapitel 3.6 «Identifikation von Finanzinstituten (Agents)».	
Statement +Account ++Servicer +++Financial Institution Identification	FinInstnId	1..1	M	Identifikation des Finanzinstituts	
Statement +Account ++Servicer +++Financial Institution Identification ++++BICFI	BICFI	0..1	O	BIC des Finanzinstituts gem. ISO 9362	
Statement +Account ++Servicer +++Financial Institution Identification ++++Clearing System Member Identification	ClrSysMmbId	0..1	O	Identifikation des Clearing System Teilnehmers	
Statement +Account ++Servicer +++Financial Institution Identification ++++Clearing System Member Identification +++++Clearing System Identification	ClrSysId	0..1	O	Clearing System Identifikator	

ISO-20022-Standard			Swiss Payment Standards		
Message Item	**XML Tag**	**Mult**	**St.**	**Generelle Definition**	**SPS / SEPA / Swift**
Statement +Account ++Servicer +++Financial Institution Identification ++++Clearing System Member Identification +++++Clearing System Identification ++++++Code	Cd {Or	1..1	M	Code	
Statement +Account ++Servicer +++Financial Institution Identification ++++Clearing System Member Identification +++++Clearing System Identification ++++++Proprietary	Prtry Or}	1..1	ND	Proprietär	
Statement +Account ++Servicer +++Financial Institution Identification ++++Clearing System Member Identification +++++Member Identification	MmbId	1..1	M	Clearingsystem Teilnehmer Identifikator (z.B. IID, BLZ)	
Statement +Account ++Servicer +++Financial Institution Identification ++++LEI	LEI	0..1	O		
Statement +Account ++Servicer +++Financial Institution Identification ++++Name	Nm	0..1	O	Name des Finanzinstituts	

ISO-20022-Standard			Swiss Payment Standards		
Message Item	**XML Tag**	**Mult**	**St.**	**Generelle Definition**	**SPS / SEPA / Swift**
Statement +Account ++Servicer +++Financial Institution Identification ++++Postal Address	PstlAdr	0..1	ND	Postadresse	
Statement +Account ++Servicer +++Financial Institution Identification ++++Other	Othr	0..1	O	Sonstige Identifikation des Finanzinstituts	
Statement +Account ++Servicer +++Financial Institution Identification ++++Other +++++Identification	Id	1..1	M	MWST-Nummer	
Statement +Account ++Servicer +++Financial Institution Identification ++++Other +++++Scheme Name	SchmeNm	0..1	ND	Bezeichnung des Identifikationsschemas	
Statement +Account ++Servicer +++Financial Institution Identification ++++Other +++++Issuer	Issr	0..1	O	Wert VAT-ID	
Statement +Account ++Servicer +++Branch Identification	BrnchId	0..1	ND	Identifikation der Zweigstelle	
Statement +Related Account	RltdAcct	0..1	O	Related Account	

ISO-20022-Standard			Swiss Payment Standards		
Message Item	**XML Tag**	**Mult**	**St.**	**Generelle Definition**	**SPS / SEPA / Swift**
Statement +Interest	Intrst	0..n	O		
Statement +Balance	Bal	1..n	M	Die Meldungen «camt.053», «camt.052» und «camt.054» unterscheiden sich inhaltlich lediglich in der Anwendung in diesem Element. Es gelten die folgenden Regeln: • camt.053: Wird immer geliefert. • camt.052: Kann geliefert werden. • camt.054: Wird nicht geliefert.	
Statement +Balance ++Type	Tp	1..1	M	Art des Saldos	
Statement +Balance ++Type +++Code or Proprietary	CdOrPrtry	1..1	M	Das Subelement <Prtry> wird in der Schweiz nicht geliefert	
Statement +Balance ++Type +++Code or Proprietary ++++Code	Cd {Or	1..1	M	In der Schweiz werden folgende Werte je nach Anwendungsfall verwendet: 1. camt.053: • zwingend OPBD in Kombination mit CLBD • optional CLAV • optional FWAV 2. camt.052 full (Bewegungen immer seit dem letzten ordentlichen Kontoauszug) • optional OPBD in Kombination mit ITBD • optional ITAV • optional XPCD 3. camt.052 incremental (Bewegungen seit dem letzten Intraday-Auszug) • optional ITBD (kann bis zu zweimal als vorläufiger Saldo geliefert werden, Eröffnung und Schluss, oder nur Schluss, in Verbindung mit dem Element «Balance/Date/Date Time») • optional ITAV • optional XPCD	

ISO-20022-Standard			Swiss Payment Standards		
Message Item	**XML Tag**	**Mult**	**St.**	**Generelle Definition**	**SPS / SEPA / Swift**
Statement +Balance ++Type +++Code or Proprietary ++++Proprietary	Prtry Or}	1..1	ND		
Statement +Balance ++Type +++Sub Type	SubTp	0..1	O	Das Subelement <Prtry> wird in der Schweiz nicht geliefert	
Statement +Balance ++Type +++Sub Type ++++Code	Cd	1..1	M	Multi-page statement: Wird ein Kontoauszug in mehrere Meldungen aufgeteilt (z.B. aufgrund von Grössenbeschränkungen, <Message Pagination><Page Number> grösser 1), werden die entsprechenden Zwischensaldos mit dem Code INTM gekennzeichnet. • INTM (Intermediate)	
Statement +Balance ++Credit Line	CdtLine	0..n	O		
Statement +Balance ++Amount	Amt	1..1	M		Swift MT 940: «Currency and Amount» aus Feld :60: «Opening Balance» und Feld :62: «Closing Balance» MT 942: Keine Zuordnung MT 900/910: Keine Zuordnung
	@ Ccy		M		
Statement +Balance ++Credit Debit Indicator	CdtDbtInd	1..1	M		Swift MT 940: «D/C Mark» aus Feld :60: «Opening Balance» oder aus Feld :62: «Closing Balance» MT 942: Keine Zuordnung MT 900/910: Keine Zuordnung
Statement +Balance ++Date	Dt	1..1	M	Datum des Saldos gemäss «Balance Type»	
Statement +Balance ++Date +++Date	Dt {Or	1..1	D	Wenn verwendet, darf «Date Time» nicht verwendet werden.	Swift MT 940: «Date» aus Feld :60: «Opening Balance» oder aus Feld :62: «Closing Balance» MT 942: Keine Zuordnung MT 900/910: Keine Zuordnung

ISO-20022-Standard			Swiss Payment Standards		
Message Item	**XML Tag**	**Mult**	**St.**	**Generelle Definition**	**SPS / SEPA / Swift**
Statement +Balance ++Date +++Date Time	DtTm Or}	1..1	D	Wenn verwendet, darf «Date» nicht verwendet werden.	
Statement +Balance ++Availability	Avlbty	0..n	ND		
Statement +Transactions Summary	TxsSummry	0..1	O	Totalisierungen pro Kontoauszug. Enthält das Total der Einträge und die Aufteilung nach Gutschriften und Belastungen.	
Statement +Transactions Summary ++Total Entries	TtlNtries	0..1	O	Zusammenfassung aller Kontobewegungen pro Kontoauszug.	
Statement +Transactions Summary ++Total Entries +++Number Of Entries	NbOfNtries	0..1	O	Anzahl aller Kontobewegungen dieses Auszugs	
Statement +Transactions Summary ++Total Entries +++Sum	Sum	0..1	O	Summe aller Kontobewegungen dieses Auszugs	
Statement +Transactions Summary ++Total Entries +++Total Net Entry	TtlNetNtry	0..1	O		
Statement +Transactions Summary ++Total Entries +++Total Net Entry ++++Total Net Entry Amount	Amt	1..1	M	Veränderung des Kontosaldos aufgrund aller im Kontoauszug gelieferten Kontobewegungen	
Statement +Transactions Summary ++Total Entries +++Total Net Entry ++++Credit Debit Indicator	CdtDbtInd	1..1	M	Anzeige, ob die Veränderung (Element «Total Net Entry Amount») positiv oder negativ ist	

ISO-20022-Standard			Swiss Payment Standards		
Message Item	**XML Tag**	**Mult**	**St.**	**Generelle Definition**	**SPS / SEPA / Swift**
Statement +Transactions Summary ++Total Credit Entries	TtlCdtNtries	0..1	O		
Statement +Transactions Summary ++Total Credit Entries +++Number Of Entries	NbOfNtries	0..1	O	Anzahl aller Gutschriften	Swift MT 940: Keine Zuordnung MT 942: Element «Number» aus Feld :90C: MT 900/910: Keine Zuordnung
Statement +Transactions Summary ++Total Credit Entries +++Sum	Sum	0..1	O	Summe aller Gutschriften	Swift MT 940: Keine Zuordnung MT 942: Element «Amount» aus Feld :90C: MT 900/910: Keine Zuordnung
Statement +Transactions Summary ++Total Debit Entries	TtlDbtNtries	0..1	O		
Statement +Transactions Summary ++Total Debit Entries +++Number Of Entries	NbOfNtries	0..1	O	Anzahl aller Belastungen	Swift MT 940: Keine Zuordnung MT 942: Element «Number» aus Feld :90D: MT 900/910: Keine Zuordnung
Statement +Transactions Summary ++Total Debit Entries +++Sum	Sum	0..1	O	Summe aller Belastungen	Swift MT 940: Keine Zuordnung MT 942: Element «Amount» aus Feld :90D: MT 900/910: Keine Zuordnung
Statement +Transactions Summary ++Total Entries per Bank Transaction Code	TtlNtriesPerBkTxCd	0..n	O	Zusammenfassung aller Kontobewegungen, gruppiert nach «Bank Transaction Code» (BTC)	
Statement +Transactions Summary ++Total Entries per Bank Transaction Code +++Number Of Entries	NbOfNtries	0..1	O	Anzahl aller Kontobewegungen pro BTC	

ISO-20022-Standard			Swiss Payment Standards		
Message Item	**XML Tag**	**Mult**	**St.**	**Generelle Definition**	**SPS / SEPA / Swift**
Statement +Transactions Summary ++Total Entries per Bank Transaction Code +++Sum	Sum	0..1	O	Summe aller Kontobewegungen pro BTC	
Statement +Transactions Summary ++Total Entries per Bank Transaction Code +++Total Net Entry	TtlNetNtry	0..1	O		
Statement +Transactions Summary ++Total Entries per Bank Transaction Code +++Total Net Entry ++++Total Net Entry Amount	Amt	1..1	M	Veränderung des Kontostands aufgrund aller im Kontoauszug gelieferten Kontobewegungen pro BTC.	
Statement +Transactions Summary ++Total Entries per Bank Transaction Code +++Total Net Entry ++++Credit Debit Indicator	CdtDbtInd	1..1	M	Anzeige, ob die Veränderung (Element «Total Net Entry Amount») positiv oder negativ ist.	
Statement +Transactions Summary ++Total Entries per Bank Transaction Code +++Credit Entries	CdtNtries	0..1	O		
Statement +Transactions Summary ++Total Entries per Bank Transaction Code +++Debit Entries	DbtNtries	0..1	O		

ISO-20022-Standard			Swiss Payment Standards		
Message Item	**XML Tag**	**Mult**	**St.**	**Generelle Definition**	**SPS / SEPA / Swift**
Statement +Transactions Summary ++Total Entries per Bank Transaction Code +++Forecast Indicator	FcstInd	0..1	O	Anzeige, ob die Anzeige für gebuchte oder zukünftige Kontobewegungen gilt.	
Statement +Transactions Summary ++Total Entries per Bank Transaction Code +++Bank Transaction Code	BkTxCd	1..1	M	Bank Transaction Code Dieses Element gibt Auskunft über die Art der Buchung.	
Statement +Transactions Summary ++Total Entries per Bank Transaction Code +++Bank Transaction Code ++++Domain	Domn	0..1	M	Domain des «Bank Transaction Code» Wird in der Schweiz immer geliefert.	
Statement +Transactions Summary ++Total Entries per Bank Transaction Code +++Bank Transaction Code ++++Domain +++++Cd	Cd	1..1	M	Domain-Code des «Bank Transaction Code». Wird in der Schweiz immer geliefert.	
Statement +Transactions Summary ++Total Entries per Bank Transaction Code +++Bank Transaction Code ++++Domain +++++Family	Fmly	1..1	M	Familie des «Bank Transaction Code». Wird in der Schweiz immer geliefert.	

ISO-20022-Standard			Swiss Payment Standards		
Message Item	**XML Tag**	**Mult**	**St.**	**Generelle Definition**	**SPS / SEPA / Swift**
Statement +Transactions Summary ++Total Entries per Bank Transaction Code +++Bank Transaction Code ++++Domain +++++Family ++++++Cd	Cd	1..1	M	Family-Code des «Bank Transaction Code». Wird in der Schweiz immer geliefert.	
Statement +Transactions Summary ++Total Entries per Bank Transaction Code +++Bank Transaction Code ++++Domain +++++Family ++++++Sub Family Code	SubFmlyCd	1..1	M	SubFamily-Code des «Bank Transaction Code». Wird in der Schweiz immer geliefert.	
Statement +Transactions Summary ++Total Entries per Bank Transaction Code +++Bank Transaction Code ++++Proprietary	Prtry	0..1	O		
Statement +Transactions Summary ++Total Entries per Bank Transaction Code +++Bank Transaction Code ++++Proprietary +++++Code	Cd	1..1	M		

ISO-20022-Standard			Swiss Payment Standards		
Message Item	**XML Tag**	**Mult**	**St.**	**Generelle Definition**	**SPS / SEPA / Swift**
Statement +Transactions Summary ++Total Entries per Bank Transaction Code +++Bank Transaction Code ++++Proprietary +++++Issuer	Issr	0..1	O		
Statement +Transactions Summary ++Total Entries per Bank Transaction Code +++Availability	Avlbty	0..n	O		
Statement +Transactions Summary ++Total Entries per Bank Transaction Code +++Date	Dt	0..1	O		

Tabelle 21: Statement/Report/Notification (B-Level)

4.1.4 Entry (Ntry, C-Level)

Das Element «*Entry*» (C-Level) beinhaltet die Subelemente, welche eine einzelne Buchung auf dem entsprechenden Konto beschreiben. Eine Buchung kann dabei mehrere Transaktionen zusammenfassen. Die Details zu diesen Transaktionen sind in Kapitel 4.1.5 «Entry Details (NtryDtls, D-Level)» beschrieben.

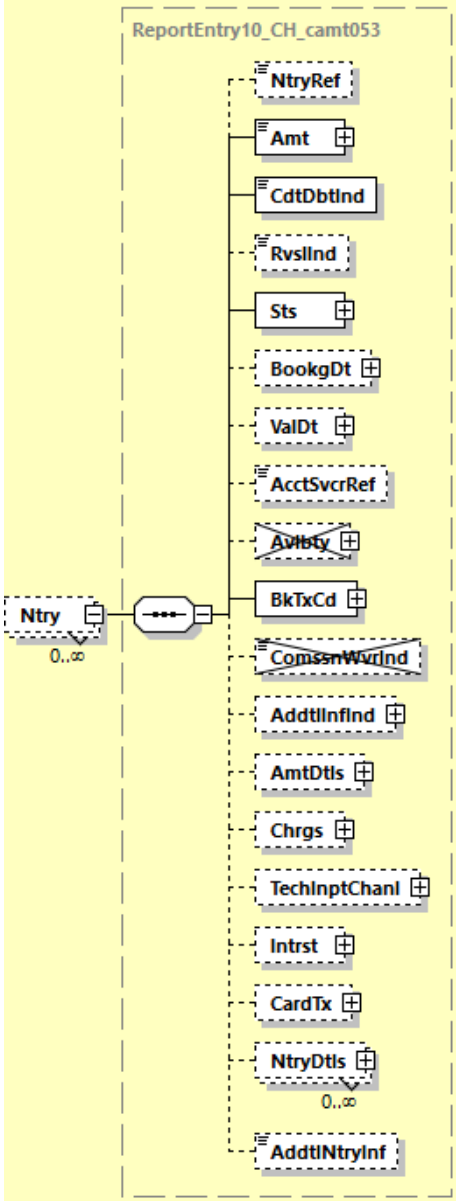

Abbildung 15: Entry (Ntry)

In Abweichung zum «camt.053» gelten für «camt.052» und «camt.054» die folgenden Abweichungen:

Element	camt.052	camt.054
Entry Status <Sts>	Ausprägung PDNG erlaubt	Ausprägung PDNG erlaubt

Die nachstehende Tabelle spezifiziert alle für die Swiss Payment Standards relevanten Teile des Elements «*Entry*».

ISO-20022-Standard			Swiss Payment Standards		
Message Item	**XML Tag**	**Mult**	**St.**	**Generelle Definition**	**SPS / SEPA / Swift**
Entry	Ntry	0..n	O	Detailinformationen zu einer einzelnen Buchung Wird immer geliefert, wenn mindestens 1 Kontobewegung stattgefunden hat. Wenn keine Kontobewegung vorliegt und nur Kontosalden gemeldet werden, wird dieses Element nicht geliefert. camt.052/053: Dieses Element ist optional. camt.054: Dieses Element wird immer geliefert. Beschreibung der Subelemente gem. Kapitel 4.1.4	Swift MT 940: Keine Zuordnung MT 942: Keine Zuordnung MT 900/910: Keine Zuordnung
Entry +Entry Reference	NtryRef	0..1	O	Standardisierte CH-Verfahren: Bei LSV, CH-DD und QR-IBAN Eingängen sowie bei Eingängen mit Referenztyp SCOR wird immer ein Wert geliefert und unterscheidet sich in der Art der Sammelbuchungslogik (Beschreibung der Varianten siehe Schweizer Business Rules [6], Kapitel 1.2): Variante 1: ESR-Teilnehmernummer in LSV im Format 010001628 Variante 2: ESR-Teilnehmernummer in LSV und BESR-ID (Beispiel: 010001628/123456) Variante 3: RS-PID im Format 41100000000872800 Variante 4: QR-IBAN im Format CH4431999123000889012 Variante 5: QR-IBAN und erste 6 Stellen der QR-Referenz (Beispiel: CH4431999123000889012/123456) Variante 6: IBAN im Format CH4412345123000889012 Variante 7: IBAN und Stellen 5 – 10 der ISO Creditor Reference, Gross-/Kleinschreibung für Sammlung nicht relevant (Beispiel: CH4412345123000889012/123ABC) Nicht standardisierte Verfahren: In anderen Fällen kann die «Referenz für den Kontoinhaber» oder die IBAN geliefert werden.	QR: QR: Bei IBAN mit Referenz (SCOR): Variante 6 oder 7 Bei QR-IBAN: Variante 4 oder 5 LSV: Variante 1 und 2. CH-DD: Variante 3 Swift Für nicht standardisierte Verfahren: MT 940: Subfeld 7 aus Feld 61

ISO-20022-Standard			Swiss Payment Standards		
Message Item	**XML Tag**	**Mult**	**St.**	**Generelle Definition**	**SPS / SEPA / Swift**
Entry +Amount	Amt	1..1	M	Betrag und Währung der Buchung Die Währung des Felds «Amount» auf «Entry»-Ebene ist mit der Kontowährung identisch. Hinweis: Die Währung wird immer als Attribut zum Element «Amount» mitgeliefert.	QR: Einzel- oder Sammelbuchung QR_Feld: Bei Einzelbuchung: QRCH +CcyAmtDate ++Amt LSV: Typ3: Einzelbetrag oder Betrag aus Sammelbuchung Swift MT 940: Subfeld 5 (Amount) aus Feld :61:, Währung aus Feld:60a: Currency MT 942: Subfeld 5 (Amount) aus Feld :61:, Währung aus Feld:60a: Currency MT 900/910: Subfeld 2+3 (Currency, Amount) aus Feld : 32A:
	@ Ccy		M	Währungscode	
Entry +Credit Debit Indicator	CdtDbtInd	1..1	M	Indikator für Soll- oder Haben-Buchung	Swift MT 940: Subfeld 3 (Debit/Credit Mark) aus Feld : 61: MT 942: Subfeld 3 (Debit/Credit Mark) aus Feld :61: MT 900/910: DBIT bei MT900, CRDT bei MT910
Entry +Reversal Indicator	RvslInd	0..1	O	Indikator zeigt an, ob die Buchung eine Rückleitung ist. Er soll nur für einen Umsatz (Entry) vorhanden sein im Falle: 1. Rückläufer aus SDD (Return/Refund). 2. Rückläufer aus CH-DD bzw. CH-TA. 3. Rückläufer aus Überweisungen (Rückzahlung, da Gutschrift beim Finanzinstitut des Zahlungsempfängers nicht erfolgen konnte). 4. Bankinterne Stornos. Wenn der «Credit Debit Indicator» gleich CRDT ist und der «Reversal Indicator» gleich TRUE, dann handelt es sich bei der Originalbuchung um eine Debit-Buchung. Wenn der «Credit Debit Indicator» gleich DBIT ist und der «Reversal Indicator» gleich TRUE, dann handelt es sich bei der Originalbuchung um eine Credit-Buchung.	

ISO-20022-Standard			Swiss Payment Standards		
Message Item	**XML Tag**	**Mult**	**St.**	**Generelle Definition**	**SPS / SEPA / Swift**
Entry +Status	Sts	1..1	M		
Entry +Status ++Code	Cd {Or	1..1	M	Status einer Buchung Seitens der Schweizer Finanzinstitute werden folgende Codes angeboten: • BOOK (Booked) • PDNG (Pending) camt.053: Nur BOOK wird geliefert. camt.052/054: BOOK und PDNG kann geliefert werden.	
Entry +Status ++Proprietary	Prtry Or}	1..1	ND		
Entry +Booking Date	BookgDt	0..1	O	Entspricht dem Buchungsdatum. camt.053: Element wird immer geliefert. camt.052: Element kann geliefert werden. camt.054: Element kann geliefert werden.	QR: Element <Dt> wird immer geliefert. LSV: Element <Dt> wird immer geliefert. SCT: Element <Dt> wird immer geliefert.+/BDD SDD: Element <Dt> wird immer geliefert.
Entry +Booking Date ++Date	Dt {Or	1..1	D	Wenn verwendet, darf «Date Time» nicht verwendet werden.	Swift MT 940: Subfeld 2 (Entry Date) aus Feld :61: MT 942: Subfeld 2 (Entry Date) aus Feld :61: MT 900/910: Keine Zuordnung
Entry +Booking Date ++Date Time	DtTm Or}	1..1	D	Wenn verwendet, darf «Date» nicht verwendet werden.	
Entry +Value Date	ValDt	0..1	O	Entspricht dem Valutadatum.	QR: Element <Dt> wird immer geliefert. LSV: Element <Dt> wird immer geliefert. SCT: Element <Dt> wird immer geliefert.+/BDD SDD: Element <Dt> wird immer geliefert.
Entry +Value Date ++Date	Dt {Or	1..1	D	Wenn verwendet, darf «Date Time» nicht verwendet werden.	Swift MT 940: Subfeld 1 (Value Date) aus Feld :61: MT 942: Subfeld 1 (Value Date) aus Feld :61: MT 900/910: Subfeld 1 (Date) aus Feld :32A:

ISO-20022-Standard			Swiss Payment Standards		
Message Item	**XML Tag**	**Mult**	**St.**	**Generelle Definition**	**SPS / SEPA / Swift**
Entry +Value Date ++Date Time	DtTm Or}	1..1	D	Wenn verwendet, darf «Date» nicht verwendet werden.	
Entry +Account Servicer Reference	AcctSvcrRef	0..1	O	Eindeutige vom Finanzinstitut zugewiesene Referenz der Buchung. Das Element wird von den Finanzinstituten immer geliefert. Es ermöglicht die Verknüpfung der Buchung in verschiedenen Avisierungs-Meldungen (z.B. camt.054, camt.053, MT940) sowie für die Duplikatsprüfung auf Buchungsebene.	Swift MT 940: Subfeld 8 (Account Servicing Institution Reference) aus Feld :61: MT 942: Subfeld 8 (Account Servicing Institution Reference) aus Feld :61: MT 900/910: Feld :20:
Entry +Availability	Avlbty	0..n	ND		

ISO-20022-Standard			Swiss Payment Standards		
Message Item	**XML Tag**	**Mult**	**St.**	**Generelle Definition**	**SPS / SEPA / Swift**
Entry +Bank Transaction Code	BkTxCd	1..1	M	Bank Transaction Code Dieses Element gibt Auskunft über die Art der Buchung.	QR: Bei QR-Referenz (QRR) oder ISO-Referenz (SCOR): Sicht Zahlungsempfänger: PMNT / RCDT / VCOM Sicht Zahlungsempfänger Instant-Zahlungen: PMNT / RRCT / VCOM LSV: Für Lastschrift: PMNT / IDDT / PMDD (für Creditor) Für Rücklastschrift: PMNT / IDDT / PRDD (für Creditor) Die Rücklastschrift ist ein eigener Geschäftsfall und keine Stornobuchung. SCT: Sicht Zahlungsempfänger: PMNT / RCDT / ESCT Sicht Zahlungspflichtiger: PMNT / ICDT / ESCT+/BDD SDD: Sicht Zahlungsempfänger: SEPA Core Direct Debit: PMNT / IDDT / ESDD SEPA B2B Direct Debit: PMNT / IDDT / BBDD Sicht Zahlungspflichtiger: SEPA Core Direct Debit: PMNT / RDDT / ESDD SEPA B2B Direct Debit: PMNT / RDDT / BBDD
Entry +Bank Transaction Code ++Domain	Domn	0..1	M	Domain des «Bank Transaction Code» Wird in der Schweiz immer geliefert.	

ISO-20022-Standard			Swiss Payment Standards		
Message Item	**XML Tag**	**Mult**	**St.**	**Generelle Definition**	**SPS / SEPA / Swift**
Entry +Bank Transaction Code ++Domain +++Code	Cd	1..1	M	Domain-Code des «Bank Transaction Code» Wird in der Schweiz immer geliefert.	
Entry +Bank Transaction Code ++Domain +++Family	Fmly	1..1	M	Familie des «Bank Transaction Code» Wird in der Schweiz immer geliefert.	
Entry +Bank Transaction Code ++Domain +++Family ++++Code	Cd	1..1	M	Family-Code des «Bank Transaction Code» Wird in der Schweiz immer geliefert.	
Entry +Bank Transaction Code ++Domain +++Family ++++Sub Family Code	SubFmlyCd	1..1	M	SubFamily-Code des «Bank Transaction Code» Wird in der Schweiz immer geliefert.	
Entry +Bank Transaction Code ++Proprietary	Prtry	0..1	O		
Entry +Bank Transaction Code ++Proprietary +++Code	Cd	1..1	M	Kann den bisherigen proprietären Geschäftsvorfall-Code enthalten.	
Entry +Bank Transaction Code ++Proprietary +++Issuer	Issr	0..1	O		
Entry +Commission Waiver Indicator	ComssnWvrInd	0..1	ND		

ISO-20022-Standard			Swiss Payment Standards		
Message Item	**XML Tag**	**Mult**	**St.**	**Generelle Definition**	**SPS / SEPA / Swift**
Entry +Additional Information Indicator	AddtlInfInd	0..1	O	In diesem Element kann eine Referenz auf die separate Anzeige in einer «camt.054»-Meldung angegeben werden. camt.053: Element kann geliefert werden. camt.052: Element kann geliefert werden. camt.054: Element wird nicht verwendet.	
Entry +Additional Information Indicator ++Message Name Identification	MsgNmId	0..1	O	Name (Typ) der Meldung, welche die Details dieser Transaktion beinhaltet	
Entry +Additional Information Indicator ++Messsage Identification	MsgId	0..1	O	ID der Meldung, welche die Details dieser Transaktion beinhaltet	
Entry +Amount Details	AmtDtls	0..1	O	Belegungsregeln siehe Kapitel 3.3 «Verwendungsgrundsätze Betragselemente (Amounts)»	
Entry +Amount Details ++Instructed Amount	InstdAmt	0..1	O	Betrag in Auftragswährung	
Entry +Amount Details ++Instructed Amount +++Amount	Amt	1..1	M		
	@ Ccy		M		
Entry +Amount Details ++Instructed Amount +++Currency Exchange	CcyXchg	0..1	O	Informationen zum Umrechnungskurs	
Entry +Amount Details ++Instructed Amount +++Currency Exchange ++++Source Currency	SrcCcy	1..1	M	Ursprungswährung	

ISO-20022-Standard			Swiss Payment Standards		
Message Item	**XML Tag**	**Mult**	**St.**	**Generelle Definition**	**SPS / SEPA / Swift**
Entry +Amount Details ++Instructed Amount +++Currency Exchange ++++Target Currency	TrgtCcy	0..1	O	Zielwährung	
Entry +Amount Details ++Instructed Amount +++Currency Exchange ++++Unit Currency	UnitCcy	0..1	O	Währung, in der das Umtauschverhältnis angegeben wird. Bei z.B. 1 CHF = xxx CUR ist dies die Währung CHF.	
Entry +Amount Details ++Instructed Amount +++Currency Exchange ++++Exchange Rate	XchgRate	1..1	M	Umrechnungskurs für die betreffende Buchung Die Umrechnungskurse werden nach der Usanz der jeweiligen Bank geliefert: immer Währungseinheit 1 oder nach Währungen gestaffelte Währungseinheiten (z.B. Währungseinheit 1 für EUR, USD, GBP usw. und Währungseinheit 100 für JPY, DKK, SEK usw.)	
Entry +Amount Details ++Instructed Amount +++Currency Exchange ++++Contract Identification	CtrctId	0..1	O	Vertragsnummer	
Entry +Amount Details ++Instructed Amount +++Currency Exchange ++++Quotation Date	QtnDt	0..1	O	Datum/Zeit der Umrechnung	
Entry +Amount Details ++Transaction Amount	TxAmt	0..1	O	Betrag, der zwischen den beteiligten Finanzinstituten ausgetauscht wird.	
Entry +Amount Details ++Transaction Amount +++Amount	Amt	1..1	M		

ISO-20022-Standard			Swiss Payment Standards		
Message Item	**XML Tag**	**Mult**	**St.**	**Generelle Definition**	**SPS / SEPA / Swift**
Entry +Amount Details ++Transaction Amount +++Currency Exchange	CcyXchg	0..1	O	Informationen zum Umrechnungskurs	
Entry +Amount Details ++Counter Value Amount	CntrValAmt	0..1	O	Betrag in Kontowährung vor Spesen	
Entry +Amount Details ++Counter Value Amount +++Amount	Amt	1..1	M		
	@ Ccy		M		
Entry +Amount Details ++Counter Value Amount +++Currency Exchange	CcyXchg	0..1	O	Informationen zum Umrechnungskurs	
Entry +Amount Details ++Announced Posting Amount	AnncdPstngAmt	0..1	O	Wird aktuell nicht verwendet	
Entry +Amount Details ++Announced Posting Amount +++Amount	Amt	1..1	M		
	@ Ccy		M		
Entry +Amount Details ++Announced Posting Amount +++Currency Exchange	CcyXchg	0..1	O	Informationen zum Umrechnungskurs	
Entry +Amount Details ++Proprietary Amount	PrtryAmt	0..n	ND		
Entry +Charges	Chrgs	0..1	O	Sowohl von der Buchung direkt abgezogene wie auch später abgerechnete Spesen können geliefert werden.	

ISO-20022-Standard			Swiss Payment Standards		
Message Item	**XML Tag**	**Mult**	**St.**	**Generelle Definition**	**SPS / SEPA / Swift**
Entry +Charges ++Total Charges And Tax Amount	TtlChrgsAndTaxAmt	0..1	O	Sowohl von der Buchung direkt abgezogene wie auch später abgerechnete Spesen können geliefert werden.	QR: Single Advice: Total Gebühren Einzeltransaktion Batchbooking: Total Gebühren Sammelbuchung
Entry +Charges ++Record	Rcrd	0..n	O	Detailangaben zu einzelnen Spesenarten	
Entry +Charges ++Record +++Amount	Amt	1..1	M		QR: Total Gebühren je Art
	@ Ccy		M		
Entry +Charges ++Record +++Credit Debit Indicator	CdtDbtInd	0..1	O		QR: Bei Gutschrift = DBIT, bei Return = CRDT
Entry +Charges ++Record +++Charge Included Indicator	ChrgInclInd	0..1	O		QR: Abhängig je Finanzinstitut
Entry +Charges ++Record +++Type	Tp	0..1	O		
Entry +Charges ++Record +++Type ++++Code	Cd {Or	1..1	D		

ISO-20022-Standard			Swiss Payment Standards		
Message Item	**XML Tag**	**Mult**	**St.**	**Generelle Definition**	**SPS / SEPA / Swift**
Entry +Charges ++Record +++Type ++++Proprietary	Prtry Or}	1..1	D		
Entry +Charges ++Record +++Type ++++Proprietary +++++Identification	Id	1..1	M	• Werte 1-5 für Gebühren QR • Werte 6-999 und/oder Freitext für Institutsinterne Gebühren (werden Institutsspezifisch vergeben) • Werte 1000-1999 und/oder Freitext für externe Gebühren (werden Institutsspezifisch vergeben)	QR: Gebührenarten: 1 = Reject 2 = Einzahlung am Postschalter 4 = Nachbearbeitung 5 = Vollerfassung Allfällig weitere Finanzinstitut-interne Spesen
Entry +Charges ++Record +++Type ++++Proprietary +++++Issuer	Issr	0..1	O		
Entry +Charges ++Record +++Rate	Rate	0..1	O		
Entry +Charges ++Record +++Bearer	Br	0..1	O		
Entry +Charges ++Record +++Agent	Agt	0..1	O	Generelle Beschreibung der Subelemente siehe Kapitel 3.6 «Identifikation von Finanzinstituten (Agents)».	

ISO-20022-Standard			Swiss Payment Standards		
Message Item	**XML Tag**	**Mult**	**St.**	**Generelle Definition**	**SPS / SEPA / Swift**
Entry +Charges ++Record +++Agent ++++Financial Institution Identification	FinInstnId	1..1	M	Identifikation des Finanzinstituts	
Entry +Charges ++Record +++Agent ++++Branch Identification	BrnchId	0..1	O	Identifikation der Zweigstelle	
Entry +Charges ++Record +++Tax	Tax	0..1	O		
Entry +Technical Input Channel	TechInptChanl	0..1	O		
Entry +Interest	Intrst	0..1	O		
Entry +Card Transaction	CardTx	0..1	O		

Tabelle 22: Report Entry (Ntry, C-Level)

4.1.5 Entry Details (NtryDtls, D-Level)

Die Ebene «Entry Details» besteht aus den Elementen «*Batch*» und «*Transaction Details*».

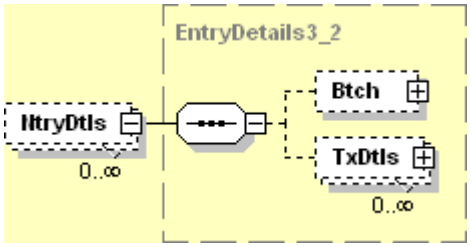

Abbildung 16: Entry Details (NtryDtls)

4.1.6 Batch (Btch, D-Level)

Die Ebene «*Batch*» enthält Informationen zur ursprünglichen Auftragsmeldung und zur Anzahl Transaktionen zu dieser Buchung.

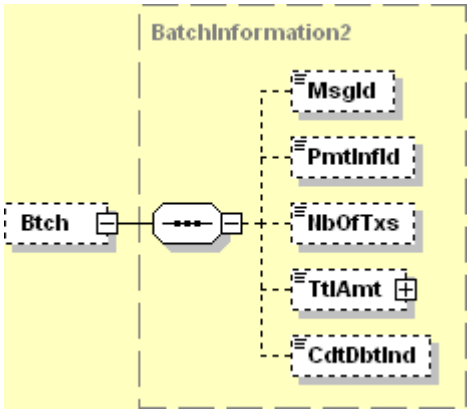

Abbildung 17: Batch (Btch)

Die nachstehende Tabelle spezifiziert alle für die Swiss Payment Standards relevanten Elemente des «*Batch*».

ISO-20022-Standard			Swiss Payment Standards		
Message Item	**XML Tag**	**Mult**	**St.**	**Generelle Definition**	**SPS / SEPA / Swift**
Entry +Entry Details	NtryDtls	0..n	O	Enthält die Details zur Buchung. Beschreibung der Subelemente gem. Kapitel 4.1.5	
Entry +Entry Details ++Batch	Btch	0..1	O		
Entry +Entry Details ++Batch +++Message Identification	MsgId	0..1	O	Verweis auf die Message-Id der Ursprungsmeldung.	
Entry +Entry Details ++Batch +++Payment Information Identification	PmtInfId	0..1	O	Hier kann die vom Kunden vergebene Sammelbuchungsreferenz angegeben werden.	
Entry +Entry Details ++Batch +++Number Of Transactions	NbOfTxs	0..1	O	Anzahl der Zahlungen in der Sammelbuchung.	QR: Einzelbuchung: N/A Sammelbuchung: Anzahl Transaktionen im Element «Number of Transactions» LSV: Einzelbuchung: N/A Sammelbuchung: Anzahl Transaktionen im Element «Number of Transactions»
Entry +Entry Details ++Batch +++Total Amount	TtlAmt	0..1	O	Gesamtsumme der Zahlungen in der Sammelbuchung.	
	@ Ccy		M		

ISO-20022-Standard			Swiss Payment Standards		
Message Item	**XML Tag**	**Mult**	**St.**	**Generelle Definition**	**SPS / SEPA / Swift**
Entry +Entry Details ++Batch +++Credit Debit Indicator	CdtDbtInd	0..1	O	Indikator, ob die Sammelbuchung eine Soll- oder Haben-Buchung darstellt.	

Tabelle 23: Batch (Btch)

4.1.7 Transaction Details (TxDtls, D-Level)

Die Ebene «*Transaction Details*» enthält Buchungsdetails zur Buchung, z. B. die «End-to-End-Identification» und andere Informationen der Transaktionen, welche in der übergeordneten Kontobuchung zusammengefasst sind.

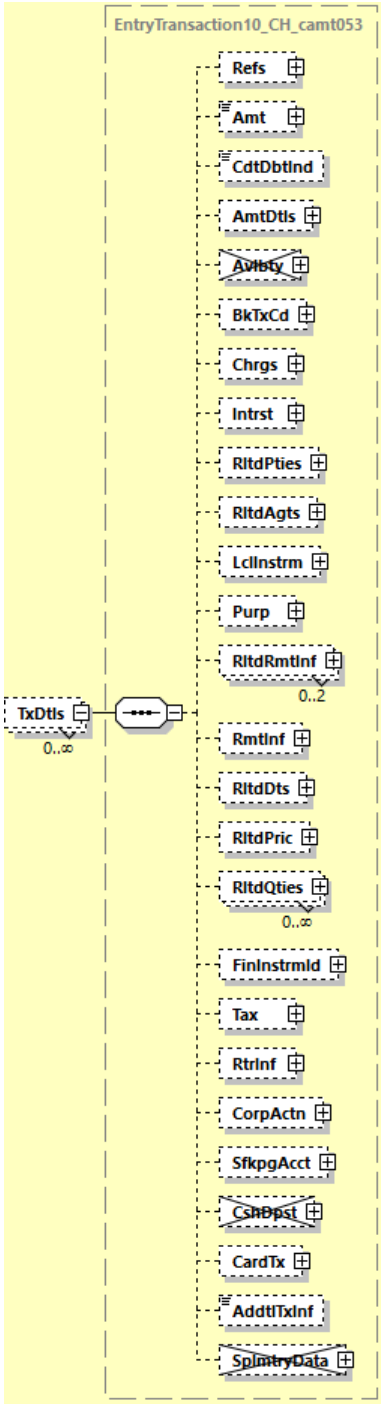

Abbildung 18: Transaction Details (TxDtls)

Die nachstehende Tabelle spezifiziert alle für die Swiss Payment Standards relevanten Elemente der «*Transaction Details*».

ISO-20022-Standard			Swiss Payment Standards		
Message Item	**XML Tag**	**Mult**	**St.**	**Generelle Definition**	**SPS / SEPA / Swift**
Transaction Details	TxDtls	0..n	O	Enthält Transaktionsdetails zur Buchung, z.B. die End-to-End-Identifikation und Remittance-Informationen. Beschreibung siehe Kapitel «Transaction Details (TxDtls, D-Level)».	
Transaction Details +References	Refs	0..1	O	Referenzen zur ursprünglichen Transaktion, zu welcher diese Details geliefert werden.	
Transaction Details +References ++Message Identification Reference	MsgId	0..1	O	«Message Identifikation» (A-Level) aus der ursprünglichen Auftragsmeldung (z.B. aus pain.001 oder aus MT103, Feld :20:)	
Transaction Details +References ++Account Servicer Reference	AcctSvcrRef	0..1	O	Das Element muss von den Finanzinstituten immer geliefert werden. Eindeutige vom Finanzinstitut zugewiesene Referenz der Buchung (Transaktion). Nur bei Einzeltransaktionen (ein C- und ein D Level) kann die Referenz identisch sein. Es ermöglicht die Verknüpfung der Transaktion in verschiedenen Avisierungs-Meldungen (z.B. camt.054, camt.053 und MT940) sowie die Duplikatsprüfung auf Transaktionsebene.	
Transaction Details +References ++Payment Information Identification	PmtInfId	0..1	O	Identifikation aus der ursprünglichen Auftragsmeldung (B-Level aus pain.001 oder pain.008)	
Transaction Details +References ++Instruction Identification	InstrId	0..1	O	ID des C-Levels aus ursprünglichem Auftrag (pain.001 oder pain.008) wird dem entsprechenden Auftraggeber (Initiating Party) wieder zurückgeliefert.	
Transaction Details +References ++End To End Identification	EndToEndId	0..1	O	Kundenreferenz des Zahlungspflichtigen aus ursprünglichem Auftrag wird durchgängig mitgegeben z.B. C-Level aus pain.001).	QR: Referenz des Zahlungspflichtigen LSV: Referenz des Zahlungsempfängers SCT: DS-01 T014 The Originator's Reference of the Credit Transfer Transaction SDD: AT T015 Creditor's reference of the Direct Debit Collection
Transaction Details +References ++UETR	UETR	0..1	O		

ISO-20022-Standard			Swiss Payment Standards		
Message Item	**XML Tag**	**Mult**	**St.**	**Generelle Definition**	**SPS / SEPA / Swift**
Transaction Details +References ++Transaction Identification	TxId	0..1	O	«Transaction Id» der entsprechenden Interbank-Meldung (pacs.008 oder pacs.003).	
Transaction Details +References ++Mandate Identification	MndtId	0..1	O	Mandats-Identifikation aus ursprünglichem SEPA Direct Debit Auftrag (C-Level, aus pain.008)	SDD: AT-M001 The unique mandate reference
Transaction Details +References ++Cheque Number	ChqNb	0..1	O		
Transaction Details +References ++Clearing System Reference	ClrSysRef	0..1	O		
Transaction Details +References ++Account Owner Transaction Identification	AcctOwnrTxId	0..1	O		
Transaction Details +References ++Account Servicer Transaction Identification	AcctSvcrTxId	0..1	O		
Transaction Details +References ++Market Infrastructure Transaction Identification	MktInfrstrctrTxId	0..1	O		
Transaction Details +References ++Processing Identification	PrcgId	0..1	O		
Transaction Details +References ++Proprietary	Prtry	0..n	O	Proprietäre Referenz	
Transaction Details +Amount	Amt	0..1	M	Transaktionsbetrag Hinweis: Die Währung wird immer als Attribut zum Element «Amount» mitgeliefert.	

ISO-20022-Standard			Swiss Payment Standards		
Message Item	**XML Tag**	**Mult**	**St.**	**Generelle Definition**	**SPS / SEPA / Swift**
Transaction Details +Credit Debit Indicator	CdtDbtInd	0..1	M		
Transaction Details +Amount Details	AmtDtls	0..1	O	Belegungsregeln siehe Kapitel 3.3 «Verwendungsgrundsätze Betragselemente (Amounts)»	
Transaction Details +Amount Details ++Instructed Amount	InstdAmt	0..1	O	Betrag in Auftragswährung	
Transaction Details +Amount Details ++Instructed Amount +++Amount	Amt	1..1	M		
	@ Ccy		M		
Transaction Details +Amount Details ++Instructed Amount +++Currency Exchange	CcyXchg	0..1	O	Informationen zum Umrechnungskurs	
Transaction Details +Amount Details ++Instructed Amount +++Currency Exchange ++++Source Currency	SrcCcy	1..1	M	Ursprungswährung	
Transaction Details +Amount Details ++Instructed Amount +++Currency Exchange ++++Target Currency	TrgtCcy	0..1	O	Zielwährung	
Transaction Details +Amount Details ++Instructed Amount +++Currency Exchange ++++Unit Currency	UnitCcy	0..1	O	Währung, in der das Umtauschverhältnis angegeben wird. Bei z.B. 1 CHF = xxx CUR ist dies die Währung CHF.	

ISO-20022-Standard			Swiss Payment Standards		
Message Item	**XML Tag**	**Mult**	**St.**	**Generelle Definition**	**SPS / SEPA / Swift**
Transaction Details +Amount Details ++Instructed Amount +++Currency Exchange ++++Exchange Rate	XchgRate	1..1	M	Umrechnungskurs für die betreffende Buchung Die Umrechnungskurse werden nach der Usanz der jeweiligen Bank geliefert: immer Währungseinheit 1 oder nach Währungen gestaffelte Währungseinheiten (z.B. Währungseinheit 1 für EUR, USD, GBP usw. und Währungseinheit 100 für JPY, DKK, SEK usw.)	
Transaction Details +Amount Details ++Instructed Amount +++Currency Exchange ++++Contract Identification	CtrctId	0..1	O	Vertragsnummer	
Transaction Details +Amount Details ++Instructed Amount +++Currency Exchange ++++Quotation Date	QtnDt	0..1	O	Datum/Zeit der Umrechnung	
Transaction Details +Amount Details ++Transaction Amount	TxAmt	0..1	O	Betrag, der zwischen den beteiligten Finanzinstituten ausgetauscht wurde (Vergütungsbetrag). Subelemente siehe Element «Instructed Amount» <InstdAmt>.	
Transaction Details +Amount Details ++Transaction Amount +++Amount	Amt	1..1	M	Transaktionsbetrag: Betrag, der zwischen den beteiligten Finanzinstituten ausgetauscht wurde.	QR_Feld: QRCH +CcyAmtDate ++Amt QR: Betrag LSV: Betrag SCT: DS-01 T002 Amount of the SEPA Credit Transfer in euro SDD: AT-T002 The amount of the collection in euro
Transaction Details +Amount Details ++Transaction Amount +++Currency Exchange	CcyXchg	0..1	O	Informationen zum Umrechnungskurs	
Transaction Details +Amount Details ++Counter Value Amount	CntrValAmt	0..1	O	Betrag in Kontowährung vor Spesen Subelemente siehe Element «Instructed Amount» <InstdAmt>.	

ISO-20022-Standard			Swiss Payment Standards		
Message Item	**XML Tag**	**Mult**	**St.**	**Generelle Definition**	**SPS / SEPA / Swift**
Transaction Details +Amount Details ++Announced Posting Amount	AnncdPstngAmt	0..1	O	Wird für Zahlungen innerhalb und aus CH/LI nicht verwendet	
Transaction Details +Amount Details ++Proprietary Amount	PrtryAmt	0..n	O	Wird für Zahlungen innerhalb und aus CH/LI nicht verwendet	
Transaction Details +Availability	Avlbty	0..n	ND		
Transaction Details +Bank Transaction Code	BkTxCd	0..1	O	Informationen zur Art des Geschäfts. Externe Codeliste analog dem Element auf C-Level. Code auf D-Level kann z.B. bei Sammlerauflösung unterschiedlich zum C-Level sein (siehe auch Schweizer Codeliste im Anhang).	QR: Sicht Zahlungsempfänger: Variante 1: Ohne Herkunft der Einzeltransaktion. BTC ist gleich wie im C-Level: PMNT / RCDT / VCOM (Zahlungen) PMNT / RRCT/ VCOM (Instant-Zahlungen) Variante 2: Zeigt die Herkunft der Einzeltransaktion. Poststelle: PMNT / CNTR / CDPT ZAG: PMNT / RCDT / DMCT Elektronisch: PMNT / RCDT / AUTT SIC/euroSIC: PMNT / RCDT / ATXN LSV: Element «Proprietary» mit «alten Trans-aktionsartcodes» verwendet. SDD: AT-T001 The identification code of the Scheme or an equivalent debit bank specific - SEPA Direct Debit based - direct debit product identification
Transaction Details +Bank Transaction Code ++Domain	Domn	0..1	O		

ISO-20022-Standard			Swiss Payment Standards		
Message Item	**XML Tag**	**Mult**	**St.**	**Generelle Definition**	**SPS / SEPA / Swift**
Transaction Details +Bank Transaction Code ++Domain +++Code	Cd	1..1	M		
Transaction Details +Bank Transaction Code ++Domain +++Family	Fmly	1..1	M		
Transaction Details +Bank Transaction Code ++Domain +++Family ++++Code	Cd	1..1	M		
Transaction Details +Bank Transaction Code ++Domain +++Family ++++Sub Family Code	SubFmlyCd	1..1	M		
Transaction Details +Bank Transaction Code ++Proprietary	Prtry	0..1	O		
Transaction Details +Charges	Chrgs	0..1	O	Sowohl von der Transaktion direkt abgezogene wie auch später abgerechnete Spesen können geliefert werden.	
Transaction Details +Charges ++Total Charges And Tax Amount	TtlChrgsAndTaxAmt	0..1	O	Sowohl von der Transaktion direkt abgezogene wie auch später abgerechnete Spesen können geliefert werden.	QR: Total Gebühren der Einzeltransaktion
	@ Ccy		M		
Transaction Details +Charges ++Record	Rcrd	0..n	O	Detailangaben zu einzelnen Spesenarten	
Transaction Details +Charges ++Record +++Amount	Amt	1..1	M		QR: Gebühr je Art

ISO-20022-Standard			Swiss Payment Standards		
Message Item	**XML Tag**	**Mult**	**St.**	**Generelle Definition**	**SPS / SEPA / Swift**
	@ Ccy		M		
Transaction Details +Charges ++Record +++Credit Debit Indicator	CdtDbtInd	0..1	O		
Transaction Details +Charges ++Record +++Charge Included Indicator	ChrgInclInd	0..1	O		QR: Abhängig je Finanzinstitut
Transaction Details +Charges ++Record +++Type	Tp	0..1	O		
Transaction Details +Charges ++Record +++Type ++++Code	Cd {Or	1..1	D		
Transaction Details +Charges ++Record +++Type ++++Proprietary	Prtry Or}	1..1	D		
Transaction Details +Charges ++Record +++Type ++++Proprietary +++++Identification	Id	1..1	M	• Werte 1-5 für Gebühren QR • Werte 6-999 und/oder Freitext für Institutsinterne Gebühren (werden Institutsspezifisch vergeben) • Werte 1000-1999 und/oder Freitext für externe Gebühren (werden Institutsspezifisch vergeben)	QR: Gebührenarten: 1 = Reject 2 = Einzahlung am Postschalter 4 = Nachbearbeitung 5 = Vollerfassung Allfällig weitere Finanzinstitut-interne Spesen

ISO-20022-Standard			Swiss Payment Standards		
Message Item	**XML Tag**	**Mult**	**St.**	**Generelle Definition**	**SPS / SEPA / Swift**
Transaction Details +Charges ++Record +++Type ++++Proprietary +++++Issuer	Issr	0..1	O		
Transaction Details +Charges ++Record +++Rate	Rate	0..1	O		
Transaction Details +Charges ++Record +++Bearer	Br	0..1	O	Das Subelement «Charge Bearer» kann zusätzlich verwendet werden, um anzugeben, wer die Gebühren trägt. Es handelt sich um eine fixe Codeliste: • DEBT • CRED • SHAR • SLEV Siehe Schweizer Business Rules [6], Kapitel 1.2.	
Transaction Details +Charges ++Record +++Agent	Agt	0..1	O	Generelle Beschreibung der Subelemente siehe Kapitel 3.6 «Identifikation von Finanzinstituten (Agents)».	
Transaction Details +Charges ++Record +++Agent ++++Financial Institution Identification	FinInstnId	1..1	M	Identifikation des Finanzinstituts	
Transaction Details +Charges ++Record +++Agent ++++Branch Identification	BrnchId	0..1	O	Identifikation der Zweigstelle	

ISO-20022-Standard			Swiss Payment Standards		
Message Item	**XML Tag**	**Mult**	**St.**	**Generelle Definition**	**SPS / SEPA / Swift**
Transaction Details +Charges ++Record +++Tax	Tax	0..1	O		
Transaction Details +Interest	Intrst	0..1	O		
Transaction Details +Related Parties	RltdPties	0..1	O	Beteiligte Parteien, sofern bekannt, können im Kontoauszug angegeben werden. Subelemente gemäss ISO-Standard. Nachfolgend sind diejenigen Elemente aufgeführt, welche durch die Schweizer Finanzinstitute einheitlich verstanden und geliefert werden. Bei R-Transaktionen behalten die beteiligten Parteien (Creditor/Debtor, Ultimate Creditor/Ultimate Debtor) die Rolle aus der Originaltransaktion.	
Transaction Details +Related Parties ++Initiating Party	InitgPty	0..1	O	Initiating Party	
Transaction Details +Related Parties ++Initiating Party +++Party	Pty {Or	1..1	M	Generelle Beschreibung der Subelemente siehe Kapitel 3.7 «Identifikation von Parteien (Parties)».	
Transaction Details +Related Parties ++Initiating Party +++Agent	Agt Or}	1..1	ND		
Transaction Details +Related Parties ++Debtor	Dbtr	0..1	O	Zahler	QR_Feld: n/a (Informationen zum Zahler und nicht des Rechnungsempfängers aus dem QR Code) QR: Angaben zum Zahler
Transaction Details +Related Parties ++Debtor +++Party	Pty {Or	1..1	M	Generelle Beschreibung der Subelemente siehe Kapitel 3.7 «Identifikation von Parteien (Parties)».	

ISO-20022-Standard			Swiss Payment Standards		
Message Item	**XML Tag**	**Mult**	**St.**	**Generelle Definition**	**SPS / SEPA / Swift**
Transaction Details +Related Parties ++Debtor +++Party ++++Name	Nm	0..1	O	Name des Zahlers (bei Überweisungen)	SCT: DS-01 P001 name of the Originator
Transaction Details +Related Parties ++Debtor +++Party ++++Postal Address	PstlAdr	0..1	O	Adresse des Zahlers Generelle Beschreibung der Subelemente siehe Kapitel 3.4 «Adressdaten»	SCT: DS-01 P005 address of the Originator+/BDD
Transaction Details +Related Parties ++Debtor +++Party ++++Identification	Id	0..1	O	ID des Zahlers (bei Überweisungen)	SCT: DS-01 P004 The Originator identification Code+/ BDD
Transaction Details +Related Parties ++Debtor +++Party ++++Identification +++++Organisation Identification	OrgId {Or	1..1	D		
Transaction Details +Related Parties ++Debtor +++Party ++++Identification +++++Private Identification	PrvtId Or}	1..1	D		
Transaction Details +Related Parties ++Debtor +++Party ++++Country Of Residence	CtryOfRes	0..1	O	Wohnsitz- oder Niederlassungsstaat	

ISO-20022-Standard			Swiss Payment Standards		
Message Item	**XML Tag**	**Mult**	**St.**	**Generelle Definition**	**SPS / SEPA / Swift**
Transaction Details +Related Parties ++Debtor +++Party ++++Contact Details	CtctDtls	0..1	O	Kontaktdaten, nur das Subelement <Nm> wird geliefert	
Transaction Details +Related Parties ++Debtor +++Agent	Agt Or}	1..1	ND		
Transaction Details +Related Parties ++Debtor Account	DbtrAcct	0..1	O	Konto des Zahlers	SCT: DS-01 D001 The IBAN of the account of the Originator+/BDD
Transaction Details +Related Parties ++Debtor Account +++Identification	Id	1..1	M		
Transaction Details +Related Parties ++Debtor Account +++Identification ++++IBAN	IBAN {Or	1..1	D		
Transaction Details +Related Parties ++Debtor Account +++Identification ++++Other	Othr Or}	1..1	D		
Transaction Details +Related Parties ++Debtor Account +++Type	Tp	0..1	O	Wird für Zahlungen innerhalb und aus CH/LI nicht verwendet	
Transaction Details +Related Parties ++Debtor Account +++Currency	Ccy	0..1	O	Wird für Zahlungen innerhalb und aus CH/LI nicht verwendet	

ISO-20022-Standard			Swiss Payment Standards		
Message Item	**XML Tag**	**Mult**	**St.**	**Generelle Definition**	**SPS / SEPA / Swift**
Transaction Details +Related Parties ++Debtor Account +++Name	Nm	0..1	O		
Transaction Details +Related Parties ++Debtor Account +++Proxy	Prxy	0..1	O		SCT: P003 Proxy+/BDD
Transaction Details +Related Parties ++Ultimate Debtor	UltmtDbtr	0..1	O	Endgültiger Zahlungspflichtiger	QR: Angaben zum endgültigen Zahlungspflichten aus dem QR-Code
Transaction Details +Related Parties ++Ultimate Debtor +++Party	Pty {Or	1..1	M	Generelle Beschreibung der Subelemente siehe Kapitel 3.7 «Identifikation von Parteien (Parties)».	
Transaction Details +Related Parties ++Ultimate Debtor +++Party ++++Name	Nm	0..1	O	Name des endgültigen Zahlungspflichtigen (bei Überweisungen)	QR_Feld: QRCH +UltmtDbtr ++Name SCT: DS-01 P006 The name of the Originator Reference Party

ISO-20022-Standard			Swiss Payment Standards		
Message Item	**XML Tag**	**Mult**	**St.**	**Generelle Definition**	**SPS / SEPA / Swift**
Transaction Details +Related Parties ++Ultimate Debtor +++Party ++++Postal Address	PstlAdr	0..1	O	Adresse des endgültigen Zahlungspflichtigen Generelle Beschreibung der Subelemente siehe Kapitel 3.4 «Adressdaten»	QR: Folgende Subelemente werden übernommen (sofern vorhanden). QR_Feld: QRCH strukturiert: +UltmtDbtr ++StrtNm ++BldgNb ++PstCd ++TwnNm ++Ctry QRCH unstrukturiert: +UltmtDbtr ++Addressline 1 ++Addressline 2 ++Ctry
Transaction Details +Related Parties ++Ultimate Debtor +++Party ++++Identification	Id	0..1	O	ID des endgültigen Zahlungspflichtigen (bei Überweisungen)	SCT: DS-01 P007 The identification Code of the Originator Reference Party+/BDD
Transaction Details +Related Parties ++Ultimate Debtor +++Party ++++Identification +++++Organisation Identification	OrgId {Or	1..1	D	Identifikation einer juristischen Person	
Transaction Details +Related Parties ++Ultimate Debtor +++Party ++++Identification +++++Private Identification	PrvtId Or}	1..1	D	Identifikation einer natürlichen Person	

ISO-20022-Standard			Swiss Payment Standards		
Message Item	**XML Tag**	**Mult**	**St.**	**Generelle Definition**	**SPS / SEPA / Swift**
Transaction Details +Related Parties ++Ultimate Debtor +++Party ++++Country Of Residence	CtryOfRes	0..1	O	Wohnsitz- oder Niederlassungsstaat	
Transaction Details +Related Parties ++Ultimate Debtor +++Party ++++Contact Details	CtctDtls	0..1	O		
Transaction Details +Related Parties ++Ultimate Debtor +++Party ++++Contact Details +++++Name	Nm	0..1	O		
Transaction Details +Related Parties ++Ultimate Debtor +++Agent	Agt Or}	1..1	ND		
Transaction Details +Related Parties ++Creditor	Cdtr	0..1	O	Zahlungsempfänger	QR: Zahlungsempfänger: Keine Angaben, da Daten redundant mit dem Kontoinhaber (B-Level)
Transaction Details +Related Parties ++Creditor +++Party	Pty {Or	1..1	M	Generelle Beschreibung der Subelemente siehe Kapitel 3.7 «Identifikation von Parteien (Parties)».	
Transaction Details +Related Parties ++Creditor +++Party ++++Name	Nm	0..1	O	Name des Zahlungsempfängers (bei Überweisungen)	SCT: DS-01 E001 The name of the Beneficiary SDD: AT-E001 The name of the creditor

ISO-20022-Standard			Swiss Payment Standards		
Message Item	**XML Tag**	**Mult**	**St.**	**Generelle Definition**	**SPS / SEPA / Swift**
Transaction Details +Related Parties ++Creditor +++Party ++++Postal Address	PstlAdr	0..1	O	Adresse des Zahlungsempfängers Generelle Beschreibung der Subelemente siehe Kapitel 3.4 «Adressdaten»	SCT: DS-01 E004 The address of the Beneficiary+/BDD
Transaction Details +Related Parties ++Creditor +++Party ++++Identification	Id	0..1	O	ID des Zahlungsempfängers (bei Überweisungen)	SCT: DS-01 E005 The Beneficiary identification code+/ BDD SDD: Der «Creditor Identifier» wird in <PrvtId><Othr> mitgeliefert (Belegung analog pain.008)
Transaction Details +Related Parties ++Creditor +++Party ++++Identification +++++Organisation Identification	OrgId {Or	1..1	D	Identifikation einer juristischen Person	
Transaction Details +Related Parties ++Creditor +++Party ++++Identification +++++Private Identification	PrvtId Or}	1..1	D	Identifikation einer natürlichen Person	
Transaction Details +Related Parties ++Creditor +++Party ++++Country Of Residence	CtryOfRes	0..1	O	Wohnsitz- oder Niederlassungsstaat	
Transaction Details +Related Parties ++Creditor +++Party ++++Contact Details	CtctDtls	0..1	O	Kontaktdaten	

ISO-20022-Standard			Swiss Payment Standards		
Message Item	**XML Tag**	**Mult**	**St.**	**Generelle Definition**	**SPS / SEPA / Swift**
Transaction Details +Related Parties ++Creditor +++Party ++++Contact Details +++++Name	Nm	0..1	O		
Transaction Details +Related Parties ++Creditor +++Agent	Agt Or}	1..1	ND		
Transaction Details +Related Parties ++Creditor Account	CdtrAcct	0..1	O	Konto des Zahlungsempfängers	SCT: DS-01 C001 The IBAN of the account of the beneficiary+/BDD
Transaction Details +Related Parties ++Creditor Account +++Identification	Id	1..1	M		
Transaction Details +Related Parties ++Creditor Account +++Identification ++++IBAN	IBAN {Or	1..1	D		
Transaction Details +Related Parties ++Creditor Account +++Identification ++++Other	Othr Or}	1..1	D		
Transaction Details +Related Parties ++Creditor Account +++Identification ++++Other +++++Identification	Id	1..1	M		

ISO-20022-Standard			Swiss Payment Standards		
Message Item	**XML Tag**	**Mult**	**St.**	**Generelle Definition**	**SPS / SEPA / Swift**
Transaction Details +Related Parties ++Creditor Account +++Type	Tp	0..1	O	Wird für Zahlungen innerhalb und aus CH/LI nicht verwendet	
Transaction Details +Related Parties ++Creditor Account +++Currency	Ccy	0..1	O	Wird für Zahlungen innerhalb und aus CH/LI nicht verwendet	
Transaction Details +Related Parties ++Creditor Account +++Name	Nm	0..1	O		
Transaction Details +Related Parties ++Creditor Account +++Proxy	Prxy	0..1	O		SCT: AT-D001 Proxy+/BDD
Transaction Details +Related Parties ++Ultimate Creditor	UltmtCdtr	0..1	O	Endbegünstigter	QR: Endbegünstigter: Angaben zum endgültigen Zahlungsempfänger aus dem QR-Code
Transaction Details +Related Parties ++Ultimate Creditor +++Party	Pty {Or	1..1	M	Generelle Beschreibung der Subelemente siehe Kapitel 3.7 «Identifikation von Parteien (Parties)».	
Transaction Details +Related Parties ++Ultimate Creditor +++Party ++++Name	Nm	0..1	O	Name des endgültigen Zahlungsempfängers (bei Überweisungen)	QR_Feld: QRCH +UltmtCdtr ++Name SCT: DS-01 E007 The name of the Beneficiary Reference Party

ISO-20022-Standard			Swiss Payment Standards		
Message Item	**XML Tag**	**Mult**	**St.**	**Generelle Definition**	**SPS / SEPA / Swift**
Transaction Details +Related Parties ++Ultimate Creditor +++Party ++++Postal Address	PstlAdr	0..1	O	Adresse des endgültigen Zahlungsempfängers Generelle Beschreibung der Subelemente siehe Kapitel 3.4 «Adressdaten»	QR: Folgende Subelemente werden übernommen (sofern vorhanden). QR_Feld: QRCH strukturiert: +UltmtCdtr ++StrtNm ++BldgNb ++PstCd ++TwnNm ++Ctry QRCH unstrukturiert: +UltmtCdtr ++Addressline 1 ++Addressline 2 ++Ctry
Transaction Details +Related Parties ++Ultimate Creditor +++Party ++++Identification	Id	0..1	O	ID des endgültigen Zahlungsempfängers (bei Überweisungen)	SCT: DS-01 E010 Identification Code of the Beneficiary Reference Party+/BDD
Transaction Details +Related Parties ++Ultimate Creditor +++Party ++++Identification +++++Organisation Identification	OrgId {Or	1..1	D	Identifikation einer juristischen Person	
Transaction Details +Related Parties ++Ultimate Creditor +++Party ++++Identification +++++Private Identification	PrvtId Or}	1..1	D	Identifikation einer natürlichen Person	

ISO-20022-Standard			Swiss Payment Standards		
Message Item	**XML Tag**	**Mult**	**St.**	**Generelle Definition**	**SPS / SEPA / Swift**
Transaction Details +Related Parties ++Ultimate Creditor +++Party ++++Country Of Residence	CtryOfRes	0..1	O	Wohnsitz- oder Niederlassungsstaat	
Transaction Details +Related Parties ++Ultimate Creditor +++Party ++++Contact Details	CtctDtls	0..1	O	Kontaktdaten	
Transaction Details +Related Parties ++Ultimate Creditor +++Party ++++Contact Details +++++Name	Nm	0..1	O		
Transaction Details +Related Parties ++Ultimate Creditor +++Agent	Agt Or}	1..1	ND		
Transaction Details +Related Parties ++Trading Party	TradgPty	0..1	O		
Transaction Details +Related Parties ++Trading Party +++Party	Pty {Or	1..1	M	Generelle Beschreibung der Subelemente siehe Kapitel 3.7 «Identifikation von Parteien (Parties)».	
Transaction Details +Related Parties ++Trading Party +++Agent	Agt Or}	1..1	ND		
Transaction Details +Related Parties ++Proprietary	Prtry	0..n	O		

ISO-20022-Standard			Swiss Payment Standards		
Message Item	**XML Tag**	**Mult**	**St.**	**Generelle Definition**	**SPS / SEPA / Swift**
Transaction Details +Related Parties ++Proprietary +++Type	Tp	1..1	M		SDD: Text: Creditor Scheme Identification
Transaction Details +Related Parties ++Proprietary +++Party	Pty	1..1	M		SDD: AT-E010 The Identifier of the Creditor • Private Identification is used to identify either an organisation or a private person. • "Scheme Name" under "Other" is used to specify SEPA under "Code". • Only one occurrence of "Other" needs to be reported.
Transaction Details +Related Parties ++Proprietary +++Party ++++Party	Pty {Or	1..1	M	Generelle Beschreibung der Subelemente siehe Kapitel 3.7 «Identifikation von Parteien (Parties)».	
Transaction Details +Related Parties ++Proprietary +++Party ++++Agent	Agt Or}	1..1	ND		
Transaction Details +Related Agents	RltdAgts	0..1	O	Beteiligte Finanzinstitute, sofern bekannt Im Falle von R-Transaktionen behalten die beteiligten Parteien (Creditor Agent/Debtor Agent, Intermediary Agent 1) die Rolle aus der Originaltransaktion.	
Transaction Details +Related Agents ++Instructing Agent	InstgAgt	0..1	O	Generelle Beschreibung der Subelemente siehe Kapitel 3.6 «Identifikation von Finanzinstituten (Agents)».	
Transaction Details +Related Agents ++Instructing Agent +++Financial Institution Identification	FinInstnId	1..1	M	Identifikation des Finanzinstituts	

ISO-20022-Standard			Swiss Payment Standards		
Message Item	**XML Tag**	**Mult**	**St.**	**Generelle Definition**	**SPS / SEPA / Swift**
Transaction Details +Related Agents ++Instructing Agent +++Financial Institution Identification ++++BICFI	BICFI	0..1	O	BIC des Finanzinstituts gem. ISO 9362	
Transaction Details +Related Agents ++Instructing Agent +++Financial Institution Identification ++++Clearing System Member Identification	ClrSysMmbId	0..1	O	Identifikation des Clearing Systems	
Transaction Details +Related Agents ++Instructing Agent +++Financial Institution Identification ++++LEI	LEI	0..1	O	Legal Entity Identifier	
Transaction Details +Related Agents ++Instructing Agent +++Financial Institution Identification ++++Name	Nm	0..1	O	Name des Finanzinstituts	
Transaction Details +Related Agents ++Instructing Agent +++Financial Institution Identification ++++Postal Address	PstlAdr	0..1	O	Generelle Beschreibung der Subelemente siehe Kapitel 3.4 «Adressdaten».	
Transaction Details +Related Agents ++Instructing Agent +++Financial Institution Identification ++++Other	Othr	0..1	O	Sonstige Identifikation des Finanzinstituts	

ISO-20022-Standard			Swiss Payment Standards		
Message Item	**XML Tag**	**Mult**	**St.**	**Generelle Definition**	**SPS / SEPA / Swift**
Transaction Details +Related Agents ++Instructing Agent +++Branch Identification	BrnchId	0..1	O	Identifikation der Zweigstelle	
Transaction Details +Related Agents ++Instructed Agent	InstdAgt	0..1	O	Generelle Beschreibung der Subelemente siehe Kapitel 3.6 «Identifikation von Finanzinstituten (Agents)».	
Transaction Details +Related Agents ++Instructed Agent +++Financial Institution Identification	FinInstnId	1..1	M	Identifikation des Finanzinstituts	
Transaction Details +Related Agents ++Instructed Agent +++Branch Identification	BrnchId	0..1	O	Identifikation der Zweigstelle	
Transaction Details +Related Agents ++Debtor Agent	DbtrAgt	0..1	O	Finanzinstitut des Zahlungspflichtigen Generelle Beschreibung der Subelemente siehe Kapitel 3.6 «Identifikation von Finanzinstituten (Agents)».	
Transaction Details +Related Agents ++Debtor Agent +++Financial Institution Identification	FinInstnId	1..1	M	Identifikation des Finanzinstituts	
Transaction Details +Related Agents ++Debtor Agent +++Branch Identification	BrnchId	0..1	O	Identifikation der Zweigstelle	
Transaction Details +Related Agents ++Creditor Agent	CdtrAgt	0..1	O	Finanzinstitut des Zahlungsempfängers Generelle Beschreibung der Subelemente siehe Kapitel 3.6 «Identifikation von Finanzinstituten (Agents)».	
Transaction Details +Related Agents ++Creditor Agent +++Financial Institution Identification	FinInstnId	1..1	M	Identifikation des Finanzinstituts	

ISO-20022-Standard			Swiss Payment Standards		
Message Item	**XML Tag**	**Mult**	**St.**	**Generelle Definition**	**SPS / SEPA / Swift**
Transaction Details +Related Agents ++Creditor Agent +++Branch Identification	BrnchId	0..1	O	Identifikation der Zweigstelle	
Transaction Details +Related Agents ++Intermediary Agent 1	IntrmyAgt1	0..1	O	Zwischengeschaltetes Finanzinstitut 1 Generelle Beschreibung der Subelemente siehe Kapitel 3.6 «Identifikation von Finanzinstituten (Agents)».	
Transaction Details +Related Agents ++Intermediary Agent 1 +++Financial Institution Identification	FinInstnId	1..1	M	Identifikation des Finanzinstituts	
Transaction Details +Related Agents ++Intermediary Agent 1 +++Branch Identification	BrnchId	0..1	O	Identifikation der Zweigstelle	
Transaction Details +Related Agents ++Intermediary Agent 2	IntrmyAgt2	0..1	O	Zwischengeschaltetes Finanzinstitut 2 Generelle Beschreibung der Subelemente siehe Kapitel 3.6 «Identifikation von Finanzinstituten (Agents)».	
Transaction Details +Related Agents ++Intermediary Agent 2 +++Financial Institution Identification	FinInstnId	1..1	M	Identifikation des Finanzinstituts	
Transaction Details +Related Agents ++Intermediary Agent 2 +++Branch Identification	BrnchId	0..1	O	Identifikation der Zweigstelle	
Transaction Details +Related Agents ++Intermediary Agent 3	IntrmyAgt3	0..1	O	Zwischengeschaltetes Finanzinstitut 3 Generelle Beschreibung der Subelemente siehe Kapitel 3.6 «Identifikation von Finanzinstituten (Agents)».	
Transaction Details +Related Agents ++Intermediary Agent 3 +++Financial Institution Identification	FinInstnId	1..1	M	Identifikation des Finanzinstituts	

ISO-20022-Standard			Swiss Payment Standards		
Message Item	**XML Tag**	**Mult**	**St.**	**Generelle Definition**	**SPS / SEPA / Swift**
Transaction Details +Related Agents ++Intermediary Agent 3 +++Branch Identification	BrnchId	0..1	O	Identifikation der Zweigstelle	
Transaction Details +Related Agents ++Receiving Agent	RcvgAgt	0..1	O		
Transaction Details +Related Agents ++Receiving Agent +++Financial Institution Identification	FinInstnId	1..1	M	Identifikation des Finanzinstituts	
Transaction Details +Related Agents ++Receiving Agent +++Branch Identification	BrnchId	0..1	O	Identifikation der Zweigstelle	
Transaction Details +Related Agents ++Delivering Agent	DlvrgAgt	0..1	O		
Transaction Details +Related Agents ++Delivering Agent +++Financial Institution Identification	FinInstnId	1..1	M	Identifikation des Finanzinstituts	
Transaction Details +Related Agents ++Delivering Agent +++Branch Identification	BrnchId	0..1	O	Identifikation der Zweigstelle	
Transaction Details +Related Agents ++Issuing Agent	IssgAgt	0..1	O		
Transaction Details +Related Agents ++Issuing Agent +++Financial Institution Identification	FinInstnId	1..1	M	Identifikation des Finanzinstituts	

ISO-20022-Standard			Swiss Payment Standards		
Message Item	**XML Tag**	**Mult**	**St.**	**Generelle Definition**	**SPS / SEPA / Swift**
Transaction Details +Related Agents ++Issuing Agent +++Branch Identification	BrnchId	0..1	O	Identifikation der Zweigstelle	
Transaction Details +Related Agents ++Settlement Place	SttlmPlc	0..1	O		
Transaction Details +Related Agents ++Settlement Place +++Financial Institution Identification	FinInstnId	1..1	M	Identifikation des Finanzinstituts	
Transaction Details +Related Agents ++Settlement Place +++Branch Identification	BrnchId	0..1	O	Identifikation der Zweigstelle	
Transaction Details +Related Agents ++Proprietary	Prtry	0..n	O	Wird für Zahlungen innerhalb und aus CH/LI nicht verwendet	
Transaction Details +Local Instrument	LclInstrm	0..1	O		
Transaction Details +Purpose	Purp	0..1	O	Grund der Transaktion aus dem Auftrag. «Purpose» (z.B. SALA) kann, abhängig von der Durchgängigkeit der Systeme, für den Auftraggeber und den Zahlungsempfänger angezeigt werden. Die Codes werden in einer externen Liste verwaltet (Typ «External Purpose Code», siehe www.iso20022.org).	SCT: DS-01 T007 The purpose of the SEPA Credit Transfer+/BDD
Transaction Details +Purpose ++Code	Cd {Or	1..1	D	Code aus Werteliste für «Purpose»	SCT: DS-01 T007 The purpose of the SEPA Credit Transfer
Transaction Details +Purpose ++Proprietary	Prtry Or}	1..1	D		
Transaction Details +Related Remittance Information	RltdRmtInf	0.. 10	O		

ISO-20022-Standard			Swiss Payment Standards		
Message Item	**XML Tag**	**Mult**	**St.**	**Generelle Definition**	**SPS / SEPA / Swift**
Transaction Details +Remittance Information	RmtInf	0..1	O		
Transaction Details +Remittance Information ++Unstructured	Ustrd	0..n	O	In diesem Element können unstrukturierte Mitteilungen mitgegeben werden. Z.B. für Mitteilungen aus einem Auftrag pain.001 oder Buchungsinformationen. Das Element kann mehrmals vorhanden sein.	QR: Bei IBAN ohne SCOR: Mitteilungen aus dem QR-Code Bei QR-IBAN oder IBAN mit SCOR: Die zusätzlichen Informationen werden im Tag «Structured» unter «AddtlRmtInf» angezeigt. QR_Feld: QRCH +RmtInf ++Ustrd SCT: Bei Zahlungsaufträgen in Zusammenhang mit Verkaufsgeschäften an Endkungen ist die Regelung gemäss dem aktuellen EPC Guidance Document “Improve Transparency for Retail Payment End-Users» zu beachten.
Transaction Details +Remittance Information ++Structured	Strd	0..n	O	Das Tag besteht aus mehreren Subelementen. In der Schweiz kann das Element <CdtrRefInf>, wo im Auftrag die strukturierte Creditor Reference angegeben wird, befüllt sein, z.B. QR/LSV-Referenz, IPI-Referenz oder die neue internationale Creditor’s Reference nach ISO 11649.	SCT: DS-01 T010/T011 Remittance Information+/BDD SDD: AT-T012 The remittance information from the creditor to the debtor such as the identification number of the underlying contract, the reference number of the pre-notification etc. (if present in DS-03).
Transaction Details +Remittance Information ++Structured +++Referred Document Information	RfrdDocInf	0..n	O		
Transaction Details +Remittance Information ++Structured +++Referred Document Information ++++Type	Tp	0..1	O		

ISO-20022-Standard			Swiss Payment Standards		
Message Item	**XML Tag**	**Mult**	**St.**	**Generelle Definition**	**SPS / SEPA / Swift**
Transaction Details +Remittance Information ++Structured +++Referred Document Information ++++Type +++++Code Or Proprietary	CdOrPrtry	1..1	M		
Transaction Details +Remittance Information ++Structured +++Referred Document Information ++++Type +++++Code Or Proprietary ++++++Code	Cd {Or	1..1	D		
Transaction Details +Remittance Information ++Structured +++Referred Document Information ++++Type +++++Code Or Proprietary ++++++Proprietary	Prtry Or}	1..1	D		LSV: Zugelassener Codewert: LSVBDD
Transaction Details +Remittance Information ++Structured +++Referred Document Information ++++Type +++++Issuer	Issr	0..1	O		
Transaction Details +Remittance Information ++Structured +++Referred Document Information ++++Number	Nb	0..1	O		LSV: LSV-Identifikation der ursprünglichen Lastschrift (LSV-ID)

ISO-20022-Standard			Swiss Payment Standards		
Message Item	**XML Tag**	**Mult**	**St.**	**Generelle Definition**	**SPS / SEPA / Swift**
Transaction Details +Remittance Information ++Structured +++Referred Document Information ++++Related Date	RltdDt	0..1	O		LSV: Enthält gewünschtes Ausführungsdatum der ursprünglichen Lastschrift.
Transaction Details +Remittance Information ++Structured +++Referred Document Information ++++Line Details	LineDtls	0..n	O		
Transaction Details +Remittance Information ++Structured +++Referred Document Amount	RfrdDocAmt	0..1	O		
Transaction Details +Remittance Information ++Structured +++Creditor Reference Information	CdtrRefInf	0..1	O		
Transaction Details +Remittance Information ++Structured +++Creditor Reference Information ++++Type	Tp	0..1	O		
Transaction Details +Remittance Information ++Structured +++Creditor Reference Information ++++Type +++++Code Or Proprietary	CdOrPrtry	1..1	M		

ISO-20022-Standard			Swiss Payment Standards		
Message Item	**XML Tag**	**Mult**	**St.**	**Generelle Definition**	**SPS / SEPA / Swift**
Transaction Details +Remittance Information ++Structured +++Creditor Reference Information ++++Type +++++Code Or Proprietary ++++++Code	Cd {Or	1..1	D		QR: SCOR wird bei IBAN mit ISO Creditor Reference geliefert QR_Feld: QRCH +RmtInf ++Tp
Transaction Details +Remittance Information ++Structured +++Creditor Reference Information ++++Type +++++Code Or Proprietary ++++++Proprietary	Prtry Or}	1..1	D		QR: Bei QR-IBAN: QRR wird immer geliefert QR_Feld: QRCH +RmtInf ++Tp LSV: Verwendung von Feld «Prtry» mit dem Wert «ISR Reference»
Transaction Details +Remittance Information ++Structured +++Creditor Reference Information ++++Type +++++Issuer	Issr	0..1	O		SCT: Zugelassener Codwert: ISO
Transaction Details +Remittance Information ++Structured +++Creditor Reference Information ++++Reference	Ref	0..1	O		QR: Bei QR-IBAN: QR-Referenz Bei IBAN: Kann ISO Creditor Reference enthalten QR_Feld: QRCH +RmtInf ++Ref LSV: Typ3: Referenznummer ((Zahlungsreferenz des Empfängers (LSV-Key + ESR-Referenz))
Transaction Details +Remittance Information ++Structured +++Invoicer	Invcr	0..1	O	Generelle Beschreibung der Subelemente siehe Kapitel 3.7 «Identifikation von Parteien (Parties)».	

ISO-20022-Standard			Swiss Payment Standards		
Message Item	**XML Tag**	**Mult**	**St.**	**Generelle Definition**	**SPS / SEPA / Swift**
Transaction Details +Remittance Information ++Structured +++Invoicee	Invcee	0..1	O	Generelle Beschreibung der Subelemente siehe Kapitel 3.7 «Identifikation von Parteien (Parties)».	
Transaction Details +Remittance Information ++Structured +++Tax Remittance	TaxRmt	0..1	O		
Transaction Details +Remittance Information ++Structured +++Garnishment Remittance	GrnshmtRmt	0..1	O		
Transaction Details +Remittance Information ++Structured +++Additional Remittance Information	AddtlRmtInf	0..3	O		QR: In eigenständigem Element: QR-IBAN oder IBAN mit SCOR: Zusätzliche Informationen aus dem QR-Code Bei IBAN ohne SCOR: Die Mitteilungen werden im unstrukturierten Teil «Ustrd» angezeigt. QR_Feld: QRCH +RmtInf ++AddInf
Transaction Details +Related Dates	RltdDts	0..1	O	Dieses Element kann optional von Schweizer Finanzinstituten für die Angabe von Daten verwendet werden.	
Transaction Details +Related Dates ++Acceptance DateTime	AccptncDtTm	0..1	O		QR: Aufgabedatum LSV: Aufgabedatum
Transaction Details +Related Dates ++Trade Activity Contractual Settlement Date	TradActvtyCtrctlSttlmDt	0..1	O		
Transaction Details +Related Dates ++Trade Date	TradDt	0..1	O		

ISO-20022-Standard			Swiss Payment Standards		
Message Item	**XML Tag**	**Mult**	**St.**	**Generelle Definition**	**SPS / SEPA / Swift**
Transaction Details +Related Dates ++Interbank Settlement Date	IntrBkSttlmDt	0..1	O	Interbank Settlement Datum	SCT: DS-02 T051 The Settlement Date of the SEPA Credit Transfer
Transaction Details +Related Dates ++Start Date	StartDt	0..1	O		
Transaction Details +Related Dates ++End Date	EndDt	0..1	O		
Transaction Details +Related Dates ++Transaction Date Time	TxDtTm	0..1	O		
Transaction Details +Related Dates ++Proprietary	Prtry	0..n	O	Wird für Zahlungen innerhalb und aus CH/LI nicht verwendet	
Transaction Details +Related Dates ++Proprietary +++Type	Tp	1..1	O	enthält «Ausführungsbestätigung».	
Transaction Details +Related Dates ++Proprietary +++Date	Dt	1..1	O		
Transaction Details +Related Dates ++Proprietary +++Date ++++Date Time	DtTm Or}	1..1	O	Zeitstempel des Eingang oder Ausgangs.	
Transaction Details +Related Price	RltdPric	0..1	O	Dieses Element kann optional von Schweizer Finanzinstituten für die Angabe von Preisen verwendet werden, welche nicht direkt vom Buchungsbetrag abgezogen sind (z.B. Sammlung aller E-Banking- oder Express-Gebühren per Ende Monat).	

ISO-20022-Standard			Swiss Payment Standards		
Message Item	**XML Tag**	**Mult**	**St.**	**Generelle Definition**	**SPS / SEPA / Swift**
Transaction Details +Related Price ++Deal Price	DealPric {Or	1..1	D		
Transaction Details +Related Price ++Proprietary	Prtry Or}	1..n	D	Wird für Zahlungen innerhalb und aus CH/LI nicht verwendet	
Transaction Details +Related Quantities	RltdQties	0..n	O		
Transaction Details +Related Quantities ++Quantity	Qty {Or	1..1	D		
Transaction Details +Related Quantities ++Original And Current Face Amount	OrgnlAndCurFaceA m t	1..1	D		
Transaction Details +Related Quantities ++Proprietary	Prtry Or}	1..1	D	Wird für Zahlungen innerhalb und aus CH/LI nicht verwendet	
Transaction Details +Financial Instrument Identification	FinInstrmId	0..1	O		
Transaction Details +Tax	Tax	0..1	O		
Transaction Details +Return Information	RtrInf	0..1	O		
Transaction Details +Return Information ++Original Bank Transaction Code	OrgnlBkTxCd	0..1	O		
Transaction Details +Return Information ++Originator	Orgtr	0..1	O	Generelle Beschreibung der Subelemente siehe Kapitel 3.7 «Identifikation von Parteien (Parties)».	
Transaction Details +Return Information ++Originator +++Name	Nm	0..1	O	Name	

ISO-20022-Standard			Swiss Payment Standards		
Message Item	**XML Tag**	**Mult**	**St.**	**Generelle Definition**	**SPS / SEPA / Swift**
Transaction Details +Return Information ++Originator +++Postal Address	PstlAdr	0..1	O	Adresse Generelle Beschreibung der Subelemente siehe Kapitel 3.4 «Adressdaten»	
Transaction Details +Return Information ++Originator +++Identification	Id	0..1	O	Identifikation	
Transaction Details +Return Information ++Originator +++Country Of Residence	CtryOfRes	0..1	O	Wohnsitz- oder Niederlassungsstaat	
Transaction Details +Return Information ++Originator +++Contact Details	CtctDtls	0..1	O	Kontaktdaten	
Transaction Details +Return Information ++Reason	Rsn	0..1	O		
Transaction Details +Return Information ++Reason +++Code	Cd {Or	1..1	D		
Transaction Details +Return Information ++Reason +++Proprietary	Prtry Or}	1..1	D	Wird für Zahlungen innerhalb und aus CH/LI nicht verwendet	
Transaction Details +Return Information ++Additional Information	AddtlInf	0..n	O		
Transaction Details +Corporate Action	CorpActn	0..1	O		
Transaction Details +Safekeeping Account	SfkpgAcct	0..1	O		

ISO-20022-Standard			Swiss Payment Standards		
Message Item	**XML Tag**	**Mult**	**St.**	**Generelle Definition**	**SPS / SEPA / Swift**
Transaction Details +Cash Deposit	CshDpst	0..n	ND		
Transaction Details +Card Transaction	CardTx	0..1	O		
Transaction Details +Additional Transaction Information	AddtlTxInf	0..1	O	Dieses Element kann optional von Schweizer Finanzinstituten für weitere Angaben auf «Transaction Details»-Stufe verwendet werden. Diese Zusatzangaben beziehen sich immer auf die jeweilige Detailtransaktion.	
Transaction Details +Supplementary Data	SplmtryData	0..n	ND		
Entry +Additional Entry Information	AddtlNtryInf	0..1	O	Dieses Element muss von Finanzinstituten für die Weitergabe von Transaktionsbeschreibungen (Buchungstexten) verwendet werden. Diese Zusatzangaben beziehen sich immer auf die jeweilige Buchung.	Swift MT 940: Feld :86: Information to Account Owner. MT 942: Feld :86: Information to Account Owner. MT 900/910: keine Zuordnung.
Statement +Additional Statement Information	AddtlStmtInf	0..1	O	Dieses Element kann optional von Schweizer Finanzinstituten für weitere Angaben auf «Statement»-Stufe verwendet werden. Diese Zusatzangaben beziehen sich immer auf den ganzen Kontoauszug.	
Document +Bank-to-Customer Statement ++Supplementary Data	SplmtryData	0..n	ND		

Tabelle 24: Transaction Details (TxDtls, D-Level)

4.2 Bank-to-Customer Report (camt.052)

In Abweichung zu «Bank-to-Customer **Statement**» (camt.053), enthält die Meldung «Bank-to-Customer **Report**» (camt.052) Intraday-Kontobewegungen und entspricht den Swift-FIN-Meldungen MT941 und MT942. In der Regel bezieht der Kunde solche Reports zeitgesteuert (z. B. stündlich).

Name und Datentyp des enthaltenen Elements ist neu «*Report*» anstelle von «*Statement*» (siehe Kapitel 4.1.3 «Statement (Stmt, B-Level)»). «*Report*» wird als Bestandteil aller Subfelder anstelle von «*Statement*» verwendet (z. B. auch als Teil eines Begriffs wie «*Additional **Report** Information*» anstelle von «*Additional **Statement** Information*»). Die Inhaltsstruktur des abweichenden Datentyps ist bis auf nachstehende Beschreibung identisch.

4.2.1 Balance <Bal>, B-Level

In der Schweiz werden alle Bewegungen untertags, die einen Status BOOK oder PDNG aufweisen, für die Berechnung des Intraday-Saldos berücksichtigt.

4.2.2 Entry Status <Sts>, C-Level

Zusätzlich zur Ausprägung BOOK in «camt.053» kann in «camt.052» die Ausprägung PDNG geliefert werden.

4.3 Bank-to-Customer Debit/Credit Notification (camt.054)

In Abweichung zu «Bank-to-Customer Statement» (camt.053), enthält die Meldung an Stelle des Elements «*Statement*» das Element «*Notification*». «*Notification*» wird als Bestandteil aller Subfelder anstelle von «*Statement*» verwendet (z. B. auch als Teil eines Begriffs wie «*Additional **Notification** Information*» *anstelle* von «*Additional **Statement** Information*»). Die Inhaltsstruktur des abweichenden Datentyps ist bis auf nachstehende Beschreibung identisch.

4.3.1 Balance <Bal>, B-Level

Diese Meldung enthält das Element «*Balance*» nicht.

4.3.2 Entry Status <Sts>, C-Level

Zusätzlich zur Ausprägung BOOK in «camt.053» kann in «camt.054» die Ausprägung PDNG geliefert werden.

Anhang A: Geschäftsvorfall-Code (Bank Transaction Code)

Im Element «Bank Transaction Code» (<BkTxCd>) (Muss-Feld auf C-Level) ist die Buchungsart definiert. Es handelt sich hierbei um eine extern definierte Codeliste. In der Schweiz ist der Code auch als Geschäftsvorfall-Code bekannt.

Aktuelle Liste siehe: www.iso20022.org/catalogue-messages/additional-content-messages/external-code-sets.

Die für die Schweiz spezifisch und Schweiz allgemein definierten Codes werden separat auf unserer Homepage publiziert und regelmässig kontrolliert und angepasst.

Aktuelle CH-Liste siehe: ISO 20022 – Swiss Payment Standards | SIX (six-group.com)