Swiss Payment Standards

Implementation Guidelines suisses
pour messages banque-client (Reports)

Bank-to-Customer Account Report (camt.052)
Bank-to-Customer Statement (camt.053)
Bank-to-Customer Debit/Credit Notification (camt.054)

SPS 2024 Version 2.1, valable à partir du 18 novembre 2024

Version 2.1 – 20.02.2024

Historique des révisions

Toutes les modifications apportées à ce document sont énumérées ci-dessous avec le numéro de version, la date de modification, une brève description de la modification et les références aux chapitres concernés.

Version	Date	Description de la modification	Chapitre
2.1	20.02.2024	Ajustements liés aux paiements instantanés et autres modifications	Tous
2.0.2	20.02.2023	Modifications rédactionnelles	
2.0.1	28.02.2022	Nouveau format	
2.0	05.07.2021	Révision complète	Tous
1.7.2	26.02.2021	Dernière version pour Schema version 2009	
1.0	16.08.2011	Première édition	

Tableau 1: Historique des révisions

Veuillez adresser toutes les suggestions, corrections et propositions d'amélioration de ce document à :

SIX Interbank Clearing SA
Hardturmstrasse 201
CH-8021 Zurich

SIC Operations
T +41 58 399 42 00
E-Mail: operations.sic@six-group.com
www.six-group.com

Remarques générales

SIX Interbank Clearing SA ("**SIC SA**") se réserve le droit de modifier ce document, selon les besoins, à tout moment et sans préavis.

SIC SA se réserve tous les droits sur ce document, y compris les droits de reproduction photomécanique, de stockage sur des supports électroniques et de traduction en langues étrangères.

Bien que le plus grand soin ait été apporté à la compilation et à la préparation de cet ouvrage pour en assurer l'exactitude, des erreurs et des omissions ne peuvent être entièrement exclues. SIC SA ne peut être tenue responsable de toute décision prise ou action entreprise sur la base des informations contenues dans ce document, ni de tout dommage indirect, spécial ou similaire.

Afin d'améliorer la lisibilité, l'utilisation de formes masculines et féminines est évitée dans la mesure du possible. Toutes les désignations personnelles doivent être considérées comme neutres en termes de genre.

Si vous détectez des erreurs dans ce document ou si vous avez des idées ou des suggestions pour l'améliorer, nous vous serions extrêmement reconnaissants de nous les communiquer par e-mail à **operations.sic@six-group.com**.

© Copyright 2024 SIX Interbank Clearing SA, CH-8021 Zurich

Table des matières

Historique des révisions **2**
Remarques générales **3**
Table des matières **4**
Index des tableaux **6**
Index des illustrations **7**
1 Introduction **8**
1.1 Contrôle des modifications 8
1.2 Documents de référence 9
1.3 Synthèse des «Cash Management Messages» ISO 20022 10
1.4 Champs d'application 10
1.5 Conventions de représentation 11
1.5.1 Désignation des éléments XML 11
1.5.2 Données dans les tableaux du standard de paiement suisse ISO 20022 11
1.5.3 Code couleur dans les tableaux 11
1.5.4 Représentation de l'arborescence dans les tableaux 11
1.5.5 Représentation de la sélection 12
1.5.6 Statut 12
1.5.7 Définitions spécifiques aux produits (colonne SPS/SEPA/Swift) 13
1.5.8 Définitions de champ 13
1.6 Conventions des messages XML 14
1.7 Validation du schéma XM 14
2 Utilisation des messages client-banque **15**
2.1 Messages «camt» pertinents pour la comptabilité (fin de journée) 15
2.2 Messages «camt.052» (intraday) 15
2.3 Rôle double de «camt.054» 16
2.4 Notification en cas de paiements instantanés 16
3 Spécifications spéciales **17**
3.1 Jeu de caractères 17
3.2 Convention de représentation pour les champs de montants 17
3.3 Principes d'utilisation des éléments de montants (Amounts) 18
3.4 Données d'adresse 20
3.5 Désignation des parties à un paiement 22
3.6 Identification des établissements financiers (agents) 23
3.7 Identification des autres parties 26
3.8 Références 29
3.8.1 Références dans la chaîne de traitement 29
3.8.2 Références pour les ordres de paiement (pain.001) 30
3.8.3 Références pour les prélèvements (pain.008) 31
3.8.4 Numéros de références structurés dans les messages «camt» 32
3.9 Avis détaillé possible 34
3.10 Éléments des parties concernées pour les transactions R 35
3.11 Exemple de traitement des «Multipage Statements» 36
4 Spécifications techniques **37**
4.1 Bank-to-Customer Statement (camt.053) 37
4.1.1 Généralités 37
4.1.2 Group Header (GrpHdr, A-level) 39
4.1.3 Statement (Stmt, B-level) 44

4.1.4 Entry (Ntry, C-level) ... 61
4.1.5 Entry Details (NtryDtls, D-level) ... 74
4.1.6 Batch (Btch, D-level) ... 74
4.1.7 Transaction Details (TxDtls, D-level) ... 77
4.2 Bank-to-Customer Report (camt.052) ... 112
4.2.1 Balance <Bal>, B-level ... 112
4.2.2 Entry Status <Sts>, C-level ... 112
4.3 Bank-to-Customer Debit/Credit Notification (camt.054) ... 112
4.3.1 Balance <Bal>, B-level ... 112
4.3.2 Entry Status <Sts>, C-level ... 112
Annexe A: Code de cas d'affaires (Bank Transaction Code) ... 113

Index des tableaux

Tableau 1: Historique des révisions 2
Tableau 2: Documents de référence 9
Tableau 3: Liens vers les sites Internet concernés 9
Tableau 4: Statut des éléments 12
Tableau 5: Codes 13
Tableau 6: Messages pertinents pour la comptabilité 15
Tableau 7: Messages de Cash Management: «camt.052» 15
Tableau 8: Messages de Cash Management: «camt.054» 16
Tableau 9: Éléments de montants 18
Tableau 10: Définition de l'élément obligatoire «Amount» lors d'une écriture collective 19
Tableau 11: Éléments de données pour données d'adresse (générique) 21
Tableau 12: Désignations des parties dans les virements 22
Tableau 13: Éléments de données pour l'identification des établissements financiers (générique) 25
Tableau 14: Éléments de données pour l'identification des autres parties (générique) 28
Tableau 15: Références dans les messages «camt» 29
Tableau 16: Éléments des parties concernées pour les transactions R 35
Tableau 17: Relevé de compte subdivisé Message 1 36
Tableau 18: Relevé de compte subdivisé Message 2 36
Tableau 19: Affectation message «camt» – messages Swift TM 38
Tableau 20: Group Header (GrpHdr, A-level) 43
Tableau 21: Statement/Report/Notification (B-level) 60
Tableau 22: Report Entry (Ntry, C-level) 73
Tableau 23: Batch (Btch) 76
Tableau 24: Transaction Details (TxDtls, D-level) 111

Index des illustrations

Illustration 1: Ordres de paiement et Cash Management (reporting) avec ISO 20022 10
Illustration 2: Exemple de la sélection (choice) 12
Illustration 3: Exemple d'un affichage de message XML sous forme graphique 14
Illustration 4: Éléments de données pour données d'adresse (générique) 20
Illustration 5: Éléments de données pour l'identification des établissements financiers (générique) 23
Illustration 6: Éléments de données complémentaires pour l'identification de succursales des établissements financiers (générique) 23
Illustration 7: Éléments de données pour l'identification des autres parties (générique) 26
Illustration 8: Références «camt» d'un paiement 30
Illustration 9: Références «camt» d'un prélèvement 31
Illustration 10: Référence structurée dans le Credit Transfer (pain.001) 32
Illustration 11: Référence structurée dans le Direct Debit (pain.008) 33
Illustration 12: Structure des messages de Cash Management (camt.053) 37
Illustration 13: Group Header (GrpHdr) 39
Illustration 14: Statement (Stmt) 44
Illustration 15: Entry (Ntry) 61
Illustration 16: Entry Details (NtryDtls) 74
Illustration 17: Batch (Btch) 74
Illustration 18: Transaction Details (TxDtls) 77

1 Introduction

Les Swiss Payment Standards pour la mise en œuvre des normes de message pour «Payments Initiation» et «Cash Management» basée sur la norme ISO 20022 sont élaborés sur mandat du PaCoS (Payments Committee Switzerland). Cette version est basée sur l'«ISO Maintenance Release 2019» (camt-Version .08) et les recommandations actuelles de l'EPC.

Le document ***Business Rules*** décrit les exigences des représentants commerciaux du côté des utilisateurs, des établissements financiers et des fabricants de logiciels du point de vue du processus. Il traite des éléments suivants:

- Définition et description des différents cas d'affaires avec les acteurs concernés et les messages utilisés (types de paiement, variantes de rapport).
- Représentation des structures de messages sous forme de synthèse avec approfondissement de certains éléments structurels individuels.
- Description des principales règles de validation et du traitement des erreurs.

Les ***Implementation Guidelines*** servent d'instructions pour la mise en œuvre technique de la norme et offrent une assistance pour la réalisation des différents types de messages. Elles décrivent en détail les structures XML et les règles de validation.

1.1 Contrôle des modifications

Le pouvoir de modification des documents Business Rules suisses et Implementation Guidelines est détenu par

SIX Interbank Clearing SA
Hardturmstrasse 201
CH-8021 Zurich

Les modifications et extensions sont réalisées par SIC SA.

La version la plus récente du présent document est disponible au téléchargement sur le site Internet de SIC SA à l'adresse suivante: www.iso-payments.ch.

1.2 Documents de référence

Réf.	Document	Titre	Source
	Documents de base		
[1]	Message Definition Report	Bank-To-Customer Cash Management: Message Definition Report	ISO
[2]	camt.052.001.08	BankToCustomerAccountReportV08	ISO
[3]	camt.053.001.08	BankToCustomerStatementV08	ISO
[4]	camt.054.001.08	BankToCustomerDebitCreditNotificationV08	ISO
[5]	EPC188-09 Recommendation on Customer Reporting SCT and SDD	Recommendation on Customer Reporting of SEPA Credit transfers and SEPA Direct Debits Version 3.0 from 8 July 2019	EPC
	Documents complémentaires		
[6]	Business Rules suisses	ISO 20022 Payments – Business Rules suisses pour les paiements et la Cash Management pour les messages client-banque	SIC
[7]	Implementation Guidelines suisses pour QR-facture	Implementation Guidelines suisses pour QR-facture – Spécifications techniques et spécialisées de la section paiement avec Swiss QR Code	SIC

Tableau 2: Documents de référence

Organisation	Lien
ISO	www.iso20022.org
EPC	www.europeanpaymentscouncil.eu
SIX	www.iso-payments.ch www.sepa.ch www.six-group.com/interbank-clearing

Tableau 3: Liens vers les sites Internet concernés

1.3 Synthèse des «Cash Management Messages» ISO 20022

La norme de messages ISO 20022 spécifie entre autres les «Cash Management Messages» suivants:

- Bank-to-Customer Account Report (camt.052),
- Bank-to-Customer Statement (camt.053) et
- Bank-to-Customer Debit/Credit Notification (camt.054)

Tous les messages sont décrits dans le document «ISO 20022 Message Definition Report» [1]:

Pas tous les établissements financiers proposent des messages pour l'annonce de mouvements de compte intrajournaliers (camt.052) ou pour la ventilation d'écriture collective ou l'avis de débit/crédit (camt.054).

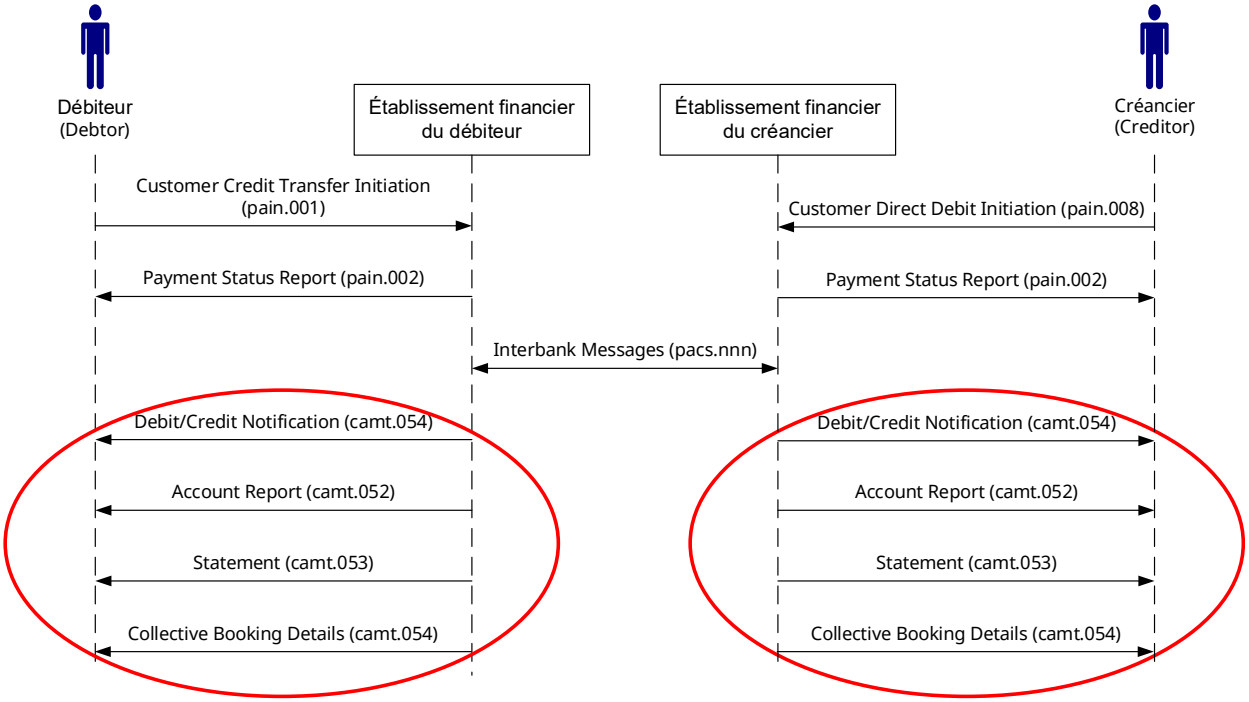

Illustration 1: Ordres de paiement et Cash Management (reporting) avec ISO 20022

Les flux de messages sont représentés dans l'Illustration 1 ci-dessus.

Les messages spécifiés dans la norme ISO 20022 sont applicables de manière universelle, s'appliquent pour toutes les devises et recouvrent toutes les possibilités. Les messages sont adaptés aux domaines d'application particuliers et aux conditions spécifiques en vigueur dans chaque pays, c'est-à-dire que toutes les possibilités de la norme ne sont pas exploitées.

1.4 Champs d'application

Les présentes Implementation Guidelines spécifient exclusivement les messages banque-client «Bank-to-Customer Account Report», «Bank-to-Customer Account Statement» et «Bank-to-Customer Debit/Credit Notification» pour les Swiss Payment Standards.

Le présent document ne traite pas de tous les aspects relatifs à la transmission des messages entre l'établissement financier et le client et leurs caractéristiques de sécurité. Ils relèvent intégralement de la responsabilité des établissements financiers concernés et de leurs clients.

1.5 Conventions de représentation

Les conventions de présentation suivantes sont applicables au présent document.

1.5.1 Désignation des éléments XML

Dans différentes publications, les noms des éléments XML sont inscrits sous la forme d'un seul terme sans espace, par ex. BankToCustomerStatement. Afin d'améliorer la lisibilité, des espaces sont généralement inclus dans le présent document.

1.5.2 Données dans les tableaux du standard de paiement suisse ISO 20022

Les tableaux contiennent des informations issues de la norme ISO 20022 (Index, Multiplicity, Message Item, XML Tag). Par ailleurs, les tableaux contiennent les informations suivantes:

- Statut de l'élément (selon la définition du chapitre 1.5.6 «Statut»)
- Définition générale
- Définitions spécifiques aux produits (colonne SPS / SEPA / Swift, voir chapitre 1.5.7 «Définitions spécifiques aux produits (colonne SPS/SEPA/Swift))»

ISO-20022-Standard			Swiss Payment Standards		
Message Item	XML Tag	Mult	St.	Generelle Definition	SPS / SEPA / SWIFT

1.5.3 Code couleur dans les tableaux

Les titres des colonnes sont de couleur gris brun pour les indications relatives à la norme ISO 20022 et gris clair pour les indications relatives aux Swiss Payment Standards.

Les éléments contenant au moins un sous-élément sont surlignés en bleu clair dans les colonnes relatives à la norme ISO 20022.

1.5.4 Représentation de l'arborescence dans les tableaux

Afin de pouvoir repérer à quel endroit un élément se trouve dans l'arborescence, la profondeur d'imbrication, pour le «Message Item», est indiquée par un signe «+» antéposé. Le nombre de pages (l'élément «*Page Number*») dans le «*Group Header*», par exemple, est affiché comme suit:

Group Header
+Message Pagination
++Page Number

1.5.5 Représentation de la sélection

Les éléments comportant une sélection (choice) sont identifiés comme suit dans la colonne «XML Tag»:

{Or pour le début de la sélection
Or} pour la fin de la sélection

Exemple:

Statement +Account ++Identification	Id	1..1	M
Statement +Account ++Identification +++IBAN	IBAN {Or	1..1	D
Statement +Account ++Identification +++Other	Othr Or}	1..1	D

Illustration 2: Exemple de la sélection (choice)

1.5.6 Statut

Les codes de statut suivants (indications relatives à l'utilisation) sont possibles pour les différents éléments XML conformément aux Swiss Payment Standards:

Statut	Désignation	Description
M	Mandatory	L'élément est obligatoire et est toujours livré.
O	Optional	L'élément est facultatif. • Les EF (établissements financiers) peuvent livrer cet élément.
D	Dependent	L'utilisation de l'élément dépend des autres éléments. En fonction du contenu ou de la présence d'un autre élément, l'élément peut être obligatoire ou facultatif.
ND	Not Delivered	L'élément n'est pas livré en rapport avec les types de paiement CH[1]. Pour les entrées de paiement en provenance de l'étranger ou en rapport avec d'autres opérations (par ex. titres), l'élément peut être fourni.

Tableau 4: Statut des éléments

[1] Voir également, à ce sujet, la note concernant les directives de traitement dans le chapitre 4.1.1

1.5.7 Définitions spécifiques aux produits (colonne SPS/SEPA/Swift)

Les codes suivants sont utilisés pour la désignation des règles spécifiques au produit dans la colonne SPS:

Code	Produit
QR	QR-facture
QR_Feld	Élément de données Swiss QR-Code (QR-facture)
LSV	Prélèvement LSV+/BDD
SCT	SEPA Credit Transfer
SDD	SEPA Direct Debit
Swift	Type de message Swift FIN

Tableau 5: Codes

1.5.8 Définitions de champ

Seuls les éléments qui sont fournis par les établissements financiers en Suisse dans le standard suisse sont décrits dans les présentes Implementation Guidelines.

Les groupes d'éléments pour lesquels aucune règle spécifique SPS n'a été définie sont affichés dans les tableaux sans leurs sous-éléments.

Exemple:

Transaction Details +Return Information ++Originator +++Contact Details	CtctDtls	0..1	O	Kontaktdaten	

Les groupes d'éléments survenant à plusieurs reprises dans le schéma (par ex. adresses postales) et définis de la même manière dans SPS sont décrits de manière générique dans le chapitre 3 «Spécifications spéciales». Il est renvoyé, dans les tableaux du chapitre 4 «Spécifications techniques», à ces définitions générales.

Transaction Details +Return Information ++Originator +++Postal Address	PstlAdr	0..1	O	Adresse Generelle Beschreibung der Subelemente siehe Kapitel 3.4 «Adressdaten»	

Ce n'est que dans le cas de divergences (par ex. en cas de non prise en charge, exceptionnellement, d'un sous-élément) que ces divergences sont décrites plus en détail lorsqu'elles surviennent dans les tableaux.

En l'absence de divergences, le groupe de données est affiché de façon «non déroulée» (sans ses sous-éléments).

1.6 Conventions des messages XML

Les éléments pris en considération dans le présent document supposent une connaissance de base du XML. Les explications se limitent donc à certains points spécifiques.

La structure logique des messages XLM correspond à une arborescence. La représentation de cette structure peut être déclinée de différentes manières: sous la forme d'un graphique, d'un tableau ou d'un texte. La représentation sous forme de texte est appropriée aux exemples concrets de messages, tandis que la représentation sous forme de tableau et de graphique est principalement mise en œuvre pour une représentation claire des schémas XML. Les illustrations utilisées dans le présent document sont basées sur le schéma des Swiss Payment Standards.

Les éditeurs XML permettant un affichage graphique utilisent des icônes, dont l'aspect peut varier selon le type d'éditeur (les illustrations du présent document ont été créées à l'aide de l'éditeur XMLSpy proposé par la société Altova GmbH). Les principales icônes sont brièvement présentées dans le document Swiss Business Rules. Le manuel d'utilisation et l'aide en ligne de l'éditeur XML utilisé contiennent des informations détaillées.

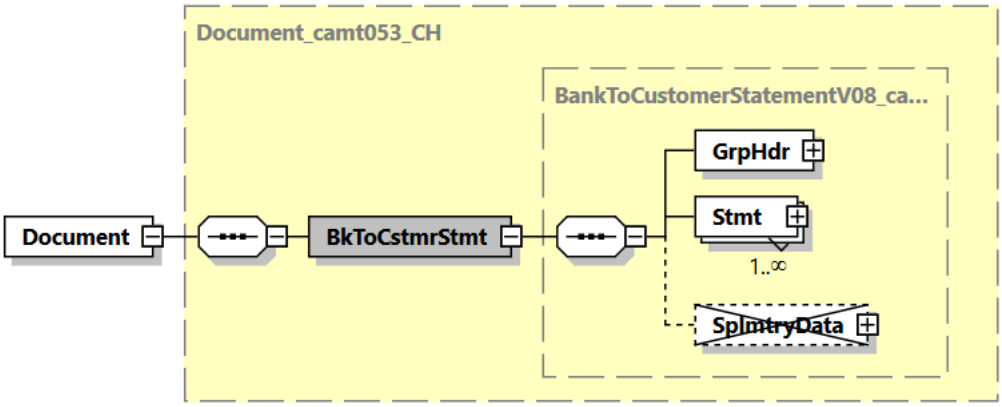

Illustration 3: Exemple d'un affichage de message XML sous forme graphique

1.7 Validation du schéma XM

La validation technique des différents messages XML a lieu par le biais de schémas XML.

Les Swiss Payment Standards ne prévoient pas de schémas XML distincts pour les messages «camt.052», «camt.053» et «camt.054», contrairement aux messages relatifs aux ordres de paiement (pain.001) et aux prélèvements (pain.008). Les messages des établissements financiers suisses sont donc conformes à la norme ISO, mais n'y font pas appel dans l'ensemble de son étendue pour les SPS.

L'application concrète des différents éléments dans la norme suisse est décrite en détail dans le chapitre 4 «Spécifications techniques».

2 Utilisation des messages client-banque

2.1 Messages «camt» pertinents pour la comptabilité (fin de journée)

Le message XML «Bank-to-Customer Statement» (camt.053) est utilisé par les établissements financiers pour informer leurs clients au sujet des comptes. En principe, les messages pertinents pour la comptabilité suivants sont disponibles conformément aux Swiss Payment Standards:

Nouveaux messages ISO 20022	Exemples de messages alternatifs
1. camt.053 Relevé de compte avec ventilation interne d'écriture collective	**MT940** Customer Statement Message
2. camt.053 Relevé de compte avec ventilation externe d'écriture collective dans camt.054[2]	

Tableau 6: Messages pertinents pour la comptabilité

2.2 Messages «camt.052» (intraday)

La livraison du message ISO 20022 «camt.052» pour le rapport de compte intrajournalier[3] (mouvements de compte, réservations) est possible périodiquement (par exemple toutes les heures) ou quotidiennement à heures fixes.

Les messages intrajournaliers sont déclinés en deux variantes différentes. La première variante contient toutes les transactions depuis le dernier relevé de compte ordinaire (camt.053), la deuxième variante ne contient que les transactions effectuées depuis le dernier relevé intrajournalier.

Les avis de débit et de crédit sont couverts par «camt.054». Les affichages sont en principe déclenchés par un événement (par ex., après la passation de commande), de manière continue pour les entrées et les sorties.

Conformément aux Swiss Payment Standards, les messages «camt.052»-Intraday-Cash-Management suivants sont disponibles:

Nouveaux messages ISO 20022	Exemples de messages alternatifs
camt.052 rapport de compte avec ventilation interne d'écriture collective	**MT941** Balance Report **MT942** Interim Transaction Report
camt.052 rapport de compte avec ventilation externe d'écriture collective dans camt.054	

Tableau 7: Messages de Cash Management: «camt.052»

[2] Le message «camt.053» relevé de compte avec ventilation externe d'écriture collective dans «camt.054» n'est pas proposé par tous les établissements financiers.

[3] Les messages afférents à la gestion de la trésorerie ne sont pas proposés par tous les établissements financiers.

2.3 Rôle double de «camt.054»

Le message «camt.054» sert d'une part à l'avis détaillé d'écritures collectives et d'autre part, à la notification de crédits et de débits. La ventilation externe d'écritures collectives au moyen de «camt.054» a lieu de façon indépendante et vient s'additionner à l'utilisation éventuelle de «camt.054» pour des avis de débit et avis de crédit.

Nouveaux messages ISO 20022	Exemples de messages alternatifs
1. camt.054 notification (avis de débit et avis de crédit)	**MT900** Confirmation of Debit **MT910** Confirmation of Credit

Tableau 8: Messages de Cash Management: «camt.054»

2.4 Notification en cas de paiements instantanés

Le «camt.054» peut être utilisé pour l'affichage immédiat des débits et crédits d'un paiement instantané et, par exemple, en cas de paiements entrants avec une référence structurée pour un rapprochement automatique des comptes créditeurs.

Une écriture peut être notifiée individuellement dans un avis de débit ou de crédit et/ou dans le cadre d'une écriture collective dans deux «camt.054» différents. Dans ce cas, un double contrôle peut être effectué à l'aide de l'«Account Servicer Reference» au niveau des données de transaction (D-Level).

Lors de l'encaissement des paiements entrants selon la procédure standardisée, les établissements financiers peuvent proposer une offre combinée dans le cadre de leur offre client pour les paiements instantanés entrants. Il peut s'agir d'une notification immédiate (par exemple avec un avis de crédit camt.054) en cas de collecte/compactage simultané des paiements entrants avec écriture périodique et ventilation correspondante dans un «camt.053» ou dans un «camt.054»s séparé.

3 Spécifications spéciales

3.1 Jeu de caractères

Dans les messages ISO-20022-XML, seuls les caractères du jeu de caractères Unicode UTF-8 doivent être utilisés (format de transformation Unicode - 8 bits).

Les messages «camt» sont codés en UTF-8.

La transmission des messages d'origine par le biais de plusieurs établissements financiers et plateformes permet de ne livrer qu'un jeu de caractères réduit. Pour certains éléments (lignes d'adresse, informations de transmission non structurées ou autres), les caractères tels que des trémas ou des caractères spéciaux sont par ailleurs susceptibles d'être remplacés ou supprimés.

3.2 Convention de représentation pour les champs de montants

Dans le contexte XML, les champs de montants peuvent être déclinés en différents modes d'affichage. Les règles d'affichage suivantes s'appliquent:

- Pas d'utilisation de caractères de remplissage préliminaires ou terminaux (espace, espace blanc, zéros, signe plus).
- En cas d'utilisation d'un séparateur décimal, il faut d'utiliser un point.
- Le nombre maximal de décimales dépend de la devise, conformément à la norme ISO 4217.

Les exemples corrects pour les champs de montants sont par ex. pour CHF:

- Cinq centimes: 0.05
- Un franc dix: 1.1 ou 1.10
- Un franc: 1 ou 1.0 ou 1.00

Des exemples non corrects pour les champs de montant sont:

- Cinq centimes: 05 ou .05
- Un franc: 000001 ou 1.

3.3 Principes d'utilisation des éléments de montants (Amounts)

Les éléments de montant suivants peuvent en principe être utilisés dans le «camt» sur le C- et le D-Level:

Elément	XML Tag	Définition	M/O	Exemple d'utilisation
Amount	Amt	Montant dans la devise du compte (C-level) Dépend sur le principe de comptabilisation (D-level)	M	Est toujours livré. Que ce soit avec ou sans conversion
Currency	Ccy	Devise du compte	M	
Amount Details				
Instructed Amount	InstdAmt	Montant dans la devise de l'ordre	O	Montant et devise d'un ordre pain.001 ou d'un virement pacs.008.
Amount*	Amt	Montant	O	
Currency*	Ccy	Devise	O	
Currency Exchange*	CcyXchg	Cours de conversion	O	
Source Currency*	SrcCcy	Devise initiale	O	
Target Currency*	TrgtCcy	Devise cible	O	
Unit Currency*	UnitCcy	Devise dans laquelle le rapport d'échange est spécifié	O	
Exchange Rate*	XchgRate	Taux de change	O	
Contract Identification*	CtrctId	Numéro de contrat	O	
Quotation Date*	QtnDt	Date/temps de la conversion	O	
Transaction Amount	TxAmt	Montant échangé entre les établissements financiers participants	O	Montant et devise avant conversion sur le compte
Counter Value Amount	CntrValAmt	Montant dans la devise du compte avant les frais	O	Montant dans la devise du compte avec les détails de conversion
Announced Posting Amount	AnncdPstng Amt	Pas utilisé actuellement	O	

Tableau 9: Éléments de montants

* La sous-structure est identique pour Transaction, Counter Value et Announced Posting Amount.

Utilisation en cas d'écriture collective

En fonction de la logique de comptabilisation de l'établissement financier, la définition de l'élément obligatoire «*Amount*» est susceptible de différer entre le C-level et le D-level. Cet écart peut se présenter s'il s'agit d'une écriture collective, contenant, au D-level, les détails des transactions individuelles. La définition précise figure dans le tableau ci-après. Il existe 2 cas différents:

- **Cas A:** Conversion au niveau des ordres (C-level)
- **Cas B:** Conversion au niveau de la transaction (D-level)

Level	Elément	XML Tag	Cas A: Conversion au C-level	M/O	Cas B: Conversion au D-level	M/O
Entry	Amount	Amt	Montant dans la devise du compte	M	Montant dans la devise du compte	M
	Currency	Ccy	Devise du compte	M	Devise du compte	M
	Amount Details	AmtDtls				
	Instructed Amount	InstdAmt			n/a	
	Amount	Amt	Montant	O	n/a	
	Currency	Ccy	Devise	O	n/a	
	Currency Exchange	CcyXchg	Cours de conversion	O	n/a	
	Transaction Amount	TxAmt				
	Amount	Amt	Montant crédité	O	n/a	
	Currency	Ccy	Devise crédité	O	n/a	
	Currency Exchange	CcyXchg	Cours de conversion	O	n/a	
	Counter Value Amount	CntrValAmt				
	Amount	Amt	Montant dans la devise du compte avant les frais	O	n/a	
	Currency	Ccy	Devise du compte	O	n/a	
	Currency Exchange	CcyXchg	Cours de conversion	O	n/a	
Entry Details	Amount	Amt	Montant	M	Montant dans la devise du compte	M
	Currency	Ccy	Devise	M	Devise du compte	M
	Amount Details	AmtDtls				
	Instructed Amount	InstdAmt			Instructed Amount ou Equivalent Amount	
	Amount	Amt	Montant	O	Montant	O
	Currency	Ccy	Devise	O	Devise	O
	Currency Exchange	CcyXchg	n/a	O	Cours de conversion	O
	Transaction Amount	TxAmt				
	Amount	Amt	Montant crédité	O	Montant crédité	O
	Currency	Ccy	Devise créditée	O	Devise créditée	O
	Currency Exchange	CcyXchg	n/a	O	Cours de conversion	O
	Counter Value Amount	CntrValAmt				
	Amount	Amt	n/a	O	Montant dans la devise du compte avant les frais	O
	Currency	Ccy	n/a	O	Devise du compte	O
	Currency Exchange	CcyXchg	n/a	O	Cours de conversion	O

Tableau 10: Définition de l'élément obligatoire «Amount» lors d'une écriture collective

3.4 Données d'adresse

Les éléments d'adresse suivants peuvent en principe être utilisés dans le «camt»:

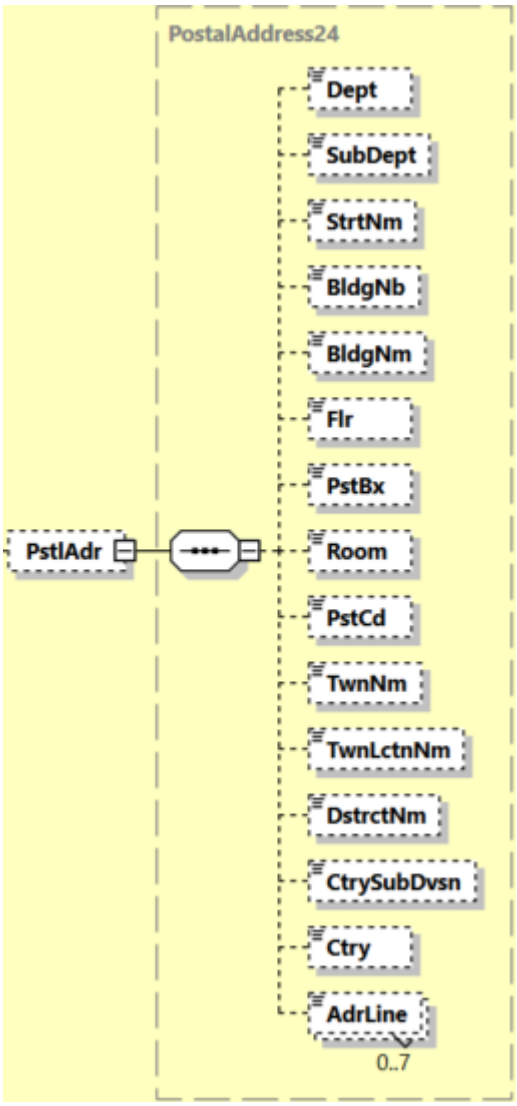

Illustration 4: Éléments de données pour données d'adresse (générique)

ISO 20022 Standard			Swiss Payment Standards	
Message Item	**XML Tag**	**Mult**	**Définition générale**	**Remarque**
Address Type	AdrTp	0..1		Pas utilisé
Department	Dept	0..1	Département	
Sub Department	SubDept	0..1	Sous-département	
Street Name	StrtNm	0..1	Nom de rue	
Building Number	BldgNb	0..1	Numéro de rue	
Building Name	BldgNm	0..1	Nom du bâtiment	
Floor	Flr	0..1	Étage	
Post Box	PstBx	0..1	Case postale	
Room	Room	0..1	Salle	
Post Code	PstCd	0..1	Code postal	
Town Name	TwnNm	0..1	Ville	
Town Location Name	TwnLctnNm	0..1		
District Name	DstrctNm	0..1	District/commune	
Country Sub Division	CtrySubDvsn	0..1	Région du pays (p.ex. canton, province, état fédéral)	
Country	Ctry	0..1	Pays (code pays selon ISO 3166, Alpha-2 code)	
Address Line	AdrLine	0..7	Informations d'adresse non structurées	

Tableau 11: Éléments de données pour données d'adresse (générique)

3.5 Désignation des parties à un paiement

Pour les paiements, les parties concernées sont nommées comme suit:

Désignation	Remarque	ISO 20022
Débiteur initial		Ultimate Debtor
Payeur	Est client de l'établissement du payeur	Debtor
Établissement du payeur	Gère le compte du payeur	Debtor Agent
Établissement intermédiaire	Gère, le cas échéant, le compte de l'établissement du créancier	Intermediary Agent
Établissement du créancier	Gère le compte du créancier	Creditor Agent
Créancier	Est client de l'établissement du créancier	Creditor
Créancier final		Ultimate Creditor

Tableau 12: Désignations des parties dans les virements

Les parties sur fond gris du tableau sont les établissements financiers (agents) et les parties sur fond blanc sont les autres parties (parties).

L'identification des agents et des parties dans les messages «camt» se fait par les structures de données spécifiques propres qui sont décrites dans les chapitres suivants de manière générique.

Les divergences par rapport aux règles génériques des différentes parties sont décrites au chapitre 4 «Spécifications techniques» de la partie concernée.

Remarque: L'étendue et le type de données fournies concernant les parties dépendent de la disponibilité des données dans l'établissement financier qui établit les messages «camt».

3.6 Identification des établissements financiers (agents)

L'élément primaire pour l'identification des établissements *«Financial Institution Identification»* contient les éléments suivants:

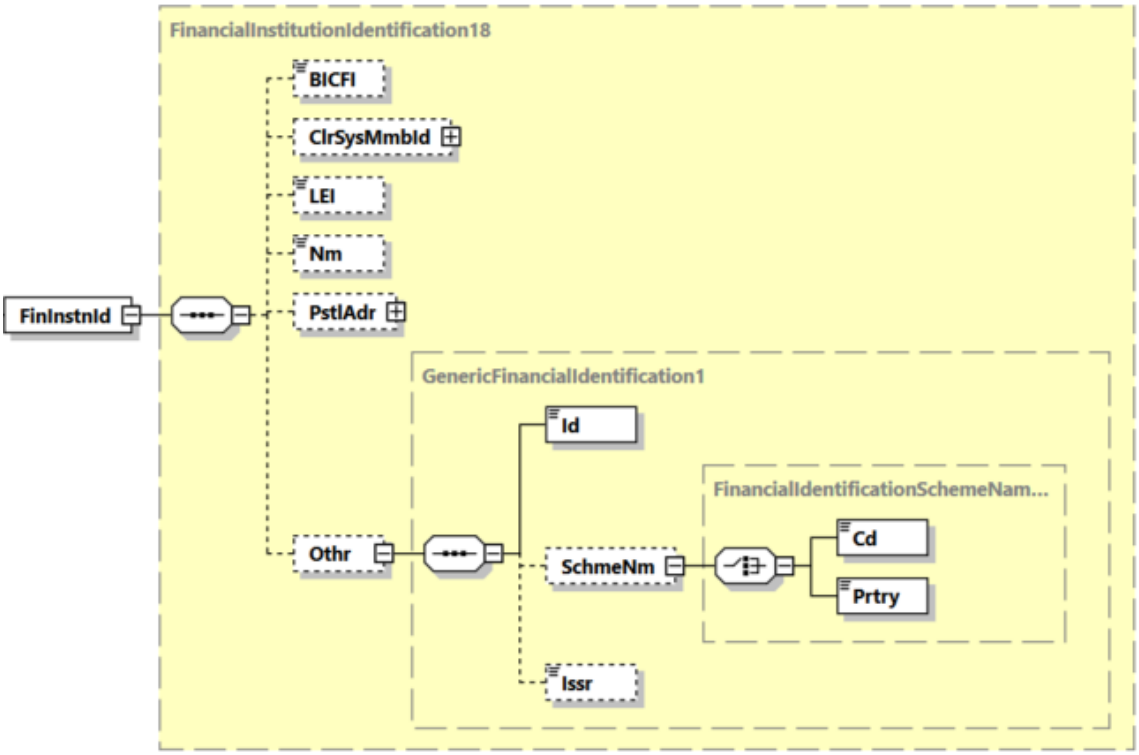

Illustration 5: Éléments de données pour l'identification des établissements financiers (générique)

En plus de l'élément *«Financial Institution Identification»*, il est possible de fournir, en option, l'élément *«Branch Identification»*.

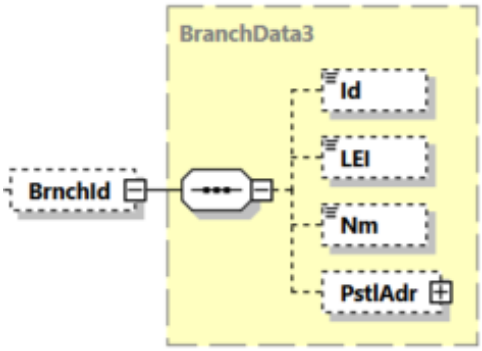

Illustration 6: Éléments de données complémentaires pour l'identification de succursales des établissements financiers (générique)

ISO 20022 Standard			Swiss Payment Standards	
Message Item	**XML Tag**	**Mult**	**Définition générale**	**Remarque**
Financial Institution Identification	FinInstnId	1..1	Identification de l'établissement financier	
Financial Institution Identification +BICFI	BICFI	0..1	BIC de l'établissement financier selon ISO 9362	
Financial Institution Identification +Clearing System Member Identification	ClrSysMmbId	0..1	Identification de membre du système de compensation	
Financial Institution Identification +Clearing System Member Identification ++Clearing System Identification	ClrSysId	0..1	Identifiant du système de compensation	
Financial Institution Identification +Clearing System Member Identification ++Clearing System Identification +++Code	Cd {Or	1..1	Code	
Financial Institution Identification +Clearing System Member Identification ++Clearing System Identification +++Proprietary	Prtry Or}	1..1	Propriétaire	
Financial Institution Identification +Clearing System Member Identification ++Member Identification	MmbId	1..1	Identification du membre du système de compensation (p.ex. IID, code banque)	
Financial Institution Identification +LEI	LEI	0..1	Legal Entity Identifier	
Financial Institution Identification +Name	Nm	0..1	Nom de l'établissement financier	
Financial Institution Identification +Postal Address	PstlAdr	0..1	Adresse postale	Pour une description générale des sous-éléments, voir le chapitre 3.11 "Usage de l'information d'adresse"
Financial Institution Identification +Other	Othr	0..1	Autre identification de l'établissement financier	
Financial Institution Identification +Other ++Identification		1..1	Identification	
Financial Institution Identification +Other ++Scheme Name	SchmeNm	0..1	Nom du schéma d'identification	

ISO 20022 Standard			Swiss Payment Standards	
Message Item	**XML Tag**	**Mult**	**Définition générale**	**Remarque**
Financial Institution Identification +Other ++Scheme Name +++Code	Cd	1..1	Code d'identification	
Financial Institution Identification +Other ++Scheme Name +++Proprietary	Prtry Or}	1..1	Identification propriétaire	
Financial Institution Identification +Other ++Issuer	Issr	0..1	Émetteur d'identification	
Branch Identification	BrnchId	0..1	Identification de l'agence	
Branch Identification +Identification	Id	0..1	Identification	
Branch Identification +LEI	LEI	0..1	Legal Entity Identifier	
Branch Identification +Name	Nm	0..1	Nom de l'agence de l'établissement financier	
Branch Identification +Postal Address	PstlAdr	0..1	Adresse de l'agence de l'établissement financier	Pour une description générale des sous-éléments, voir le chapitre 3.4 «Données d'adresse».

Tableau 13: Éléments de données pour l'identification des établissements financiers (générique)

3.7 Identification des autres parties

Les éléments suivants peuvent en principe être utilisés dans «camt» pour l'identification des autres parties (Debtor, Creditor, Ultimate Debtor, Ultimate Creditor, Account Owner, etc.).

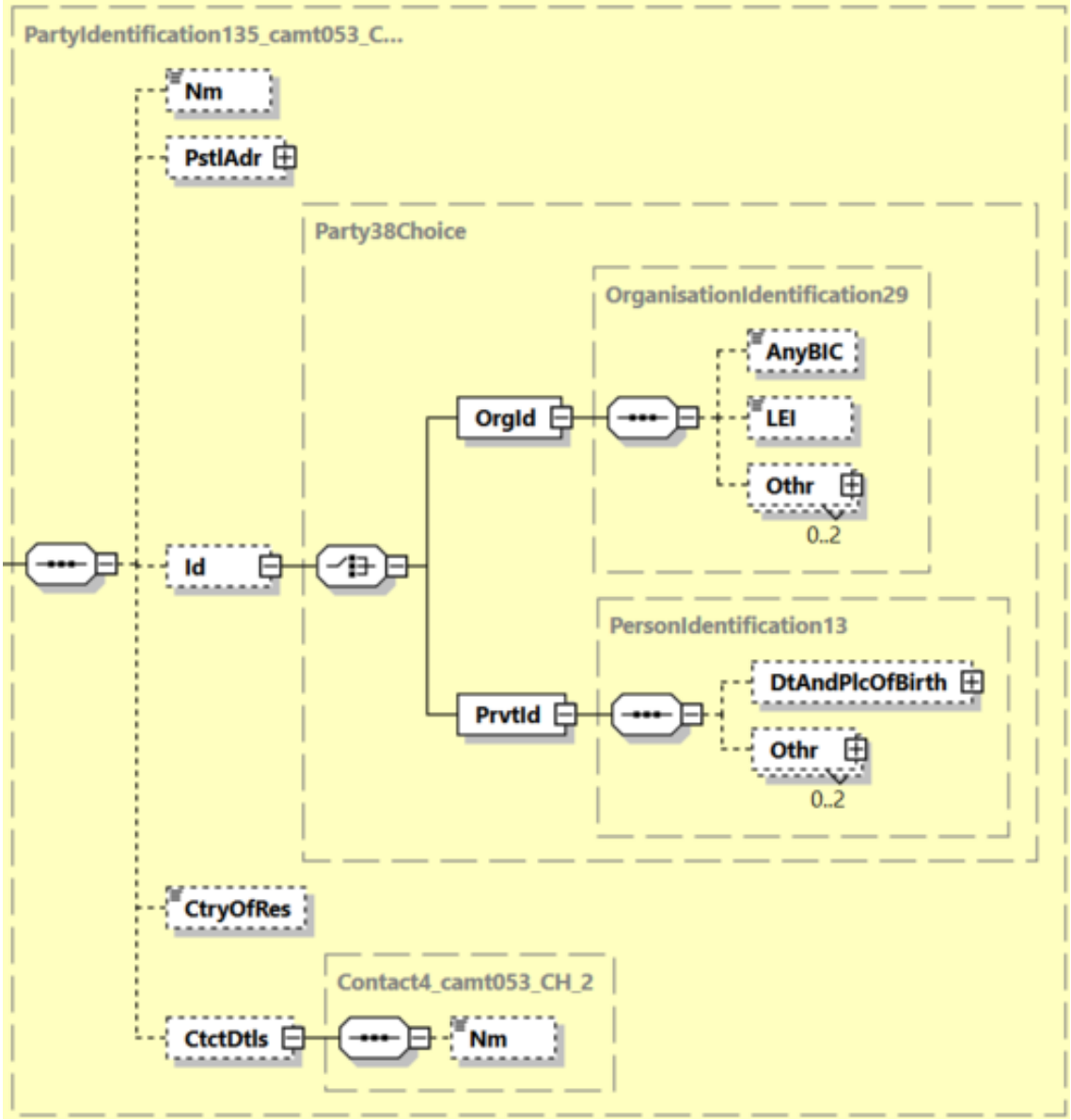

Illustration 7: Éléments de données pour l'identification des autres parties (générique)

ISO 20022 Standard			Swiss Payment Standards	
Message Item	**XML Tag**	**Mult**	**Définition générale**	**Remarque**
Name	Nm	0..1	Name	
Postal Address	PstlAdr	0..1	Adresse	Pour une description générale des sous-éléments, voir le chapitre 3.11 "Usage de l'information d'adresse"
Identification	Id	0..1	Identification	
Identification +Organisation Identification	OrgId	1..1	Identification d'une personne morale	
Identification +Organisation Identification ++Any BIC	AnyBIC	0..1	BIC selon ISO 9362	
Identification +Organisation Identification ++LEI	LEI	0..1	Legal Entity Identifier	
Identification +Organisation Identification ++Other	Othr	0..2	Autre identification d'une personne morale	
Identification +Organisation Identification ++Other +++Identification	Id	1..1	Identifiant	
Identification +Organisation Identification ++Other +++Scheme Name	SchmeNm	0..1	Désignation du schéma d'identification	
Identification +Organisation Identification ++Other +++Scheme Name ++++Code	Cd	1..1	Code d'identification	
Identification +Organisation Identification ++Other +++Scheme Name ++++Proprietary	Prtry	1..1	Identification propriétaire	
Identification +Organisation Identification ++Other +++Issuer	Issr	0..1	Émetteur d'identification	
Identification +Private Identification	PrvtId	1..1	Identification d'une personne physique	
Identification +Private Identification ++Date And Place Of Birth	DtAndPlcOfBirth	0..1	Date et lieu de naissance	
Identification +Private Identification ++Date And Place Of Birth +++Birth Date	BirthDt	1..1	Date de naissance	

ISO 20022 Standard			Swiss Payment Standards	
Message Item	**XML Tag**	**Mult**	**Définition générale**	**Remarque**
Identification +Private Identification ++Date And Place Of Birth +++Province Of Birth	PrvcOfBirth	0..1	Région du pays (p.ex. canton, province, état fédéral)	
Identification +Private Identification ++Date And Place Of Birth +++City Of Birth	CityOfBirth	1..1	Ville de naissance	
Identification +Private Identification ++Date And Place Of Birth +++Country Of Birth	CtryOfBirth	1..1	Pays de naissance	
Identification +Private Identification ++Other	Othr	0..2	Autre identification d'une personne physique	
Identification +Private Identification ++Other +++Identification	Id	1..1	Identification	
Identification +Private Identification ++Other +++Scheme Name	SchmeNm	0..1	Désignation du schéma d'identification	
Identification +Private Identification ++Other +++Scheme Name ++++Code	Cd	1..1	Code d'identification	
Identification +Private Identification ++Other +++Scheme Name ++++Proprietary	Prtry	1..1	Identification propriétaire	
Identification +Private Identification ++Other +++Issuer	Issr	0..1	Émetteur d'identification	
Country Of Residence	CtryOfRes	0..1	État de résidence ou de l'institution	
Contact Details	CtctDtls	0..1	Coordonnées	
Contact Details +Name	Nm	0..1	Nom du contact	

Tableau 14: Éléments de données pour l'identification des autres parties (générique)

3.8 Références

Le chapitre suivant donne un aperçu des références employées dans les différents messages.

En fonction du cas d'affaires (pain.001, pain.008 ou autres) sur laquelle se base une écriture du relevé de compte, différentes références sont fournies dans les messages «camt».

3.8.1 Références dans la chaîne de traitement

Dans les versions suisses des messages ISO utilisent les références, identifications et «Bank Transaction Codes» suivants.

Identifier (point-point)	Signification
1: <MsgId>	«Message ID» du A-level (Group Header) du message d'origine (pain.001 ou pain.008).
2: <PmtInfId>	«Payment Information ID» du B-level du message d'origine (pain.001 ou pain.008).
3: <InstrId>	«Instruction ID» du C-level du message d'origine (pain.001 ou pain.008).
10: <TxId>	«Transaction ID» du message interbancaire correspondant (pacs.008 ou pacs.003).
11: <AcctSvcrRef>	Référence de réservation de l'établissement détenteur du compte. Peut être utilisé, si elle est fournie, pour effectuer un contrôle de doublon.
Références (End-End)	**Signification**
4: <EndToEndId>	ID bout à bout établie par le donneur d'ordre
12: <UETR>	UETR: Référence unique globale Référence donnée par le payeur (en option) ou par l'établissement financier du payeur.
5: <CrdtRefInf>	Référence du donneur d'ordre issue de l'élément «Remittance Information». Cet élément contient, en cas de QR-factures, le numéro de référence QR ou l'ISO Creditor Reference.
Identifications	**Signification**
6: <MndtId>	ID du mandat Cet élément est utilisé uniquement pour le Direct Debit (pain.008).
7: <CrdtId>	Creditor Scheme Identification Cet élément est utilisé uniquement pour le Direct Debit (pain.008).
Bank Transaction Codes	
8: <BkTxCd>	Bank Transaction Code Le «Bank Transaction Code», au sein d'un cas d'affaires, est différent en fonction du rôle du destinataire d'un message «camt». «Bank Transaction Code» pour le créancier.
9: <BkTxCd>	«Bank Transaction Code» pour le débiteur.

Tableau 15: Références dans les messages «camt»

3.8.2 Références pour les ordres de paiement (pain.001)

Le graphique ci-après illustre l'utilisation des différentes références lors d'un paiement (pain.001).

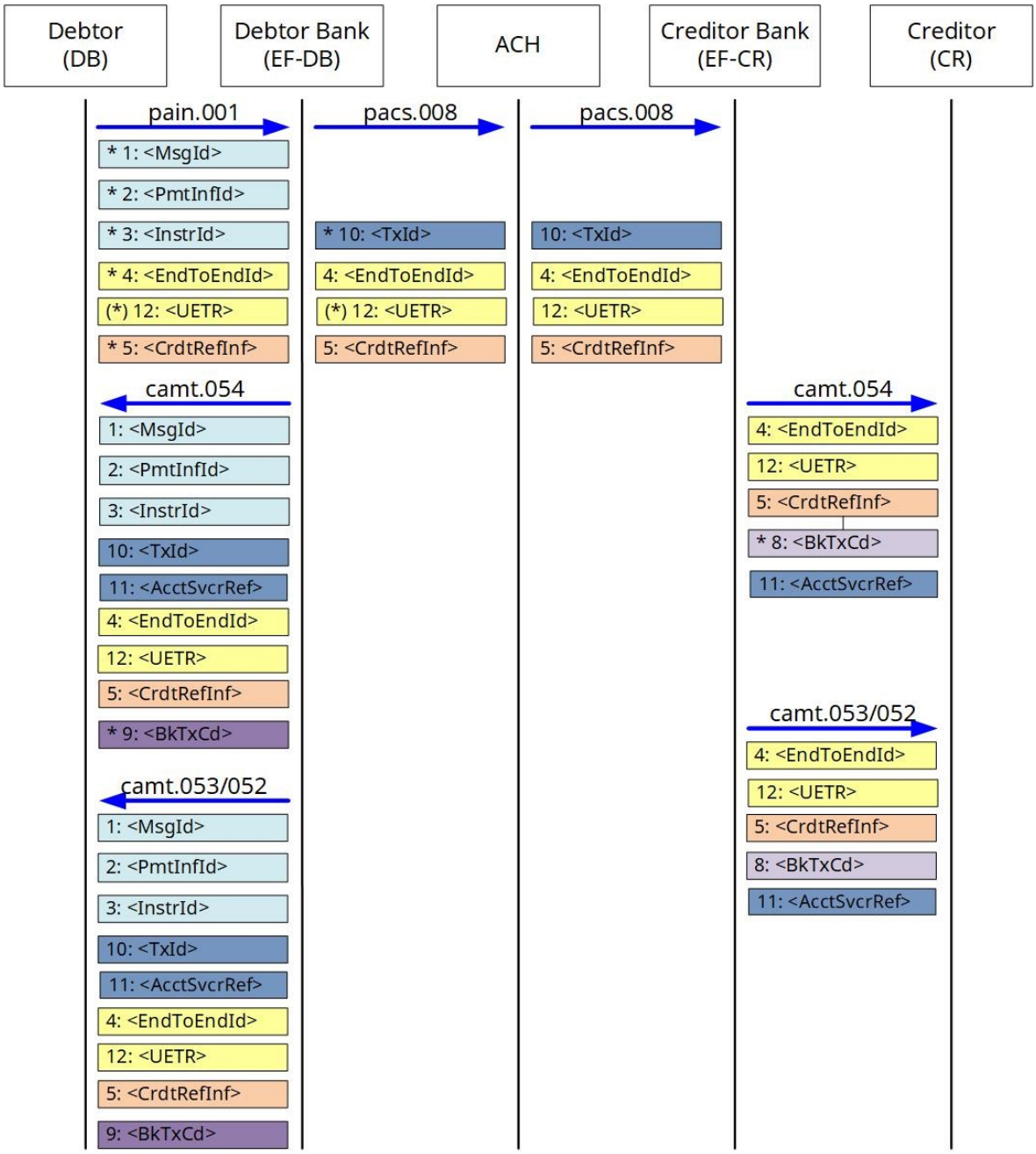

Illustration 8: Références «camt» d'un paiement

* Emplacement d'établissement de l'élément correspondant.

3.8.3 Références pour les prélèvements (pain.008)

L'illustration ci-après montre l'utilisation des différentes références lors d'un recouvrement par prélèvement (pain.008).

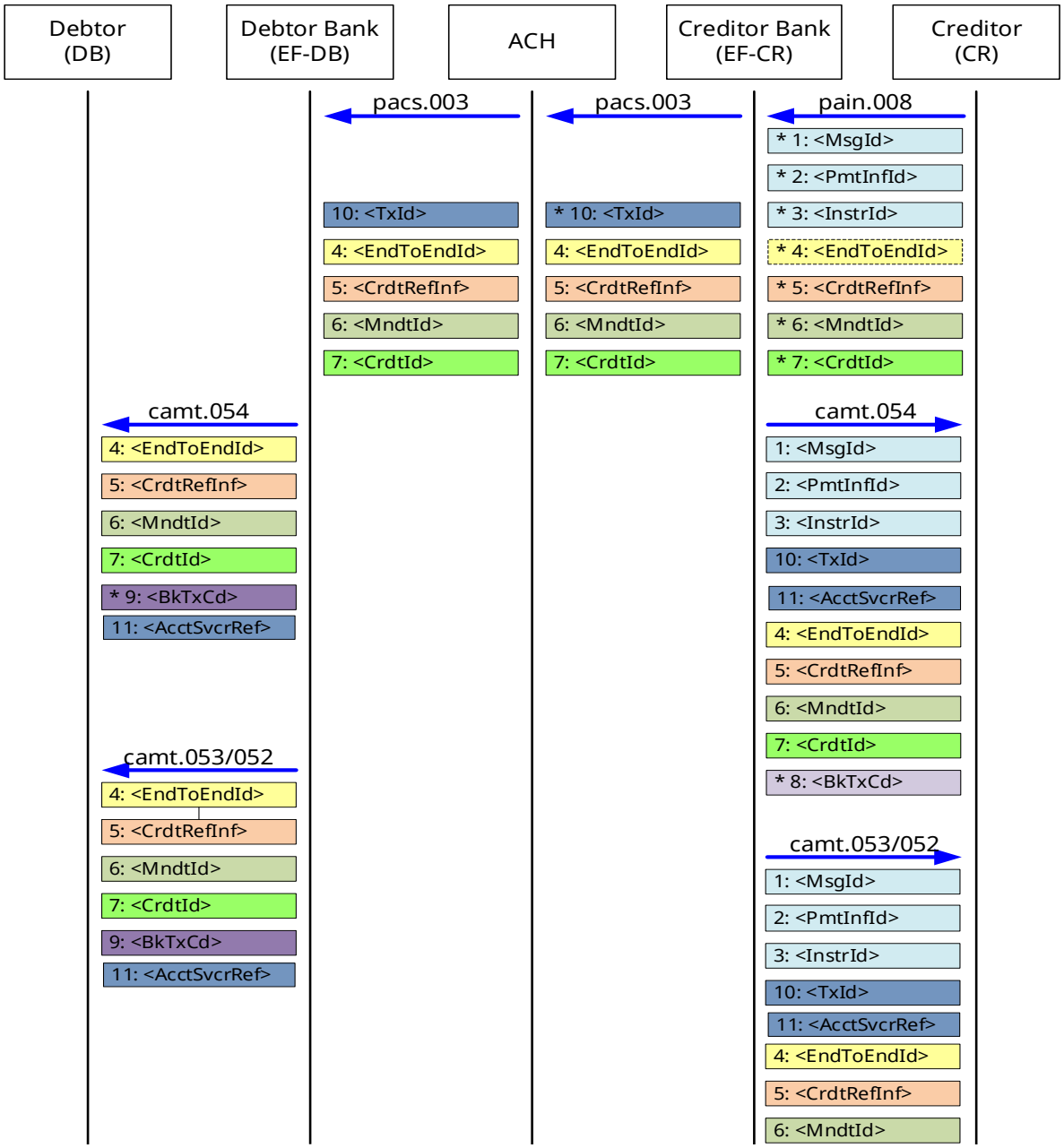

Illustration 9: Références «camt» d'un prélèvement

* Emplacement d'établissement de l'élément correspondant.

3.8.4 Numéros de références structurés dans les messages «camt»

Le numéro de référence structuré (par exemple la référence QR ou la ISO Creditor Reference) est initialement livré à l'établissement financier par un message de type «*Credit Transfer*» ou «*Direct Debit*» dans l'élément C-level «*Creditor Reference Information*».

Dans les messages «camt» des établissements financiers qui s'en suivent, le numéro de référence dans l'élément D-level «*Creditor Reference Information*» est transmis au débiteur ainsi qu'au créancier.

Référence dans le Credit Transfer – «pain.001»

Dans «Credit Transfer», le débiteur obtient les coordonnées du créancier, notamment le numéro de référence, sous la forme d'une QR-facture. Le débiteur renseigne ce numéro de référence dans l'élément «*Creditor Reference Information*» d'un message «pain.001». Il est alors transmis par le biais de messages «pacs» à l'établissement financier du créancier. Le numéro de référence est affiché au créancier par le biais de messages «camt».

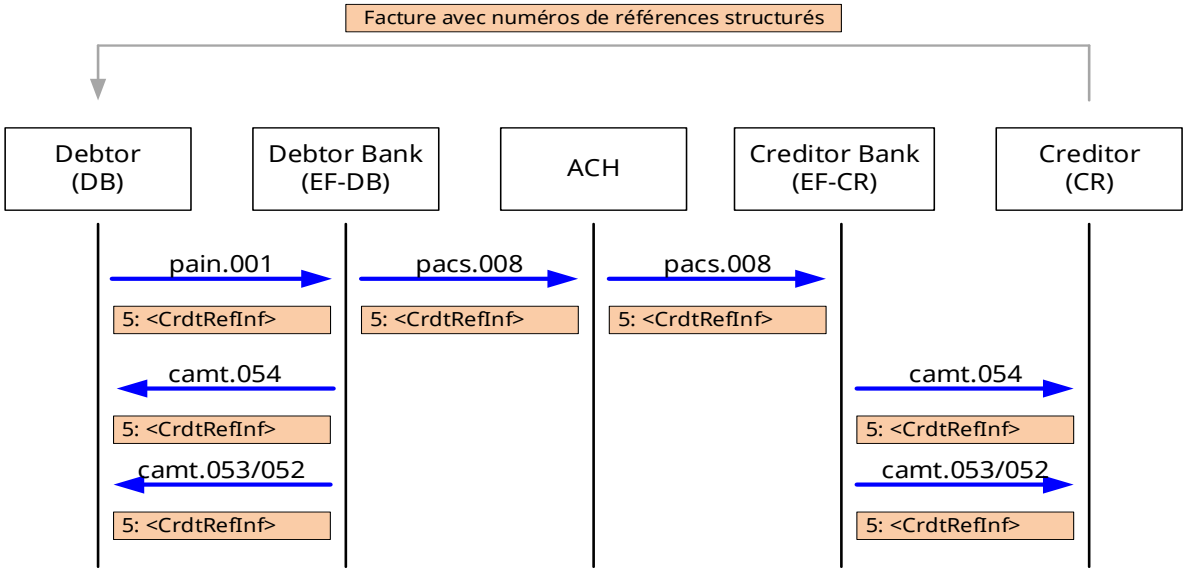

Illustration 10: Référence structurée dans le Credit Transfer (pain.001)

Référence structurée dans le Direct Debit – «pain.008»

Dans le «Direct Debit», le débiteur obtient des informations sur un débit imminent sous la forme d'un avis préalable. La forme et le contenu de cet affichage sont en principe libres et l'affichage ne doit pas nécessairement contenir le numéro de référence. Le créancier envoie le numéro de référence dans un message de «Direct Debit» (pain.008) à l'établissement financier du débiteur, qui transmet les informations correspondantes au débiteur au moyen de messages «camt».

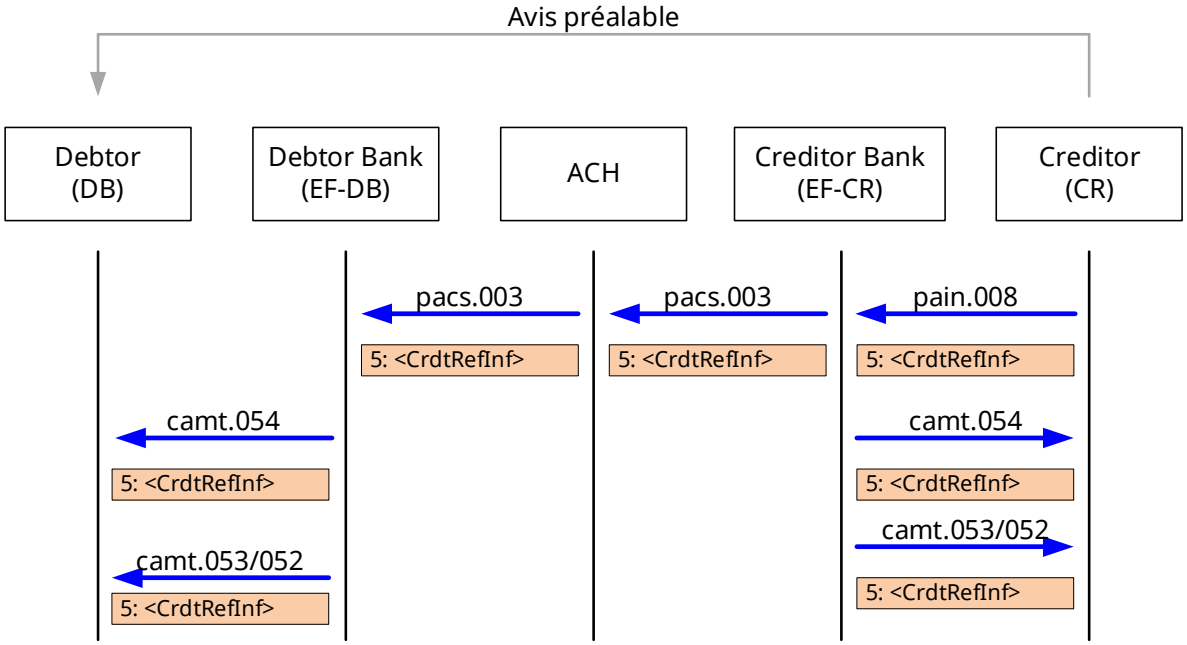

Illustration 11: Référence structurée dans le Direct Debit (pain.008)

3.9 Avis détaillé possible

L'avis détaillé des écritures collectives peut être effectué de deux façons et peut être délivré dans l'ensemble des trois messages «camt»:

- **En interne:** La ventilation d'écriture collective au sein d'un message «camt.053» ou «camt.052» (si proposé par l'établissement financier).

  Dans une telle hypothèse, le montant (Amount) est visible au niveau «Entry» en tant que somme d'écriture collective. Chaque poste individuel forme un «Transaction Detail». Le nombre d'écritures individuelles sous-jacentes au lot peut également être assigné, en option, à l'élément de données «Number Of Transactions».

- **En externe:** La ventilation d'écriture collective par le référencement à un message «camt.054» (si proposé par l'établissement financier).

  Dans le message «camt.053» ou «camt.052», seule la somme globale est disponible au niveau «Entry». Les autres indications, au niveau de la transaction, se trouvent dans le message «camt.054».
  Dans ce cas, l'établissement financier peut, en option, référencer un message «camt.054» au moyen du groupe d'éléments «*Additional Information Indicator*» à assigner au niveau «*Entry*». Il ne peut être renvoyé, pour chaque «*Entry*», qu'à un message «camt.054».
  Exemple: Référencement optionnel à un message «camt.054»

```
<Ntry>
…
  <AddtlInfInd>
    <MsgNmId>camt.054.001.08</MsgNmId>
    <MsgId>MessageId der camt.054-Meldung</MsgId>
  </AddtlInfInd>
…
</Ntry>
```

Référence éventuelle à une écriture collective soumise par le client:

- Dans le cas d'écritures collectives soumises par le client à l'aide des fichiers de prélèvement SEPA «pain.001» et «pain.008», les établissements financiers peuvent, en option, tant dans le cas d'une ventilation interne que dans le cas d'une ventilation externe d'écriture collective, faire référence à ce message original dans le message «camt».

- Dans ce cas, un fichier soumis par le client (pain.001 ou pain.008) est référencé au moyen du groupe d'éléments de données Batch à assigner au niveau «*Entry Details*». L'élément de données «*Payment Information Identification*» contient, dans ce cadre, la référence de l'écriture collective attribuée par le client. Il est possible d'indiquer, de surcroît, le «*Message-Id*» du message d'origine ainsi que le nombre de transactions individuelles au sein de l'écriture collective.

  Exemple: Renvoi optionnel à un message «pain.001»

```
<Ntry>
…
  <Btch>
    <MsgId>MsgId der pain-Nachricht</MsgId>
    <PmtInfId>Id des PmtInf-Blockes</PmtInfId>
  </Btch>
…
</Ntry>
```

3.10 Éléments des parties concernées pour les transactions R

Une transaction R (Return/Refund par extension Reject) éventuellement opérée dans le cadre du règlement interbancaire est effectuée par les messages «pacs.004» ou «pacs.002». Dans ces messages interbancaires, sur la base desquels sont générées les informations de compte «camt», les parties impliquées dans le paiement sont conservées étant donné que les éléments «*Debtor*» et «*Creditor*» du paiement, par exemple, font partie du bloc «*Original Transaction Information*» (c'est-à-dire les données de la transaction d'origine). De ce fait, le débiteur se voit créditer le montant et le créancier se voit débité dans le message «pacs.004» ou «pacs.002» (au sein de l'élément «*Original Transaction Information*»). Cette logique est conservée dans les messages «camt» (tous les établissements financiers n'utilisent pas la procédure décrite pour tous les types de transactions R, mais se servent de crédits et de débits normaux).

Élément pour les transactions R dans les messages interbancaires pacs.002/pacs.004.	**Illustration dans les messages de Cash Management camt.052, camt.053 et camt.054**
<OrgTxRef><UltmtDbtr>	<NtryDtls><TxDtls><RltdPties><UltmtDbtr>
<OrgTxRef><Dbtr>	<NtryDtls><TxDtls><RltdPties><Dbtr>
<OrgTxRef><DbtrAcct>	<NtryDtls><TxDtls><RltdPties><DbtrAcct>
<OrgTxRef><DbtrAgt>	<NtryDtls><TxDtls><RltdAgts><DbtrAgt>
<OrgTxRef><CdtrAgt>	<NtryDtls><TxDtls><RltdAgts><CdtrAgt>
<OrgTxRef><Cdtr>	<NtryDtls><TxDtls><RltdPties><Cdtr>
<OrgTxRef><CdtrAcct>	<NtryDtls><TxDtls><RltdPties><CdrtrAcct>
<OrgTxRef><UltmtCdtr>	<NtryDtls><TxDtls><RltdPties><UltmtCdtr>

Tableau 16: Éléments des parties concernées pour les transactions R

3.11 Exemple de traitement des «Multipage Statements»

Un relevé bancaire subdivisé en plusieurs messages peut être identifié par les éléments «*Message Pagination/Page Number*» et «*Message Pagination/Last Page Indicator*». L'exemple suivant montre l'assignation des éléments pertinents, y compris les montants et le «*Balance Type Code*» lors de la subdivision d'un relevé bancaire en deux messages.

Message 1	Valeur	Commentaire
Page Number (nombre de pages)	1	
Last Page Indicator (identification de la dernière page)	false	
Balance Code (type d'écriture)	OPBD	
Sub Type (sous-type)	–	
Amount (montant)	1000	
Booking 1 (écriture 1)	100	Crédit
Booking 2 (écriture 2)	200	Crédit
Booking ... (réservation...)	100	Crédit
Balance Code (type d'écriture)	CLBD	
Sub Type (sous-type)	INTM	
Amount (montant)	1400	

Tableau 17: Relevé de compte subdivisé Message 1

Message 2	Valeur	Commentaire
Page Number (nombre de pages)	2	
Last Page Indicator (identification de la dernière page)	true	
Balance Code (type d'écriture)	OPBD	
Sub Type (sous-type)	INTM	
Amount (montant)	1400	
Booking 1 (écriture 1)	100	Débit
Booking 2 (écriture 2)	400	Crédit
Booking ... (réservation...)	100	Débit
Balance Code (type d'écriture)	CLBD	
Sub Type (sous-type)	–	
Amount (montant)	1600	

Tableau 18: Relevé de compte subdivisé Message 2

4 Spécifications techniques

4.1 Bank-to-Customer Statement (camt.053)

4.1.1 Généralités

Le message XML «Bank-to-Customer Statement» (camt.053) est utilisé par les établissements financiers pour informer leurs clients, par voie électronique, au sujet des comptes. Il est utilisé sur la base du schéma XML ISO 20022 «camt.053.001.08» (ISO Release 2019).

Remarque: Ce chapitre aborde en premier lieu le message«camt.053» (Statement, relevé de compte à la fin de journée), étant donné qu'il s'agit du message le plus fréquemment utilisé en Suisse. Pour les messages «camt.052» (Account Report, mouvements de compte pendant la journée) et «camt.054» (Debit/Credit Notification, ventilation d'écriture collective et avis de débit/crédit), seules les divergences sont décrites, voir chapitre 4.2 «Bank-to-Customer Report (camt.052)» et chapitre 4.3 «Bank-to-Customer Debit/Credit Notification (camt.054)».

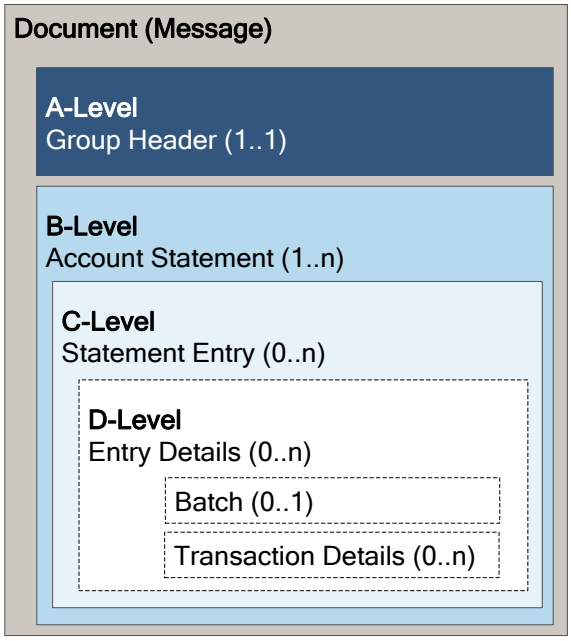

La structure du message est la suivante (camt.053):

- ***A-level***: Niveau du message, «*Group Header*»
- ***B-level***: Niveau du compte, «*Account Statement*» (les Swiss Payment Standards ne prennent en charge qu'un seul compte pour chaque camt.053)
- ***C-level:*** Niveau du montant, «*Statement Entry*»
- ***D-level:*** Niveau des détails, «*Entry Details*»

Illustration 12: Structure des messages de Cash Management (camt.053)

Dans les ***spécifications techniques*** du message XML «Bank-to-Customer Statement» (camt.053) exposées ci-après, chacun des niveaux du message est traité dans un sous-chapitre propre:

- Chapitre 4.1.2 «Group Header (GrpHdr, A-level)»
- Chapitre 4.1.3 «Statement (Stmt, B-level)»
- Chapitre 4.1.4 «Entry (Ntry, C-level)»
- Chapitre 4.1.5 «Entry Details (NtryDtls, D-level)»

Le chapitre 3 «Spécifications spéciales» traite des éléments suivants:

- Jeu de caractères
- Références, en particulier numéros de référence structurés
- Identification des parties (par ex. creditor, debtor)
- Identification des agents (établissements financiers)
- Adresses postales

Les messages «camt» et Swift sont affectés de la manière suivante:

Abréviation	Message «camt»	Message Swift TM
053/940	**camt.053** Bank-to-Customer Statement	**MT940** Customer Statement Message
052/94n	**camt.052** Bank-to-Customer Account Report	**MT941** Balance Report **MT942** Interim Transaction Report
054/9n0	**camt.054** Bank-to-Customer Debit/Credit Notification	**MT900** Confirmation of Debit **MT910** Confirmation of Credit

Tableau 19: Affectation message «camt» – messages Swift TM

Le lien entre les éléments du message «camt» et du message Swift TM correspondant est documenté dans la colonne «SPS/SEPA/Swift».

Remarque: Les établissements financiers suisses utilisent généralement l'élément «*Date*» au lieu de «*Date Time*» dans toutes les informations temporelles figurant sur les relevés et les affichages de compte.

Limite de taille

Il est prévu que la délivrance, par les établissements financiers, de messages «camt», pour chaque message (Message Identification) et pour chaque écriture individuelle (C-level), soit limitée à 99'999 transactions au maximum (D-level). Un dépassement du nombre de transactions peut être identifié par les éléments «*Message Pagination/Page Number*» et «*Message Pagination/Last Page Indicator*».

Directives de traitement:

Les Implementation Guidelines SPS relatives à «camt.05x» décrivent les champs, produits et spécialités pertinents pour le trafic des paiements sur la place bancaire suisse.

Toutefois, tous les champs qui ne sont pas présentés ou explicitement documentés peuvent être fournis par un EF comme information supplémentaire. Le type de traitement de ces champs relève du fournisseur du logiciel en tant qu'offre.

L'ensemble des champs prévus par le schéma, s'ils sont fournis dans le message, ne doivent pas faire obstacle au traitement dans le logiciel du client.

4.1.2 Group Header (GrpHdr, A-level)

Le bloc «*Group Header*» (A-level du message) contient tous les éléments qui sont valables pour toutes les transactions dans le message XML «Bank-to-Customer Statement» (camt.053). Il figure exactement une fois dans le message.

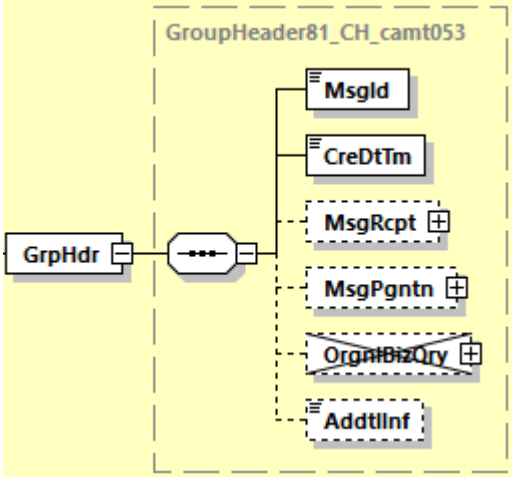

Illustration 13: Group Header (GrpHdr)

Le tableau ci-après précise tous les éléments du bloc «*Group Header*» pertinents pour les Swiss Payment Standards.

ISO-20022-Standard			Swiss Payment Standards		
Message Item	**XML Tag**	**Mult**	**St.**	**Definition générale**	**SPS / SEPA / Swift**
Document +Bank-to-Customer Statement	BkToCstmrStmt	1..1	M	Le message XML «Bank-to-Customer Statement» (camt.053) est utilisé pour l'information électronique de compte du côté des établissements financiers à l'attention de leurs clients. Il est utilisé sur la base du schéma XML ISO 20022 camt.053.001.08».	
Group Header	GrpHdr	1..1	M	Le «Group Header» (A-Level du message) contient des informations sur le message. Il apparaît une fois.	
Group Header +Message Identification	MsgId	1..1	M	Référence de message univoque, attribuée par l'expéditeur du message.	
Group Header +Creation Date Time	CreDtTm	1..1	M	Date et heure de création du message	Swift Tous: Est contenu dans l'Application Header bloc 2 du message Swift. Exemple: {2: O 100 1200 970103BANKBEBBAXXX2222 123456 970103 1201 N}
Group Header +Message Recipient	MsgRcpt	0..1	O	L'élément peut être utilisé si le destinataire n'est pas le titulaire du compte (voir «Statement/Account/Owner»). Pour une description générale des sous-éléments, voir le chapitre 3.7 «Identification des parties».	
Group Header +Message Recipient ++Name	Nm	0..1	O	Nom du destinataire du message	
Group Header +Message Recipient ++Postal Address	PstlAdr	0..1	ND	Adresse	
Group Header +Message Recipient ++Identification	Id	0..1	O	Identification	
Group Header +Message Recipient ++Identification +++Organisation Identification	OrgId	1..1	M	Au moins un sous-élément de AnyBIC, LEI ou Other doit être utilisé.	

ISO-20022-Standard			Swiss Payment Standards		
Message Item	**XML Tag**	**Mult**	**St.**	**Definition générale**	**SPS / SEPA / Swift**
Group Header +Message Recipient ++Identification +++Organisation Identification ++++Any BIC	AnyBIC	0..1	D	Si utilisé, «Other» ne doit pas être présent.	
Group Header +Message Recipient ++Identification +++Organisation Identification ++++LEI	LEI	0..1	O	Legal Entity Identifier	
Group Header +Message Recipient ++Identification +++Organisation Identification ++++Other	Othr	0..2	D	Un maximum de 2 instances de «Other» peut être utilisé.	
Group Header +Message Recipient ++Identification +++Organisation Identification ++++Other +++++Identification	Id	1..1	M	Identifiant	
Group Header +Message Recipient ++Identification +++Organisation Identification ++++Other +++++Scheme Name	SchmeNm	0..1	O	Désignation du schéma d'identification	
Group Header +Message Recipient ++Identification +++Organisation Identification ++++Other +++++Scheme Name ++++++Code	Cd	1..1	M	Code d'identification	

ISO-20022-Standard			Swiss Payment Standards		
Message Item	**XML Tag**	**Mult**	**St.**	**Definition générale**	**SPS / SEPA / Swift**
Group Header +Message Recipient ++Identification +++Organisation Identification ++++Other +++++Scheme Name ++++++Proprietary	Prtry	1..1	ND	Identification propriétaire	
Group Header +Message Recipient ++Identification +++Organisation Identification ++++Other +++++Issuer	Issr	0..1	O	Fournisseur d'identification	
Group Header +Message Recipient ++Identification +++Private Identification	PrvtId	1..1	ND	Identification d'une personne physique	
Group Header +Message Recipient ++Country Of Residence	CtryOfRes	0..1	ND	État de résidence ou de l'institution	
Group Header +Message Recipient ++Contact Details	CtctDtls	0..1	ND	Coordonnées du contact	
Group Header +Message Pagination	MsgPgntn	0..1	O		

ISO-20022-Standard			Swiss Payment Standards		
Message Item	**XML Tag**	**Mult**	**St.**	**Definition générale**	**SPS / SEPA / Swift**
Group Header +Message Pagination ++Page Number	PgNb	1..1	M	Le numéro de page (Page Number) commence à «1» et sert à la numérotation du nombre de messages d'un relevé de compte.	Swift MT 940: Partie du champ :28C: (Sequence Number) MT 942: Partie du champ : 28C: (Sequence Number) MT 900/910: Pas d'affectation L'élément :28C: correspond dans camt aux éléments: <GrpHdr>/<PgNb>: Sequence number <Stmt>/<ElctrncSeqNb>: Statement number Exemple: 28C: 50/1 <GrpHdr>/<PgNb>: 1 <Stmt>/<ElctrncSeqNb>: 50
Group Header +Message Pagination ++Last Page Indicator	LastPgInd	1..1	M	Cet élément indique si pour le message il s'agit du dernier du relevé. Si du fait de limitations de taille, un relevé doit être fractionné en plusieurs messages, cet élément est marqué FALSE dans les premiers messages et marqué TRUE dans le dernier. Les différents messages appartenant à une «Electronic Sequence Number» sont numérotés dans l'ordre croissant à l'aide de l'élément «Page Number» (voir plus haut).	
Group Header +Original Business Query	OrgnlBizQry	0..1	ND		
Group Header +Additional Information	AddtlInf	0..1	O	Code SPS comme identification que dans cet élément des valeurs peuvent être livrées conformément aux Swiss Payment Standards Implementation Guidelines. «/» est utilisé comme caractère de séparation entre les valeurs livrées. La valeur 1 contient l'indication sous la forme «n.n» sur le numéro du Guideline Major Release servant de base. Exemples: «1.9», «1.10», «1.11». La valeur 2 est soit PROD soit TEST; si non livrée, il s'agit alors de PROD. Exemple: «SPS/1.7/TEST».	

Tableau 20: Group Header (GrpHdr, A-level)

4.1.3 Statement (Stmt, B-level)

Les entrées dans les éléments du B-level correspondent, dans «camt.053», aux chiffres d'affaires et aux soldes comptabilisés. Dans «camt.052/054», il s'agit des mouvements de compte.

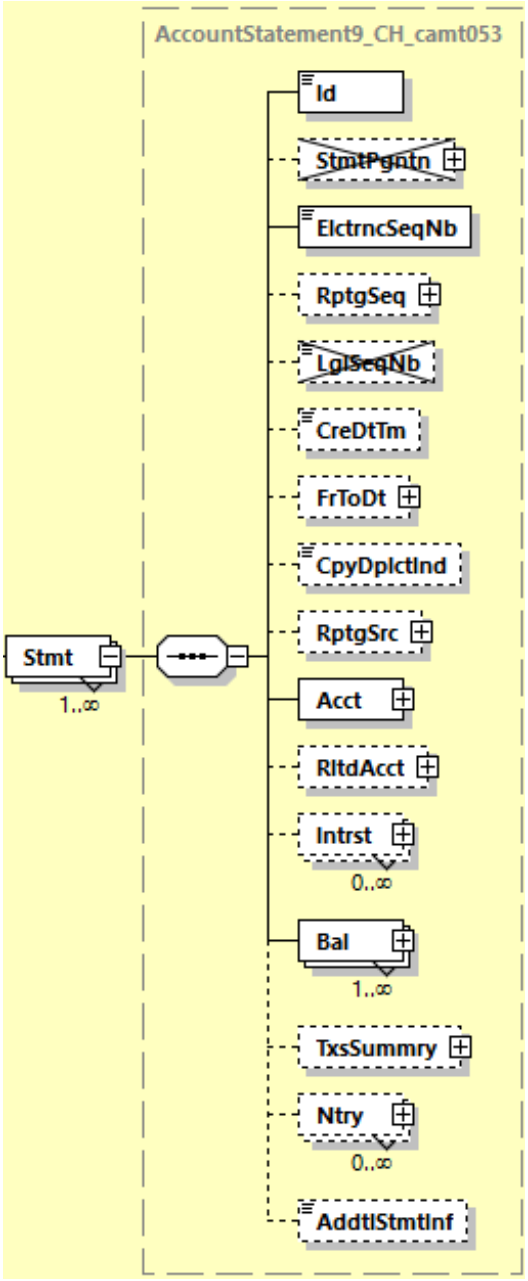

Illustration 14: Statement (Stmt)

Par dérogation à «camt.053», les divergences pour les «camt.052» et «camt.054» se trouvent dans la table suivante.

Élément	camt.052s	camt.054
Balance <Bal>	L'élément est facultatif.	Élément inexistant

Le tableau ci-après précise tous les éléments du bloc «*Statement*» («Report» pour camt.052 et «Notification» pour camt.054) pertinents pour les Swiss Payment Standards.

ISO-20022-Standard			Swiss Payment Standards		
Message Item	**XML Tag**	**Mult**	**St.**	**Definition générale**	**SPS / SEPA / Swift**
Statement	Stmt	1..n	M	N'est livré qu'une seule fois, un compte par message camt. Informations relatives au relevé de compte, pour lequel les informations suivantes sont fournies. Dans les différents messages camt, ce niveau porte la désignation suivante: camt.053: L'élément s'appelle «Statement», <Stmt> camt.052: L'élément s'appelle «Report», <Rpt> camt.054: L'élément s'appelle «Notification», <Ntfctn> Cet élément contient pour camt.053: Le relevé de compte avec les soldes et chiffres d'affaires camt.052: Le relevé de mouvements à l'intérieur d'un intervalle de temps déterminé camt.054: La notification de crédits et de débits et ventilation d'écriture Les sous-éléments sont aussi applicables pour camt.052 (Report) et camt.054 (Notification), sauf indication contraire explicite.	
Statement +Identification	Id	1..1	M	Identification unique de Statement. Cette ID est unique pendant une année civile au minimum.	Swift Tous: Champ :20: Transaction Reference Number
Statement +Statement Pagination	StmtPgntn	0..1	ND		
Statement +Electronic Sequence Number	ElctrncSeqNb	0..1	O	Le champ doit être renseigné impérativement pour camt.052/ camt.053 et indique le numéro consécutif du relevé par type de message et par compte. Il commence chaque année par 1 et est toujours croissant.	Swift Champ :28C: Statement/Sequence Number L'élément :28C: correspond dans camt aux éléments: <GrpHdr>/<PgNb>: Sequence number <Stmt>/<ElctrncSeqNb>: Statement number Exemple: 28C: 50/1 <GrpHdr>/<PgNb>: 1 <Stmt>/<ElctrncSeqNb>: 50
Statement +Reporting Sequence	RptgSeq	0..1	O		
Statement +Reporting Sequence ++From Sequence	FrSeq {Or	1..1	D		

ISO-20022-Standard			Swiss Payment Standards		
Message Item	**XML Tag**	**Mult**	**St.**	**Definition générale**	**SPS / SEPA / Swift**
Statement +Reporting Sequence ++To Sequence	ToSeq	1..1	D		
Statement +Reporting Sequence ++From To Sequence	FrToSeq	1..n	ND		
Statement +Reporting Sequence ++Equal Sequence	EQSeq	1..n	ND		
Statement +Reporting Sequence ++Not Equal Sequence	NEQSeq Or}	1..n	ND		
Statement +Legal Sequence Number	LglSeqNb	0..1	ND		
Statement +Creation Date Time	CreDtTm	0..1	M	Date et heure de création du relevé de compte	Swift MT 940: Pas d'affectation MT 942: Correspond au champ :13D: MT 900/910: Pas d'affectation
Statement +From To Date	FrToDt	0..1	O		
Statement +From To Date ++From Date Time	FrDtTm	1..1	M		
Statement +From To Date ++To Date Time	ToDtTm	1..1	M		
Statement +CopyDuplicateIndicator	CpyDplctInd	0..1	O	Indication du type pour le présent message (copie, duplicata, copie d'un duplicata). Toutes les 3 valeurs (CODU/COPY/DUPL) sont autorisées. Cet élément n'est pas livré dans le message original. Les messages avec le message original à l'attention d'autres destinataires contiennent la valeur COPY. Si un message est à nouveau créé, il contient la valeur DUPL pour le destinataire original et CODU pour les autres destinataires.	

ISO-20022-Standard			Swiss Payment Standards		
Message Item	**XML Tag**	**Mult**	**St.**	**Definition générale**	**SPS / SEPA / Swift**
Statement +Reporting Source	RptgSrc	0..1	O		
Statement +Account	Acct	1..1	M	Informations relatives au compte, à son titulaire et à l'établissement financier.	
Statement +Account ++Identification	Id	1..1	M	Cet élément est utilisé de la manière suivante: • IBAN ou • Other («Proprietary Account») (Certaines établissements financières n'offrent que l'IBAN.)	
Statement +Account ++Identification +++IBAN	IBAN {Or	1..1	D	Si utilisé, «Proprietary Account» ne doit pas être présent.	QR: Correspond au compte, pas au QR-IBAN. Swift Tous: Champ :25: Account Identification (si IBAN est utilisé)
Statement +Account ++Identification +++Other	Othr Or}	1..1	D	Si utilisé, «IBAN» ne doit pas être présent.	
Statement +Account ++Identification +++Other ++++Identification	Id	1..1	M	Numéro de compte propriétaire Doit être utilisée si «Other» est utilisé.	Swift Tous: Champ :25: Account Identification (si des numéros de compte propriétaires sont utilisés)
Statement +Account ++Identification +++Other ++++Scheme Name	SchmeNm	0..1	ND		
Statement +Account ++Identification +++Other ++++Issuer	Issr	0..1	ND		
Statement +Account ++Type	Tp	0..1	O		

ISO-20022-Standard			Swiss Payment Standards		
Message Item	**XML Tag**	**Mult**	**St.**	**Definition générale**	**SPS / SEPA / Swift**
Statement +Account ++Type +++Code	Cd {Or	1..1	O		
Statement +Account ++Type +++Proprietary	Prtry Or}	1..1	O		
Statement +Account ++Currency	Ccy	0..1	O	Devise du compte	
Statement +Account ++Name	Nm	0..1	O	Nom supplémentaire du compte	
Statement +Account ++Proxy	Prxy	0..1	ND		
Statement +Account ++Owner	Ownr	0..1	O	Informations relatives au titulaire du compte Pour une description générale des sous-éléments, voir le chapitre 3.7 «Identification des parties».	
Statement +Account ++Owner +++Name	Nm	0..1	O	Nom	
Statement +Account ++Owner +++Postal Address	PstlAdr	0..1	O	N'est en général pas fournie. Pour une description générale des sous-éléments, voir le chapitre 3.4 «Données d'adresse». (Cette information est redondante pour le destinataire du message, étant donné que celle-ci est déjà connue implicitement avec l'indication du compte).	
Statement +Account ++Owner +++Identification	Id	0..1	O	Identification du propriétaire du compte	

ISO-20022-Standard			Swiss Payment Standards		
Message Item	**XML Tag**	**Mult**	**St.**	**Definition générale**	**SPS / SEPA / Swift**
Statement +Account ++Owner +++Identification ++++Organisation Identification	OrgId {Or	1..1	D	Au moins un sous-élément de AnyBIC, LEI ou Other doit être utilisé.	
Statement +Account ++Owner +++Identification ++++Organisation Identification +++++Any BIC	AnyBIC	0..1	O	BIC selon ISO 9362	
Statement +Account ++Owner +++Identification ++++Organisation Identification +++++LEI	LEI	0..1	O	Legal Entity Identifier	
Statement +Account ++Owner +++Identification ++++Organisation Identification +++++Other	Othr	0..2	O	Autre identifiant de la personne morale	
Statement +Account ++Owner +++Identification ++++Organisation Identification +++++Other ++++++Scheme Name	SchmeNm	0..1	O	Désignation du schéma d'identification	
Statement +Account ++Owner +++Identification ++++Private Identification	PrvtId Or}	1..1	D	Soit l'élément «Date And Place Of Birth», soit un élément de «Other» peut être utilisé. Si utilisé, «Organisation Identification» ne doit pas être présent.	

ISO-20022-Standard			Swiss Payment Standards		
Message Item	**XML Tag**	**Mult**	**St.**	**Definition générale**	**SPS / SEPA / Swift**
Statement +Account ++Owner +++Country Of Residence	CtryOfRes	0..1	ND	État de résidence ou de l'institution	
Statement +Account ++Owner +++Contact Details	CtctDtls	0..1	ND	Coordonnées du contact	
Statement +Account ++Servicer	Svcr	0..1	O	Pour une description générale des sous-éléments, voir le chapitre 3.6 «Identification des établissements financiers (agents)».	
Statement +Account ++Servicer +++Financial Institution Identification	FinInstnId	1..1	M	Identification de l'établissement financier	
Statement +Account ++Servicer +++Financial Institution Identification ++++BICFI	BICFI	0..1	O	BIC de l'établissement financier selon ISO 9362	
Statement +Account ++Servicer +++Financial Institution Identification ++++Clearing System Member Identification	ClrSysMmbId	0..1	O	Identification de membre du système de compensation	
Statement +Account ++Servicer +++Financial Institution Identification ++++Clearing System Member Identification +++++Clearing System Identification	ClrSysId	0..1	O	Identifiant du système de compensation	

ISO-20022-Standard			Swiss Payment Standards		
Message Item	**XML Tag**	**Mult**	**St.**	**Definition générale**	**SPS / SEPA / Swift**
Statement +Account ++Servicer +++Financial Institution Identification ++++Clearing System Member Identification +++++Clearing System Identification ++++++Code	Cd {Or	1..1	M	Code	
Statement +Account ++Servicer +++Financial Institution Identification ++++Clearing System Member Identification +++++Clearing System Identification ++++++Proprietary	Prtry Or}	1..1	ND	Propriétaire	
Statement +Account ++Servicer +++Financial Institution Identification ++++Clearing System Member Identification +++++Member Identification	MmbId	1..1	M	Identifiant du membre du système de compensation (p. e. IID, BLZ)	
Statement +Account ++Servicer +++Financial Institution Identification ++++LEI	LEI	0..1	O	Legal Entity Identifier	
Statement +Account ++Servicer +++Financial Institution Identification ++++Name	Nm	0..1	O	Nom de l'établissement financier	

ISO-20022-Standard			Swiss Payment Standards		
Message Item	**XML Tag**	**Mult**	**St.**	**Definition générale**	**SPS / SEPA / Swift**
Statement +Account ++Servicer +++Financial Institution Identification ++++Postal Address	PstlAdr	0..1	ND	Adresse postale	
Statement +Account ++Servicer +++Financial Institution Identification ++++Other	Othr	0..1	O	Autre identification de l'établissement financier	
Statement +Account ++Servicer +++Financial Institution Identification ++++Other +++++Identification	Id	1..1	M	Numéro de TVA	
Statement +Account ++Servicer +++Financial Institution Identification ++++Other +++++Scheme Name	SchmeNm	0..1	ND	Nom du schéma d'identification	
Statement +Account ++Servicer +++Financial Institution Identification ++++Other +++++Issuer	Issr	0..1	O	Valeur VAT-ID	
Statement +Account ++Servicer +++Branch Identification	BrnchId	0..1	ND	Identifiant du l'agence	
Statement +Related Account	RltdAcct	0..1	O	Compte associé	

ISO-20022-Standard			Swiss Payment Standards		
Message Item	**XML Tag**	**Mult**	**St.**	**Definition générale**	**SPS / SEPA / Swift**
Statement +Interest	Intrst	0..n	O		
Statement +Balance	Bal	1..n	M	Les messages camt.053, camt.052 et camt.054 diffèrent uniquement dans l'utilisation de cet élément. Les règles suivantes sont applicables: • camt.053: Est toujours livré. • camt.052: Peut être livré. • camt.054: N'est pas livré.	
Statement +Balance ++Type	Tp	1..1	M	Type du solde	
Statement +Balance ++Type +++Code or Proprietary	CdOrPrtry	1..1	M	Le sous-élément <Prtry> n'est pas livré en Suisse.	
Statement +Balance ++Type +++Code or Proprietary ++++Code	Cd {Or	1..1	M	Les valeurs suivantes sont utilisées en Suisse en fonction du cas d'utilisation: 1. camt.053: • obligatoirement OPBD en combinaison avec CLBD • en option CLAV • en option FWAV 2. camt.052 full (mouvements toujours depuis le dernier relevé de compte ordinaire) • en option OPBD en combinaison avec ITBD • en option ITAV • en option XPCD 3. camt.052 incremental (mouvements depuis le dernier relevé intrajournalier) • en option ITBD (peut être livré jusqu'à deux fois en tant que solde provisoire, ouverture et clôture, ou seul clôture, en liaison avec l'élément «Balance/Date/Date Time») • en option ITAV • en option XPCD	

ISO-20022-Standard			Swiss Payment Standards		
Message Item	**XML Tag**	**Mult**	**St.**	**Definition générale**	**SPS / SEPA / Swift**
Statement +Balance ++Type +++Code or Proprietary ++++Proprietary	Prtry Or}	1..1	ND		
Statement +Balance ++Type +++Sub Type	SubTp	0..1	O	Le sous-élément <Prtry> n'est pas livré en Suisse	
Statement +Balance ++Type +++Sub Type ++++Code	Cd	1..1	M	Multi-page statement: Si un extrait de compte est réparti sur plusieurs messages (par ex. en raison de limitations de taille, <Message Pagination><Page Number> supérieur à 1), les soldes intermédiaires correspondants sont identifiés avec le code INTM. • INTM (Intermediate)	
Statement +Balance ++Credit Line	CdtLine	0..n	O		
Statement +Balance ++Amount	Amt	1..1	M		Swift MT 940: «Currency and Amount» du champ :60: «Opening Balance» et champ :62: «Closing Balance» MT 942: Pas d'affectation MT 900/910: Pas d'affectation
	@ Ccy		M		
Statement +Balance ++Credit Debit Indicator	CdtDbtInd	1..1	M		Swift MT 940: «D/C Mark» du champ :60: «Opening Balance» ou champ :62: «Closing Balance» MT 942: Pas d'affectation MT 900/910: Pas d'affectation
Statement +Balance ++Date	Dt	1..1	M	Date du solde selon «Balance Type»	
Statement +Balance ++Date +++Date	Dt {Or	1..1	D	Si utilisé, «Date Time» ne doit pas être présent.	Swift MT 940: «Date» du champ :60: «Opening Balance» ou champ :62: «Closing Balance» MT 942: Pas d'affectation MT 900/910: Pas d'affectation

ISO-20022-Standard			Swiss Payment Standards		
Message Item	**XML Tag**	**Mult**	**St.**	**Definition générale**	**SPS / SEPA / Swift**
Statement +Balance ++Date +++Date Time	DtTm Or}	1..1	D	Si utilisé, «Date» ne doit pas être présent.	
Statement +Balance ++Availability	Avlbty	0..n	ND		
Statement +Transactions Summary	TxsSummry	0..1	O	Totalisations par relevé de compte. Contient le total des entrées et la ventilation par crédits et débits.	
Statement +Transactions Summary ++Total Entries	TtlNtries	0..1	O	Résumé de tous les mouvements de compte par relevé de compte.	
Statement +Transactions Summary ++Total Entries +++Number Of Entries	NbOfNtries	0..1	O	Nombre de tous les mouvements de compte de ce relevé	
Statement +Transactions Summary ++Total Entries +++Sum	Sum	0..1	O	Total de tous les mouvements de compte de ce relevé	
Statement +Transactions Summary ++Total Entries +++Total Net Entry	TtlNetNtry	0..1	O		
Statement +Transactions Summary ++Total Entries +++Total Net Entry ++++Total Net Entry Amount	Amt	1..1	M	Changement du solde du compte suite à tous les mouvements de compte indiqués dans le relevé de compte	
Statement +Transactions Summary ++Total Entries +++Total Net Entry ++++Credit Debit Indicator	CdtDbtInd	1..1	M	Indication si la variation de l'élément «Total Net Entry Amount» est positive ou négative	

ISO-20022-Standard			Swiss Payment Standards		
Message Item	**XML Tag**	**Mult**	**St.**	**Definition générale**	**SPS / SEPA / Swift**
Statement +Transactions Summary ++Total Credit Entries	TtlCdtNtries	0..1	O		
Statement +Transactions Summary ++Total Credit Entries +++Number Of Entries	NbOfNtries	0..1	O	Nombre total de toutes les écritures au crédit	Swift MT 940: Pas d'affectation MT 942: Elément «Number» du champ :90C: MT 900/910: Pas d'affectation
Statement +Transactions Summary ++Total Credit Entries +++Sum	Sum	0..1	O	Montant total de toutes les écritures au crédit	Swift MT 940: Pas d'affectation MT 942: Elément «Amount» du champ :90C: MT 900/910: Pas d'affectation
Statement +Transactions Summary ++Total Debit Entries	TtlDbtNtries	0..1	O		
Statement +Transactions Summary ++Total Debit Entries +++Number Of Entries	NbOfNtries	0..1	O	Nombre total de toutes les écritures au débit	Swift MT 940: Pas d'affectation MT 942: Elément «Number» du champ :90D: MT 900/910: Pas d'affectation
Statement +Transactions Summary ++Total Debit Entries +++Sum	Sum	0..1	O	Montant total de toutes les écritures au débit	Swift MT 940: Pas d'affectation MT 942: Elément «Amount» du champ :90D: MT 900/910: Pas d'affectation
Statement +Transactions Summary ++Total Entries per Bank Transaction Code	TtlNtriesPerBkTxCd	0..n	O	Résumé de tous les mouvements de compte, groupés par «Bank Transaction Code» (BTC)	
Statement +Transactions Summary ++Total Entries per Bank Transaction Code +++Number Of Entries	NbOfNtries	0..1	O	Nombre de tous les mouvements de compte par BTC	

ISO-20022-Standard			Swiss Payment Standards		
Message Item	**XML Tag**	**Mult**	**St.**	**Definition générale**	**SPS / SEPA / Swift**
Statement +Transactions Summary ++Total Entries per Bank Transaction Code +++Sum	Sum	0..1	O	Somme de tous les mouvements de compte par BTC	
Statement +Transactions Summary ++Total Entries per Bank Transaction Code +++Total Net Entry	TtlNetNtry	0..1	O		
Statement +Transactions Summary ++Total Entries per Bank Transaction Code +++Total Net Entry ++++Total Net Entry Amount	Amt	1..1	M	Changement du solde du compte suite à tous les mouvements de compte indiqués dans le relevé de compte, par BTC.	
Statement +Transactions Summary ++Total Entries per Bank Transaction Code +++Total Net Entry ++++Credit Debit Indicator	CdtDbtInd	1..1	M	Indication si la variation de l'élément «Total Net Entry Amount» est positive ou négative.	
Statement +Transactions Summary ++Total Entries per Bank Transaction Code +++Credit Entries	CdtNtries	0..1	O		
Statement +Transactions Summary ++Total Entries per Bank Transaction Code +++Debit Entries	DbtNtries	0..1	O		

ISO-20022-Standard			Swiss Payment Standards		
Message Item	**XML Tag**	**Mult**	**St.**	**Definition générale**	**SPS / SEPA / Swift**
Statement +Transactions Summary ++Total Entries per Bank Transaction Code +++Forecast Indicator	FcstInd	0..1	O	Indication si l'affichage concerne les mouvements de compte comptabilisés ou futurs.	
Statement +Transactions Summary ++Total Entries per Bank Transaction Code +++Bank Transaction Code	BkTxCd	1..1	M	Bank Transaction Code Cet élément renseigne sur le type d'écriture.	
Statement +Transactions Summary ++Total Entries per Bank Transaction Code +++Bank Transaction Code ++++Domain	Domn	0..1	M	Domaine du «Bank Transaction Code» Est toujours livré en Suisse.	
Statement +Transactions Summary ++Total Entries per Bank Transaction Code +++Bank Transaction Code ++++Domain +++++Cd	Cd	1..1	M	Code de domaine du «Bank Transaction Code». Est toujours livré en Suisse.	
Statement +Transactions Summary ++Total Entries per Bank Transaction Code +++Bank Transaction Code ++++Domain +++++Family	Fmly	1..1	M	Famille du «Bank Transaction Code». Est toujours livré en Suisse.	

ISO-20022-Standard			Swiss Payment Standards		
Message Item	**XML Tag**	**Mult**	**St.**	**Definition générale**	**SPS / SEPA / Swift**
Statement +Transactions Summary ++Total Entries per Bank Transaction Code +++Bank Transaction Code ++++Domain +++++Family ++++++Cd	Cd	1..1	M	Code de famille du «Bank Transaction Code». Est toujours livré en Suisse.	
Statement +Transactions Summary ++Total Entries per Bank Transaction Code +++Bank Transaction Code ++++Domain +++++Family ++++++Sub Family Code	SubFmlyCd	1..1	M	Code de sous-famille du «Bank Transaction Code». Est toujours livré en Suisse.	
Statement +Transactions Summary ++Total Entries per Bank Transaction Code +++Bank Transaction Code ++++Proprietary	Prtry	0..1	O		
Statement +Transactions Summary ++Total Entries per Bank Transaction Code +++Bank Transaction Code ++++Proprietary +++++Code	Cd	1..1	M		

ISO-20022-Standard			Swiss Payment Standards		
Message Item	**XML Tag**	**Mult**	**St.**	**Definition générale**	**SPS / SEPA / Swift**
Statement +Transactions Summary ++Total Entries per Bank Transaction Code +++Bank Transaction Code ++++Proprietary +++++Issuer	Issr	0..1	O		
Statement +Transactions Summary ++Total Entries per Bank Transaction Code +++Availability	Avlbty	0..n	O		
Statement +Transactions Summary ++Total Entries per Bank Transaction Code +++Date	Dt	0..1	O		

Tableau 21: Statement/Report/Notification (B-level)

4.1.4 Entry (Ntry, C-level)

Le bloc «*Entry*» (C-level) contient les sous-éléments décrivant une écriture unique sur le compte correspondant. Dans ce cadre, une écriture est susceptible de regrouper plusieurs transactions. Les détails de ces transactions sont décrits au chapitre 4.1.5 Entry Details (NtryDtls, D-level).

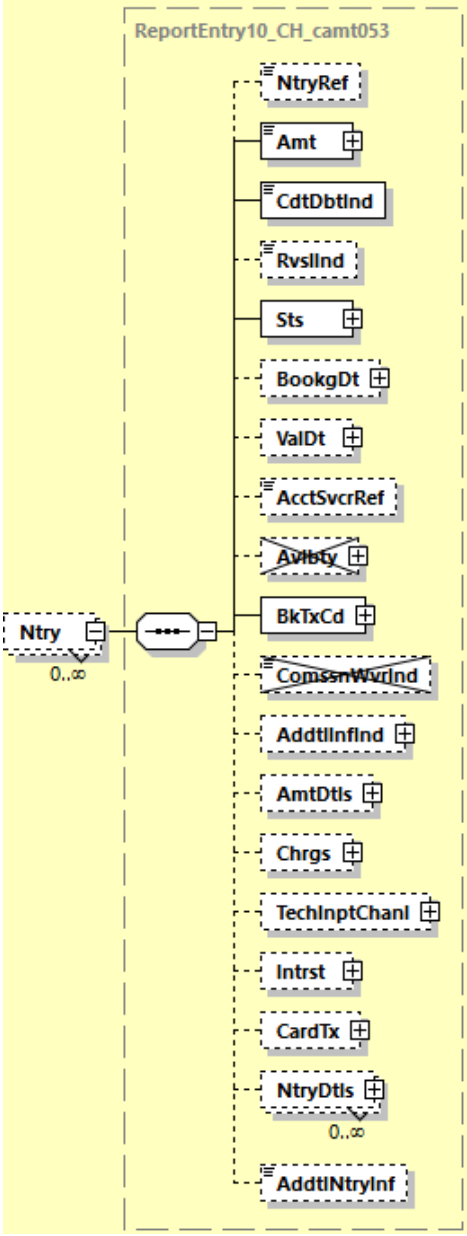

Illustration 15: Entry (Ntry)

Par dérogation à «camt.053», les divergences pour les «camt.052» et «camt.054» se trouvent dans la table suivante.

Élément	camt.052	camt.054
Entry Status <Sts>	Variante PDNG autorisée	Variante PDNG autorisée

Le tableau ci-après précise tous les éléments du bloc «*Entry*» pertinents pour les Swiss Payment Standards.

ISO-20022-Standard			Swiss Payment Standards		
Message Item	**XML Tag**	**Mult**	**St.**	**Definition générale**	**SPS / SEPA / Swift**
Entry	Ntry	0..n	O	Informations détaillées relatives à une écriture individuelle Est toujours livré si au minimum 1 mouvement de compte a eu lieu. Si aucun mouvement de compte n'est constaté et si seuls des soldes de compte sont annoncés, cet élément n'est pas livré. camt.052/053: Cet élément est optionnel. camt.054: Cet élément est toujours livré. Description des sous-éléments selon le chapitre 4.1.4	Swift MT 940: Pas d'affectation MT 942: Pas d'affectation MT 900/910: Pas d'affectation
Entry +Entry Reference	NtryRef	0..1	O	CH-Procédés standardisés: Pour les entrées BVR/LSV, CH-DD et QR-IBAN et pour les entrées avec type de référence SCOR, une valeur est toujours livrée et diffère au niveau du type de logique d'écriture collective (pour la description des variantes, voir les Business Rules suisses [6], chapitre 1.2): Variante 1: Numéro de participant BVR au format 010001628 Variante 2: Numéro de participant BVR et ID BVRB (exemple: 010001628/123456) Variante 3: RS-PID au format 41100000000872800 Variante 4: QR-IBAN au format CH4431999123000889012 Variante 5: QR-IBAN et les 6 premières positions de la référence QR (exemple: CH4431999123000889012/123456) Variante 6: IBAN au format CH4412345123000889012 Variante 7: IBAN et positions 5 – 10 de l'ISO Creditor Reference, distinction entre majuscules et minuscules n'est pas pertinent pour la collection (exemple: CH4412345123000889012/123ABC) Procédés non standardisés: Dans d'autres cas, la «référence pour le titulaire du compte» ou l'IBAN peut être livrée.	QR: Avec un IBAN avec référence: sans information Variante 6 ou 7 Pour QR-IBAN: Variente 4 ou 5 LSV: Identique à paiement BVR. CH-DD: Variente 3 Swift Pour des procédés non standardisés: MT 940: Champ secondaire 7 du champ 61

ISO-20022-Standard			Swiss Payment Standards		
Message Item	**XML Tag**	**Mult**	**St.**	**Definition générale**	**SPS / SEPA / Swift**
Entry +Amount	Amt	1..1	M	Montant et devise de l'écriture La devise du champ «Amount» au niveau «Entry» est identique à la devise du compte. Remarque: La devise est toujours indiquée en tant qu'attribut pour l'élément «Amount».	QR: Ecriture individuelle ou collective QR_Feld: En cas d'écriture individuelle: QRCH +CcyAmtDate ++Amt LSV: Type3: Montant individuel ou montant provenant de l'écriture collective Swift MT 940: Champ secondaire 5 (Amount) du champ :61:, devise du champ :60a: Currency MT 942: Champ secondaire 5 (Amount) du champ :61:, devise du champ :60a: Currency MT 900/910: Champ secondaire 2+3 (Currency, Amount) du champ :32A:
	@ Ccy		M	Code de devise	
Entry +Credit Debit Indicator	CdtDbtInd	1..1	M	Indicateur pour écriture au crédit ou au débit	Swift MT 940: Champ secondaire 3 (Debit/Credit Mark) du champ :61: MT 942: Champ secondaire 3 (Debit/Credit Mark) du champ :61: MT 900/910: DBIT pour TM900, CRDT pour TM910

ISO-20022-Standard			Swiss Payment Standards		
Message Item	**XML Tag**	**Mult**	**St.**	**Definition générale**	**SPS / SEPA / Swift**
Entry +Reversal Indicator	RvslInd	0..1	O	L'indicateur précise si l'écriture est un retour. Il ne doit exister que pour un chiffre d'affaires (Entry), en cas de: 1. Retours de SDD (Return/Refund). 2. Retours de CH-DD ou CH-TA. 3. Retours de virements (paiement retour, étant donné que le crédit n'a pas pu avoir lieu chez l'établissement financier du créancier). 4. Contre-passations internes à la banque. Lorsque le «Credit Debit Indicator» est CRDT et le «Reversal Indicator» est TRUE, l'écriture originale est une écriture au débit. Lorsque le «Credit Debit Indicator» est DBIT et le «Reversal Indicator» est TRUE, l'écriture originale est une écriture au crédit.	
Entry +Status	Sts	1..1	M		
Entry +Status ++Code	Cd {Or	1..1	M	Statut de l'écriture Les établissements financiers suisses proposent les codes suivants: • BOOK (Booked) • PDNG (Pending) camt.053: Seul BOOK est livré. camt.052/054: BOOK et PDNG peuvent être livrés.	
Entry +Status ++Proprietary	Prtry Or}	1..1	ND		
Entry +Booking Date	BookgDt	0..1	O	Correspond à la date d'écriture. camt.053: Cet élément est toujours livré. camt.052: Cet élément peut être livré. camt.054: Cet élément peut être livré.	QR: L'élement <Dt> est toujours livré. LSV: L'élement <Dt> est toujours livré. SCT: L'élement <Dt> est toujours livré.+/BDD SDD: L'élement <Dt> est toujours livré.

ISO-20022-Standard			Swiss Payment Standards		
Message Item	**XML Tag**	**Mult**	**St.**	**Definition générale**	**SPS / SEPA / Swift**
Entry +Booking Date ++Date	Dt {Or	1..1	D	Si utilisé, «Date Time» ne doit pas être présent.	Swift MT 940: Champ secondaire 2 (Entry Date) du champ :61: MT 942: Champ secondaire 2 (Entry Date) du champ :61: MT 900/910: Pas d'affectation
Entry +Booking Date ++Date Time	DtTm Or}	1..1	D	Si utilisé, «Date» ne doit pas être présent.	
Entry +Value Date	ValDt	0..1	O	Correspond à la date de valeur.	QR: L'élement <Dt> est toujours livré. LSV: L'élement <Dt> est toujours livré. SCT: L'élement <Dt> est toujours livré.+/BDD SDD: L'élement <Dt> est toujours livré.
Entry +Value Date ++Date	Dt {Or	1..1	D	Si utilisé, «Date Time» ne doit pas être présent.	Swift MT 940: Champ secondaire 1 (Value Date) du champ :61: MT 942: Champ secondaire 1 (Value Date) du champ :61: MT 900/910: Champ secondaire 1 (Date) du champ :32A:
Entry +Value Date ++Date Time	DtTm Or}	1..1	D	Si utilisé, «Date» ne doit pas être présent.	
Entry +Account Servicer Reference	AcctSvcrRef	0..1	O	Référence unique de l'écriture, attribuée par l'établissement financier. L'élément doit être livré: L'élément permet la liaison de l'écriture dans différents messages d'avis (par ex. camt.054, camt.053, MT940) ainsi que pour le contrôle de duplicata au niveau écriture.	Swift MT 940: Champ secondaire 8 (Account Servicing Institution Reference) du champ :61: MT 942: Champ secondaire 8 (Account Servicing Institution Reference) du champ :61: MT 900/910: Champ :20:
Entry +Availability	Avlbty	0..n	ND		

ISO-20022-Standard			Swiss Payment Standards		
Message Item	**XML Tag**	**Mult**	**St.**	**Definition générale**	**SPS / SEPA / Swift**
Entry +Bank Transaction Code	BkTxCd	1..1	M	Bank Transaction Code Cet élément renseigne sur le type d'écriture.	QR: Avec la référence QR (QRR) ou référence ISO (SCOR): Du point de vue du créancier: PMNT / RCDT / VCOM Du point de vue du créancier paiements instantanés: PMNT / RRCT / VCOM LSV: Pour recouvrement: PMNT / IDDT / PMDD (pour créancier) Pour retour de recouvrement: PMNT / IDDT / PRDD (pour débiteur et créancier) Le retour de recouvrement est une propre opération bancaire et pas une écriture de contre-passation. SCT: Du point de vue du créancier: PMNT / RCDT / ESCT Du point de vue du débiteur: PMNT / ICDT / ESCT+/BDD SDD: Du point de vue du créancier: SEPA Core Direct Debit: PMNT / IDDT / ESDD SEPA B2B Direct Debit: PMNT / IDDT / BBDD Du point de vue du débiteur: SEPA Core Direct Debit: PMNT / RDDT / ESDD SEPA B2B Direct Debit: PMNT / RDDT / BBDD
Entry +Bank Transaction Code ++Domain	Domn	0..1	M	Domaine du «Bank Transaction Code» Cet élément est toujours livré en Suisse.	

ISO-20022-Standard			Swiss Payment Standards		
Message Item	**XML Tag**	**Mult**	**St.**	**Definition générale**	**SPS / SEPA / Swift**
Entry +Bank Transaction Code ++Domain +++Code	Cd	1..1	M	Code de domaine du «Bank Transaction Code» Cet élément est toujours livré en Suisse.	
Entry +Bank Transaction Code ++Domain +++Family	Fmly	1..1	M	Famille du «Bank Transaction Code» Cet élément est toujours livré en Suisse.	
Entry +Bank Transaction Code ++Domain +++Family ++++Code	Cd	1..1	M	Code de famille du «Bank Transaction Code» Cet élément est toujours livré en Suisse.	
Entry +Bank Transaction Code ++Domain +++Family ++++Sub Family Code	SubFmlyCd	1..1	M	Code de sous-famille du «Bank Transaction Code» Cet élément est toujours livré en Suisse.	
Entry +Bank Transaction Code ++Proprietary	Prtry	0..1	O		
Entry +Bank Transaction Code ++Proprietary +++Code	Cd	1..1	M	Peut contenir le code opérations de banque propriétaire existante.	
Entry +Bank Transaction Code ++Proprietary +++Issuer	Issr	0..1	O		
Entry +Commission Waiver Indicator	ComssnWvrInd	0..1	ND		

ISO-20022-Standard			Swiss Payment Standards		
Message Item	**XML Tag**	**Mult**	**St.**	**Definition générale**	**SPS / SEPA / Swift**
Entry +Additional Information Indicator	AddtlInfInd	0..1	O	Dans cet élément, il est possible d'indiquer une référence à l'avis séparé dans un message camt.054. camt.053: Cet élément peut être livré. camt.052: Cet élément peut être livré. camt.054: Cet élément n'est pas utilisé.	
Entry +Additional Information Indicator ++Message Name Identification	MsgNmId	0..1	O	Nom (type) du message, qui contient les détails de cette transaction	
Entry +Additional Information Indicator ++Messsage Identification	MsgId	0..1	O	ID du message, qui contient les détails de cette transaction	
Entry +Amount Details	AmtDtls	0..1	O	Règles d'affectation, voir le chapitre 3.3 «Principes d'utilisation des éléments du montant (Amounts)»	
Entry +Amount Details ++Instructed Amount	InstdAmt	0..1	O	Montant dans la devise de l'ordre	
Entry +Amount Details ++Instructed Amount +++Amount	Amt	1..1	M		
	@ Ccy		M		
Entry +Amount Details ++Instructed Amount +++Currency Exchange	CcyXchg	0..1	O	Informations relatives au cours de conversion	
Entry +Amount Details ++Instructed Amount +++Currency Exchange ++++Source Currency	SrcCcy	1..1	M	Devise initiale	

ISO-20022-Standard			Swiss Payment Standards		
Message Item	**XML Tag**	**Mult**	**St.**	**Definition générale**	**SPS / SEPA / Swift**
Entry +Amount Details ++Instructed Amount +++Currency Exchange ++++Target Currency	TrgtCcy	0..1	O	Devise cible	
Entry +Amount Details ++Instructed Amount +++Currency Exchange ++++Unit Currency	UnitCcy	0..1	O	Devise dans laquelle le rapport d'échange est spécifié. Par exemple, si 1 CHF = xxx CUR, il s'agit de la monnaie CHF.	
Entry +Amount Details ++Instructed Amount +++Currency Exchange ++++Exchange Rate	XchgRate	1..1	M	Taux de change pour l'écriture en question Les taux de change peuvent toujours être livrés dans l'unité monétaire 1 ou selon l'usage courant de la place financière (p. ex. dans l'unité monétaire 1 pour EUR, USD, GBP ou dans l'unité monétaire 100 pour YEN, DKK, SEK).	
Entry +Amount Details ++Instructed Amount +++Currency Exchange ++++Contract Identification	CtrctId	0..1	O	Numéro de contrat	
Entry +Amount Details ++Instructed Amount +++Currency Exchange ++++Quotation Date	QtnDt	0..1	O	Date/temps de la conversion	
Entry +Amount Details ++Transaction Amount	TxAmt	0..1	O	Montant échangé entre les établissements financiers participants. Sous-éléments, voir l'élément «Instructed Amount» <InstdAmt>.	
Entry +Amount Details ++Transaction Amount +++Amount	Amt	1..1	M		

ISO-20022-Standard			Swiss Payment Standards		
Message Item	**XML Tag**	**Mult**	**St.**	**Definition générale**	**SPS / SEPA / Swift**
Entry +Amount Details ++Transaction Amount +++Currency Exchange	CcyXchg	0..1	O	Informations relatives au cours de conversion	
Entry +Amount Details ++Counter Value Amount	CntrValAmt	0..1	O	Montant dans la devise du compte avant les frais	
Entry +Amount Details ++Counter Value Amount +++Amount	Amt	1..1	M		
	@ Ccy		M		
Entry +Amount Details ++Counter Value Amount +++Currency Exchange	CcyXchg	0..1	O	Informations relatives au cours de conversion	
Entry +Amount Details ++Announced Posting Amount	AnncdPstngAmt	0..1	O	Actuellement non utilisé	
Entry +Amount Details ++Announced Posting Amount +++Amount	Amt	1..1	M		
	@ Ccy		M		
Entry +Amount Details ++Announced Posting Amount +++Currency Exchange	CcyXchg	0..1	O	Informations relatives au cours de conversion	
Entry +Amount Details ++Proprietary Amount	PrtryAmt	0..n	ND		
Entry +Charges	Chrgs	0..1	O	Il est possible de livrer aussi bien les frais déduits directement de l'écriture que les frais décomptés ultérieurement.	

ISO-20022-Standard			Swiss Payment Standards		
Message Item	**XML Tag**	**Mult**	**St.**	**Definition générale**	**SPS / SEPA / Swift**
Entry +Charges ++Total Charges And Tax Amount	TtlChrgsAndTaxAmt	0..1	O	Il est possible de livrer aussi bien les frais déduits directement de l'écriture que les frais décomptés ultérieurement.	QR: Single Advice: Total des taxes de la transaction individuelle Batchbooking: Total des taxes de l'écriture collective
Entry +Charges ++Record	Rcrd	0..n	O	Indications détaillées relatives aux différents types de frais	
Entry +Charges ++Record +++Amount	Amt	1..1	M		QR: Total des taxes par type
	@ Ccy		M		
Entry +Charges ++Record +++Credit Debit Indicator	CdtDbtInd	0..1	O		QR: En cas de crédit = DBIT, en cas de retour (return) = CRDT
Entry +Charges ++Record +++Charge Included Indicator	ChrgInclInd	0..1	O		QR: En fonction de l'établissement financier
Entry +Charges ++Record +++Type	Tp	0..1	O		
Entry +Charges ++Record +++Type ++++Code	Cd {Or	1..1	D		

ISO-20022-Standard			Swiss Payment Standards		
Message Item	**XML Tag**	**Mult**	**St.**	**Definition générale**	**SPS / SEPA / Swift**
Entry +Charges ++Record +++Type ++++Proprietary	Prtry Or}	1..1	D		
Entry +Charges ++Record +++Type ++++Proprietary +++++Identification	Id	1..1	M	• Valeurs 1-5 pour les taxes QR • Valeurs 6-999 et/ou texte libre pour les taxes internes à l'établissement (sont attribuées de manière spécifique à l'établissement) • Valeurs 1000-1999 et/ou texte libre pour les taxes externes (sont attribuées de manière spécifique à l'établissement)	QR: Types de taxe: 1 = Rejet 2 = Versement au guichet de la Poste 4 = Traitement ultérieur 5 = Saisie complète Eventuellement d'autres frais internes à l'établissement financier
Entry +Charges ++Record +++Type ++++Proprietary +++++Issuer	Issr	0..1	O		
Entry +Charges ++Record +++Rate	Rate	0..1	O		
Entry +Charges ++Record +++Bearer	Br	0..1	O		
Entry +Charges ++Record +++Agent	Agt	0..1	O	Pour une description générale des sous-éléments, voir le chapitre 3.6 «Identification des institutions financières (Agents)»	

ISO-20022-Standard			Swiss Payment Standards		
Message Item	**XML Tag**	**Mult**	**St.**	**Definition générale**	**SPS / SEPA / Swift**
Entry +Charges ++Record +++Agent ++++Financial Institution Identification	FinInstnId	1..1	M	Identification de l'établissement financier	
Entry +Charges ++Record +++Agent ++++Branch Identification	BrnchId	0..1	O	Identification de l'agence	
Entry +Charges ++Record +++Tax	Tax	0..1	O		
Entry +Technical Input Channel	TechInptChanl	0..1	O		
Entry +Interest	Intrst	0..1	O		
Entry +Card Transaction	CardTx	0..1	O		

Tableau 22: Report Entry (Ntry, C-level)

4.1.5 Entry Details (NtryDtls, D-level)

Le bloc «*Entry Details*» est constitué des éléments «*Batch*» et «*Transaction Details*».

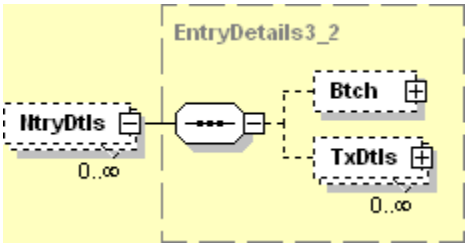

Illustration 16: Entry Details (NtryDtls)

4.1.6 Batch (Btch, D-level)

Le bloc «*Batch*» contient des informations concernant le message d'ordre d'origine et le nombre de transactions relatif à cette écriture.

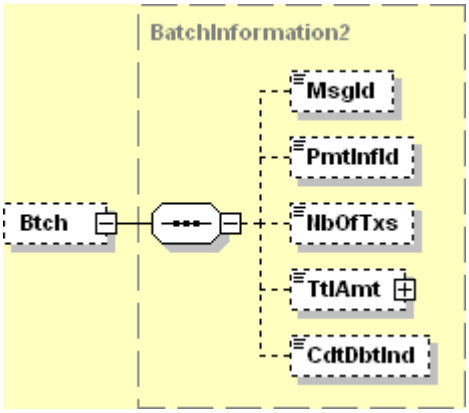

Illustration 17: Batch (Btch)

Le tableau ci-après précise tous les éléments du bloc «*Batch*» pertinents pour les Swiss Payment Standards.

ISO-20022-Standard			Swiss Payment Standards		
Message Item	**XML Tag**	**Mult**	**St.**	**Definition générale**	**SPS / SEPA / Swift**
Entry +Entry Details	NtryDtls	0..n	O	Contient les détails de l'écriture. Pour les descriptions des sous-éléments voir le chapitre 4.1.5	
Entry +Entry Details ++Batch	Btch	0..1	O		
Entry +Entry Details ++Batch +++Message Identification	MsgId	0..1	O	Référencement à la Message-Id du message initial.	
Entry +Entry Details ++Batch +++Payment Information Identification	PmtInfId	0..1	O	Ici, il est possible d'indiquer la référence d'écriture collective, attribuée par le client.	
Entry +Entry Details ++Batch +++Number Of Transactions	NbOfTxs	0..1	O	Nombre de paiements dans l'écriture collective.	QR: Single Advice: N/A Batchbooking: Nombre de transactions dans l'élément «Number of Transactions» LSV: Single Advice: N/A Batchbooking: Nombre de transactions dans l'élément «Number of Transactions»
Entry +Entry Details ++Batch +++Total Amount	TtlAmt	0..1	O	Total global des paiements dans l'écriture collective.	
	@ Ccy		M		

ISO-20022-Standard			Swiss Payment Standards		
Message Item	**XML Tag**	**Mult**	**St.**	**Definition générale**	**SPS / SEPA / Swift**
Entry +Entry Details ++Batch +++Credit Debit Indicator	CdtDbtInd	0..1	O	Indicateur précisant si l'écriture collective est une écriture de débit ou de crédit.	

Tableau 23: Batch (Btch)

4.1.7 Transaction Details (TxDtls, D-level)

Le bloc «*Transaction Details*» contient les détails de l'écriture, par exemple l'identification bout à bout et d'autres informations relatives aux transactions, résumées dans la réservation de compte de niveau supérieur.

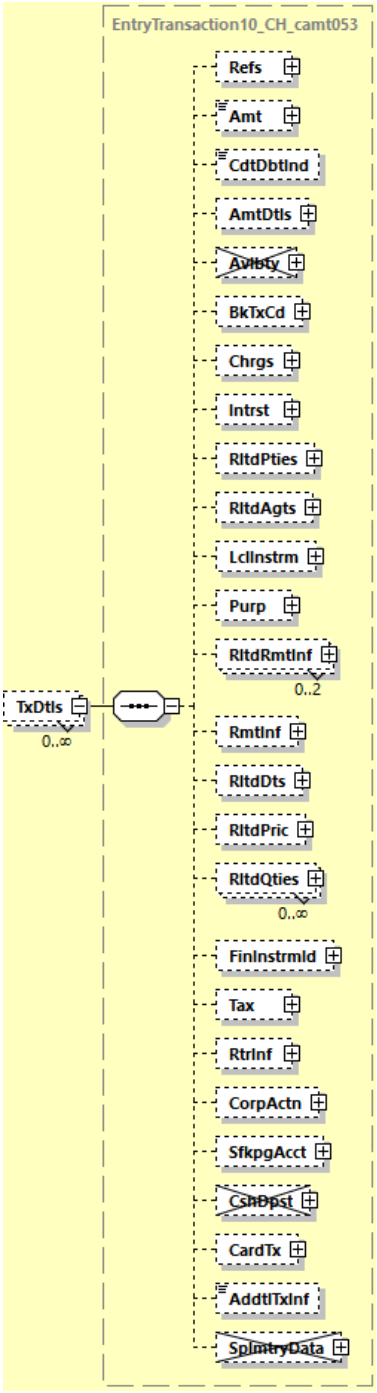

Illustration 18: Transaction Details (TxDtls)

Le tableau ci-après précise tous les éléments du bloc «*Transaction Details*» pertinents pour les Swiss Payment Standards.

ISO-20022-Standard			Swiss Payment Standards		
Message Item	**XML Tag**	**Mult**	**St.**	**Definition générale**	**SPS / SEPA / Swift**
Transaction Details	TxDtls	0..n	O	Contient des détails de transactions relatives à l'écriture, par ex. l'identification de bout en bout et informations de remise. Pour la description, voir le chapitre «Transaction Details (TxDtls, D-Level)».	
Transaction Details +References	Refs	0..1	O	Références relatives à la transaction initiale pour laquelle ces détails sont livrés.	
Transaction Details +References ++Message Identification Reference	MsgId	0..1	O	«Message Identifikation» (A-Level) du message initial d'ordre (par ex. de pain.001 ou de TM103, champ :20:)	
Transaction Details +References ++Account Servicer Reference	AcctSvcrRef	0..1	O	L'élément doit toujours être fourni par les établissements financiers. Référence unique de la comptabilisation (transaction) attribuée par l'établissement financier. La référence peut être identique pour les transactions individuelles (un C-Level et un D-Level) uniquement. Cela permet de relier la transaction dans différents messages de notification (p. ex. camt.054, camt.053 et MT940) et de contrôler les doublons au niveau de la transaction.	
Transaction Details +References ++Payment Information Identification	PmtInfId	0..1	O	Identification provenant de l'ordre initial (B-Level de pain.001 ou pain.008)	
Transaction Details +References ++Instruction Identification	InstrId	0..1	O	L'ID du C-Level de l'ordre initial (pain.001 ou pain.008) est retournée au donneur d'ordre correspondant (Initiating Party).	
Transaction Details +References ++End To End Identification	EndToEndId	0..1	O	La référence client du débiteur provenant de l'ordre initial est indiquée de bout en bout (C-Level de pain.001).	QR: Référence du débiteur LSV: Référence du créancier SCT: DS-01 T014 The Originator's Reference of the Credit Transfer Transaction SDD: AT T015 Creditor's reference of the Direct Debit Collection

ISO-20022-Standard			Swiss Payment Standards		
Message Item	**XML Tag**	**Mult**	**St.**	**Definition générale**	**SPS / SEPA / Swift**
Transaction Details +References ++UETR	UETR	0..1	O		
Transaction Details +References ++Transaction Identification	TxId	0..1	O	«Transaction Id» du message interbancaire correspondant (pacs.008 ou pacs.003).	
Transaction Details +References ++Mandate Identification	MndtId	0..1	O	Identification de mandat provenant de l'ordre initial de prélèvement SEPA (C-Level, à partir de pain.008).	SDD: AT-M001 The unique mandate reference
Transaction Details +References ++Cheque Number	ChqNb	0..1	O		
Transaction Details +References ++Clearing System Reference	ClrSysRef	0..1	O		
Transaction Details +References ++Account Owner Transaction Identification	AcctOwnrTxId	0..1	O		
Transaction Details +References ++Account Servicer Transaction Identification	AcctSvcrTxId	0..1	O		
Transaction Details +References ++Market Infrastructure Transaction Identification	MktInfrstrctrTxId	0..1	O		
Transaction Details +References ++Processing Identification	PrcgId	0..1	O		
Transaction Details +References ++Proprietary	Prtry	0..n	O	Référence propriétaire	

ISO-20022-Standard			Swiss Payment Standards		
Message Item	**XML Tag**	**Mult**	**St.**	**Definition générale**	**SPS / SEPA / Swift**
Transaction Details +Amount	Amt	0..1	M	Montant de la transaction Remarque: La devise est toujours livrée en tant qu'attribut de l'élément «Amount».	
Transaction Details +Credit Debit Indicator	CdtDbtInd	0..1	M		
Transaction Details +Amount Details	AmtDtls	0..1	O	Règles d'affectation, voir le chapitre 33 «Principes d'usage des éléments de montant (Amounts)»	
Transaction Details +Amount Details ++Instructed Amount	InstdAmt	0..1	O	Montant dans la devise de l'ordre	
Transaction Details +Amount Details ++Instructed Amount +++Amount	Amt	1..1	M		
	@ Ccy		M		
Transaction Details +Amount Details ++Instructed Amount +++Currency Exchange	CcyXchg	0..1	O	Informations relatives au cours de conversion	
Transaction Details +Amount Details ++Instructed Amount +++Currency Exchange ++++Source Currency	SrcCcy	1..1	M	Devise initiale	
Transaction Details +Amount Details ++Instructed Amount +++Currency Exchange ++++Target Currency	TrgtCcy	0..1	O	Devise cible	
Transaction Details +Amount Details ++Instructed Amount +++Currency Exchange ++++Unit Currency	UnitCcy	0..1	O	Devise dans laquelle le rapport d'échange est spécifié. Par exemple, si 1 CHF = xxx CUR, il s'agit de la monnaie CHF.	

ISO-20022-Standard			Swiss Payment Standards		
Message Item	**XML Tag**	**Mult**	**St.**	**Definition générale**	**SPS / SEPA / Swift**
Transaction Details +Amount Details ++Instructed Amount +++Currency Exchange ++++Exchange Rate	XchgRate	1..1	M	Taux de change pour l'écriture en question Les taux de change peuvent toujours être livrés dans l'unité monétaire 1 ou selon l'usage courant de la place financière (p. ex. dans l'unité monétaire 1 pour EUR, USD, GBP ou dans l'unité monétaire 100 pour YEN, DKK, SEK).	
Transaction Details +Amount Details ++Instructed Amount +++Currency Exchange ++++Contract Identification	CtrctId	0..1	O	Numéro de contrat	
Transaction Details +Amount Details ++Instructed Amount +++Currency Exchange ++++Quotation Date	QtnDt	0..1	O	Date/temps de la conversion	
Transaction Details +Amount Details ++Transaction Amount	TxAmt	0..1	O	Montant échangé entre les établissements financiers participants (montant crédité). Sous-éléments, voir l'élément «Instructed Amount» <InstdAmt>.	
Transaction Details +Amount Details ++Transaction Amount +++Amount	Amt	1..1	M	Montant de transaction: Montant échangé entre les établissements financiers participants.	QR_Feld: QRCH +CcyAmtDate ++Amt QR: Montant LSV: Montant SCT: DS-01 T002 Amount of the SEPA Credit Transfer in euro SDD: AT-T002 The amount of the collection in euro
Transaction Details +Amount Details ++Transaction Amount +++Currency Exchange	CcyXchg	0..1	O	Informations relatives au cours de conversion	
Transaction Details +Amount Details ++Counter Value Amount	CntrValAmt	0..1	O	Montant dans la devise du compte avant les frais Sous-éléments, voir l'élément «Instructed Amount» <InstdAmt>.	

ISO-20022-Standard			Swiss Payment Standards		
Message Item	**XML Tag**	**Mult**	**St.**	**Definition générale**	**SPS / SEPA / Swift**
Transaction Details +Amount Details ++Announced Posting Amount	AnncdPstngAmt	0..1	O	Non utilisé pour les paiements au sein ni d'en provenance de CH/LI	
Transaction Details +Amount Details ++Proprietary Amount	PrtryAmt	0..n	O	Non utilisé pour les paiements au sein ni d'en provenance de CH/LI	
Transaction Details +Availability	Avlbty	0..n	ND		
Transaction Details +Bank Transaction Code	BkTxCd	0..1	O	Informations relatives au type d'opération. Liste de codes externes, identique à l'élément sur le C-Level. Le code sur le D-Level peut être différent de celui sur le C-Level par ex. dans le cas d'une ventilation d'un lot (voir également la liste des codes suisses dans l'annexe.	QR: Du point de vue du débiteur: Variante 1: Sans origine de la transaction individuelle. BTC est identique comme dans le C-Level: PMNT / RCDT / VCOM Variante 2: Montre l'origine de la transaction individuelle. Bureau de poste: PMNT / CNTR / CDPT OPA: PMNT / RCDT / DMCT Electronique: PMNT / RCDT / AUTT SIC/euroSIC: PMNT / RCDT / ATXN LSV: Elément «Proprietary» utilisé avec d'«anciens codes de type de transaction». SDD: AT-T001 The identification code of the Scheme or an equivalent debit bank specific - SEPA Direct Debit based - direct debit product identification
Transaction Details +Bank Transaction Code ++Domain	Domn	0..1	O		

ISO-20022-Standard			Swiss Payment Standards		
Message Item	**XML Tag**	**Mult**	**St.**	**Definition générale**	**SPS / SEPA / Swift**
Transaction Details +Bank Transaction Code ++Domain +++Code	Cd	1..1	M		
Transaction Details +Bank Transaction Code ++Domain +++Family	Fmly	1..1	M		
Transaction Details +Bank Transaction Code ++Domain +++Family ++++Code	Cd	1..1	M		
Transaction Details +Bank Transaction Code ++Domain +++Family ++++Sub Family Code	SubFmlyCd	1..1	M		
Transaction Details +Bank Transaction Code ++Proprietary	Prtry	0..1	O		
Transaction Details +Charges	Chrgs	0..1	O	Il est possible de livrer aussi bien les frais déduits directement de la transaction que les frais décomptés ultérieurement.	
Transaction Details +Charges ++Total Charges And Tax Amount	TtlChrgsAndTaxAmt	0..1	O	Il est possible de livrer aussi bien les frais déduits directement de la transaction que les frais décomptés ultérieurement.	QR: Total des taxes de la transaction individuelle
	@ Ccy		M		
Transaction Details +Charges ++Record	Rcrd	0..n	O	Indications détaillées relatives aux différents types de frais	
Transaction Details +Charges ++Record +++Amount	Amt	1..1	M		QR: Taxe par type

ISO-20022-Standard			Swiss Payment Standards		
Message Item	**XML Tag**	**Mult**	**St.**	**Definition générale**	**SPS / SEPA / Swift**
	@ Ccy		M		
Transaction Details +Charges ++Record +++Credit Debit Indicator	CdtDbtInd	0..1	O		
Transaction Details +Charges ++Record +++Charge Included Indicator	ChrgInclInd	0..1	O		QR: En fonction de l'établissement financier
Transaction Details +Charges ++Record +++Type	Tp	0..1	O		
Transaction Details +Charges ++Record +++Type ++++Code	Cd {Or	1..1	D		
Transaction Details +Charges ++Record +++Type ++++Proprietary	Prtry Or}	1..1	D		
Transaction Details +Charges ++Record +++Type ++++Proprietary +++++Identification	Id	1..1	M	• Valeurs 1-5 pour les taxes BVR/QR • Valeurs 6-999 et/ou texte libre pour les taxes internes à l'établissement (sont attribuées de manière spécifique à l'établissement) • Valeurs 1000-1999 et/ou texte libre pour les taxes externes (sont attribuées de manière spécifique à l'établissement)	QR: Types de taxe: 1 = Rejet 2 = Versement au guichet de la Poste 4 = Traitement ultérieur 5 = Saisie complète Eventuellement d'autres frais internes à l'établissement financier

ISO-20022-Standard			Swiss Payment Standards		
Message Item	**XML Tag**	**Mult**	**St.**	**Definition générale**	**SPS / SEPA / Swift**
Transaction Details +Charges ++Record +++Type ++++Proprietary +++++Issuer	Issr	0..1	O		
Transaction Details +Charges ++Record +++Rate	Rate	0..1	O		
Transaction Details +Charges ++Record +++Bearer	Br	0..1	O	Le sous-élément «Charge Bearer» peut être utilisé en plus pour préciser qui supporte les charges. Il s'agit d'une liste fixe de codes: • DEBT • CRED • SHAR • SLEV Voir Business Rules suisses [6], chapitre 1.2.	
Transaction Details +Charges ++Record +++Agent	Agt	0..1	O	Pour une description générale des sous-éléments, voir le chapitre 3.6 «Identification des établissements financiers (Agents)».	
Transaction Details +Charges ++Record +++Agent ++++Financial Institution Identification	FinInstnId	1..1	M	Identification de l'établissement financier	
Transaction Details +Charges ++Record +++Agent ++++Branch Identification	BrnchId	0..1	O	Identification de l'agence	

ISO-20022-Standard			Swiss Payment Standards		
Message Item	**XML Tag**	**Mult**	**St.**	**Definition générale**	**SPS / SEPA / Swift**
Transaction Details +Charges ++Record +++Tax	Tax	0..1	O		
Transaction Details +Interest	Intrst	0..1	O		
Transaction Details +Related Parties	RltdPties	0..1	O	Les parties concernées, si connues, peuvent être indiquées dans le relevé de compte. Les sous-éléments conforment à la norme ISO. Ci-dessous sont mentionnés les éléments qui sont interprétés et livrés de façon uniforme par les établissements financiers suisses. Dans le cas de transactions R, les parties participantes (Creditor/Debtor, Ultimate Creditor/Ultimate Debtor) conservent le rôle provenant de la transaction originale.	
Transaction Details +Related Parties ++Initiating Party	InitgPty	0..1	O	Initiating Party	
Transaction Details +Related Parties ++Initiating Party +++Party	Pty {Or	1..1	M	Pour une description générale des sous-éléments, voir le chapitre 3.7 «Identification des parties».	
Transaction Details +Related Parties ++Initiating Party +++Agent	Agt Or}	1..1	ND		
Transaction Details +Related Parties ++Debtor	Dbtr	0..1	O	Débiteur	QR_Feld: n/a (informations sur le payeur et non sur le destinataire de la facture figurant dans le code QR) QR: Indications relatives au débiteur
Transaction Details +Related Parties ++Debtor +++Party	Pty {Or	1..1	M	Pour une description générale des sous-éléments, voir le chapitre 3.7 «Identification des parties».	

ISO-20022-Standard			Swiss Payment Standards		
Message Item	**XML Tag**	**Mult**	**St.**	**Definition générale**	**SPS / SEPA / Swift**
Transaction Details +Related Parties ++Debtor +++Party ++++Name	Nm	0..1	O	Nom du débiteur (pour les virements)	SCT: DS-01 P001 name of the Originator
Transaction Details +Related Parties ++Debtor +++Party ++++Postal Address	PstlAdr	0..1	O	Adresse du débiteur Pour une description générale des sous-éléments, voir le chapitre 3.4 «Données d'adresse».	SCT: DS-01 P005 address of the Originator+/BDD
Transaction Details +Related Parties ++Debtor +++Party ++++Identification	Id	0..1	O	ID du débiteur (pour les virements)	SCT: DS-01 P004 The Originator identification Code+/ BDD
Transaction Details +Related Parties ++Debtor +++Party ++++Identification +++++Organisation Identification	OrgId {Or	1..1	D	Identification d'une personne morale	
Transaction Details +Related Parties ++Debtor +++Party ++++Identification +++++Private Identification	PrvtId Or}	1..1	D	Identification d'une personne physique	
Transaction Details +Related Parties ++Debtor +++Party ++++Country Of Residence	CtryOfRes	0..1	O	État de résidence ou de l'institution	

ISO-20022-Standard			Swiss Payment Standards		
Message Item	**XML Tag**	**Mult**	**St.**	**Definition générale**	**SPS / SEPA / Swift**
Transaction Details +Related Parties ++Debtor +++Party ++++Contact Details	CtctDtls	0..1	O	Coordonnées du contact, seule le sous-élément <Nm> est livré	
Transaction Details +Related Parties ++Debtor +++Agent	Agt Or}	1..1	ND		
Transaction Details +Related Parties ++Debtor Account	DbtrAcct	0..1	O	Compte du débiteur	SCT: DS-01 D001 The IBAN of the account of the Originator+/BDD
Transaction Details +Related Parties ++Debtor Account +++Identification	Id	1..1	M		
Transaction Details +Related Parties ++Debtor Account +++Identification ++++IBAN	IBAN {Or	1..1	D		
Transaction Details +Related Parties ++Debtor Account +++Identification ++++Other	Othr Or}	1..1	D		
Transaction Details +Related Parties ++Debtor Account +++Type	Tp	0..1	O	Non utilisé pour les paiements au sein ni d'en provenance de CH/LI	
Transaction Details +Related Parties ++Debtor Account +++Currency	Ccy	0..1	O	Non utilisé pour les paiements au sein et en provenance de CH/LI	

ISO-20022-Standard			Swiss Payment Standards		
Message Item	**XML Tag**	**Mult**	**St.**	**Definition générale**	**SPS / SEPA / Swift**
Transaction Details +Related Parties ++Debtor Account +++Name	Nm	0..1	O		
Transaction Details +Related Parties ++Debtor Account +++Proxy	Prxy	0..1	O		SCT: P003 Proxy+/BDD
Transaction Details +Related Parties ++Ultimate Debtor	UltmtDbtr	0..1	O	Débiteur final	QR: Indications concernant le débiteur final provenant du code QR
Transaction Details +Related Parties ++Ultimate Debtor +++Party	Pty {Or	1..1	M	Pour une description générale des sous-éléments, voir le chapitre 3.7 «Identification des parties».	
Transaction Details +Related Parties ++Ultimate Debtor +++Party ++++Name	Nm	0..1	O	Nom du débiteur final (pour les virements)	QR_Feld: QRCH +UltmtDbtr ++Name SCT: DS-01 P006 The name of the Originator Reference Party
Transaction Details +Related Parties ++Ultimate Debtor +++Party ++++Postal Address	PstlAdr	0..1	O	Adresse du débiteur final Pour une description générale des sous-éléments, voir le chapitre 3.4 «Données d'adresse».	QR: Les sous-éléments suivants sont repris (si existants). QR_Feld: QRCH structurée: +UltmtDbtr ++StrtNm ++BldgNb ++PstCd ++TwnNm ++Ctry QRCH non structurée: +UltmtDbtr ++Addressline 1 ++Addressline 2 ++Ctry

ISO-20022-Standard			Swiss Payment Standards		
Message Item	**XML Tag**	**Mult**	**St.**	**Definition générale**	**SPS / SEPA / Swift**
Transaction Details +Related Parties ++Ultimate Debtor +++Party ++++Identification	Id	0..1	O	ID du débiteur final (pour les virements)	SCT: DS-01 P007 The identification Code of the Originator Reference Party+/BDD
Transaction Details +Related Parties ++Ultimate Debtor +++Party ++++Identification +++++Organisation Identification	OrgId {Or	1..1	D	Identification d'une personne morale	
Transaction Details +Related Parties ++Ultimate Debtor +++Party ++++Identification +++++Private Identification	PrvtId Or}	1..1	D	Identification d'une personne physique	
Transaction Details +Related Parties ++Ultimate Debtor +++Party ++++Country Of Residence	CtryOfRes	0..1	O	État de résidence ou de l'institution	
Transaction Details +Related Parties ++Ultimate Debtor +++Party ++++Contact Details	CtctDtls	0..1	O		
Transaction Details +Related Parties ++Ultimate Debtor +++Party ++++Contact Details +++++Name	Nm	0..1	O	Nom du contact	

ISO-20022-Standard			Swiss Payment Standards		
Message Item	**XML Tag**	**Mult**	**St.**	**Definition générale**	**SPS / SEPA / Swift**
Transaction Details +Related Parties ++Ultimate Debtor +++Agent	Agt Or}	1..1	ND		
Transaction Details +Related Parties ++Creditor	Cdtr	0..1	O	Créancier	QR: Créancier: Aucune indication, car les données sont redondantes avec le titulaire du compte (B-Level)
Transaction Details +Related Parties ++Creditor +++Party	Pty {Or	1..1	M	Pour une description générale des sous-éléments, voir le chapitre 3.7 «Identification des parties».	
Transaction Details +Related Parties ++Creditor +++Party ++++Name	Nm	0..1	O	Nom du créancier (pour les virements)	SCT: DS-01 E001 The name of the Beneficiary SDD: AT-E001 The name of the creditor
Transaction Details +Related Parties ++Creditor +++Party ++++Postal Address	PstlAdr	0..1	O	Adresse du créancier Pour une description générale des sous-éléments, voir le chapitre 3.4 «Données d'adresse».	SCT: DS-01 E004 The address of the Beneficiary+/BDD
Transaction Details +Related Parties ++Creditor +++Party ++++Identification	Id	0..1	O	ID du créancier (pour les virements)	SCT: DS-01 E005 The Beneficiary identification code+/ BDD SDD: Le «Creditor Identifier» est aussi livré dans <PrvtId><Othr> (affectation analogue à pain.008)
Transaction Details +Related Parties ++Creditor +++Party ++++Identification +++++Organisation Identification	OrgId {Or	1..1	D	Identification d'une personne morale	

ISO-20022-Standard			Swiss Payment Standards		
Message Item	**XML Tag**	**Mult**	**St.**	**Definition générale**	**SPS / SEPA / Swift**
Transaction Details +Related Parties ++Creditor +++Party ++++Identification +++++Private Identification	PrvtId Or}	1..1	D	Identification d'une personne physique	
Transaction Details +Related Parties ++Creditor +++Party ++++Country Of Residence	CtryOfRes	0..1	O	État de résidence ou de l'institution	
Transaction Details +Related Parties ++Creditor +++Party ++++Contact Details	CtctDtls	0..1	O	Coordonnées du contact	
Transaction Details +Related Parties ++Creditor +++Party ++++Contact Details +++++Name	Nm	0..1	O	Nom du contact	
Transaction Details +Related Parties ++Creditor +++Agent	Agt Or}	1..1	ND		
Transaction Details +Related Parties ++Creditor Account	CdtrAcct	0..1	O	Compte du créancier	SCT: DS-01 C001 The IBAN of the account of the beneficiary+/BDD
Transaction Details +Related Parties ++Creditor Account +++Identification	Id	1..1	M		

ISO-20022-Standard			Swiss Payment Standards		
Message Item	**XML Tag**	**Mult**	**St.**	**Definition générale**	**SPS / SEPA / Swift**
Transaction Details +Related Parties ++Creditor Account +++Identification ++++IBAN	IBAN {Or	1..1	D		
Transaction Details +Related Parties ++Creditor Account +++Identification ++++Other	Othr Or}	1..1	D		
Transaction Details +Related Parties ++Creditor Account +++Identification ++++Other +++++Identification	Id	1..1	M		
Transaction Details +Related Parties ++Creditor Account +++Type	Tp	0..1	O	Non utilisé pour les paiements au sein et en provenance de CH/LI	
Transaction Details +Related Parties ++Creditor Account +++Currency	Ccy	0..1	O	Non utilisé pour les paiements au sein et en provenance de CH/LI	
Transaction Details +Related Parties ++Creditor Account +++Name	Nm	0..1	O		
Transaction Details +Related Parties ++Creditor Account +++Proxy	Prxy	0..1	O		SCT: AT-D001 Proxy+/BDD

ISO-20022-Standard			Swiss Payment Standards		
Message Item	**XML Tag**	**Mult**	**St.**	**Definition générale**	**SPS / SEPA / Swift**
Transaction Details +Related Parties ++Ultimate Creditor	UltmtCdtr	0..1	O	Créancier final	QR: Créancier final: Indications concernant le créancier final provenant du code QR
Transaction Details +Related Parties ++Ultimate Creditor +++Party	Pty {Or	1..1	M	Pour une description générale des sous-éléments, voir le chapitre 3.7 «Identification des parties».	
Transaction Details +Related Parties ++Ultimate Creditor +++Party ++++Name	Nm	0..1	O	Nom du créancier final (pour les virements)	QR_Feld: QRCH +UltmtCdtr ++Name SCT: DS-01 E007 The name of the Beneficiary Reference Party
Transaction Details +Related Parties ++Ultimate Creditor +++Party ++++Postal Address	PstlAdr	0..1	O	Adresse du créancier final Pour une description générale des sous-éléments, voir le chapitre 3.4 «Données d'adresse».	QR: Les sous-éléments suivants sont repris (si existants). QR_Feld: QRCH structurée: +UltmtCdtr ++StrtNm ++BldgNb ++PstCd ++TwnNm ++Ctry QRCH non structurée: +UltmtCdtr ++Addressline 1 ++Addressline 2 ++Ctry
Transaction Details +Related Parties ++Ultimate Creditor +++Party ++++Identification	Id	0..1	O	ID du créancier final (pour les virements)	SCT: DS-01 E010 Identification Code of the Beneficiary Reference Party+/BDD

ISO-20022-Standard			Swiss Payment Standards		
Message Item	**XML Tag**	**Mult**	**St.**	**Definition générale**	**SPS / SEPA / Swift**
Transaction Details +Related Parties ++Ultimate Creditor +++Party ++++Identification +++++Organisation Identification	OrgId {Or	1..1	D	Identification d'une personne morale	
Transaction Details +Related Parties ++Ultimate Creditor +++Party ++++Identification +++++Private Identification	PrvtId Or}	1..1	D	Identification d'une personne physique	
Transaction Details +Related Parties ++Ultimate Creditor +++Party ++++Country Of Residence	CtryOfRes	0..1	O	État de résidence ou de l'institution	
Transaction Details +Related Parties ++Ultimate Creditor +++Party ++++Contact Details	CtctDtls	0..1	O	Coordonnées du contact	
Transaction Details +Related Parties ++Ultimate Creditor +++Party ++++Contact Details +++++Name	Nm	0..1	O	Nom du contact	
Transaction Details +Related Parties ++Ultimate Creditor +++Agent	Agt Or}	1..1	ND		

ISO-20022-Standard			Swiss Payment Standards		
Message Item	**XML Tag**	**Mult**	**St.**	**Definition générale**	**SPS / SEPA / Swift**
Transaction Details +Related Parties ++Trading Party	TradgPty	0..1	O		
Transaction Details +Related Parties ++Trading Party +++Party	Pty {Or	1..1	M	Pour une description générale des sous-éléments, voir le chapitre 3.7 «Identification des parties».	
Transaction Details +Related Parties ++Trading Party +++Agent	Agt Or}	1..1	ND		
Transaction Details +Related Parties ++Proprietary	Prtry	0..n	O		
Transaction Details +Related Parties ++Proprietary +++Type	Tp	1..1	M		SDD: Texte: Creditor Scheme Identification
Transaction Details +Related Parties ++Proprietary +++Party	Pty	1..1	M		SDD: AT-E010 The Identifier of the Creditor • Private Identification is used to identify either an organisation or a private person. • "Scheme Name" under "Other" is used to specify SEPA under "Code". • Only one occurrence of "Other" needs to be reported.
Transaction Details +Related Parties ++Proprietary +++Party ++++Party	Pty {Or	1..1	M	Pour une description générale des sous-éléments, voir le chapitre 3.7 «Identification des parties».	
Transaction Details +Related Parties ++Proprietary +++Party ++++Agent	Agt Or}	1..1	ND		

ISO-20022-Standard			Swiss Payment Standards		
Message Item	**XML Tag**	**Mult**	**St.**	**Definition générale**	**SPS / SEPA / Swift**
Transaction Details +Related Agents	RltdAgts	0..1	O	Etablissements financiers participants, si connus Dans le cas de transactions R, les parties participantes (Creditor Agent/Debtor Agent, Intermediary Agent 1) conservent le rôle provenant de la transaction originale.	
Transaction Details +Related Agents ++Instructing Agent	InstgAgt	0..1	O	Pour une description générale des sous-éléments, voir le chapitre 3.6 «Identification des établissements financiers (Agents)».	
Transaction Details +Related Agents ++Instructing Agent +++Financial Institution Identification	FinInstnId	1..1	M	Identification de l'établissement financier	
Transaction Details +Related Agents ++Instructing Agent +++Financial Institution Identification ++++BICFI	BICFI	0..1	O	BIC de l'établissement financier selon ISO 9362	
Transaction Details +Related Agents ++Instructing Agent +++Financial Institution Identification ++++Clearing System Member Identification	ClrSysMmbId	0..1	O	Identification de membre du système de compensation	
Transaction Details +Related Agents ++Instructing Agent +++Financial Institution Identification ++++LEI	LEI	0..1	O	Legal Entity Identifier	
Transaction Details +Related Agents ++Instructing Agent +++Financial Institution Identification ++++Name	Nm	0..1	O	Nom de l'établissement financier	

ISO-20022-Standard			Swiss Payment Standards		
Message Item	**XML Tag**	**Mult**	**St.**	**Definition générale**	**SPS / SEPA / Swift**
Transaction Details +Related Agents ++Instructing Agent +++Financial Institution Identification ++++Postal Address	PstlAdr	0..1	O	Pour une description générale des sous-éléments, voir le chapitre 3.4 «Données d'adresse».	
Transaction Details +Related Agents ++Instructing Agent +++Financial Institution Identification ++++Other	Othr	0..1	O	Autre identification de l'établissement financier	
Transaction Details +Related Agents ++Instructing Agent +++Branch Identification	BrnchId	0..1	O	Identification de l'agence	
Transaction Details +Related Agents ++Instructed Agent	InstdAgt	0..1	O	Pour une description générale des sous-éléments, voir le chapitre 3.6 «Identification des établissements financiers (Agents)».	
Transaction Details +Related Agents ++Instructed Agent +++Financial Institution Identification	FinInstnId	1..1	M	Identification de l'établissement financier	
Transaction Details +Related Agents ++Instructed Agent +++Branch Identification	BrnchId	0..1	O	Identification de l'agence	
Transaction Details +Related Agents ++Debtor Agent	DbtrAgt	0..1	O	Etablissement financier du débiteur Pour une description générale des sous-éléments, voir le chapitre 3.6 «Identification des établissements financiers (Agents)».	
Transaction Details +Related Agents ++Debtor Agent +++Financial Institution Identification	FinInstnId	1..1	M	Identification de l'établissement financier	

ISO-20022-Standard			Swiss Payment Standards		
Message Item	**XML Tag**	**Mult**	**St.**	**Definition générale**	**SPS / SEPA / Swift**
Transaction Details +Related Agents ++Debtor Agent +++Branch Identification	BrnchId	0..1	O	Identification de l'agence	
Transaction Details +Related Agents ++Creditor Agent	CdtrAgt	0..1	O	Etablissement financier du créancier Pour une description générale des sous-éléments, voir le chapitre 3.6 «Identification des établissements financiers (Agents)».	
Transaction Details +Related Agents ++Creditor Agent +++Financial Institution Identification	FinInstnId	1..1	M	Identification de l'établissement financier	
Transaction Details +Related Agents ++Creditor Agent +++Branch Identification	BrnchId	0..1	O	Identification de l'agence	
Transaction Details +Related Agents ++Intermediary Agent 1	IntrmyAgt1	0..1	O	Etablissement financier intermédiaire 1 Pour une description générale des sous-éléments, voir le chapitre 3.6 «Identification des établissements financiers (Agents)».	
Transaction Details +Related Agents ++Intermediary Agent 1 +++Financial Institution Identification	FinInstnId	1..1	M	Identification de l'établissement financier	
Transaction Details +Related Agents ++Intermediary Agent 1 +++Branch Identification	BrnchId	0..1	O	Identification de l'agence	
Transaction Details +Related Agents ++Intermediary Agent 2	IntrmyAgt2	0..1	O	Etablissement financier intermédiaire 2 Pour une description générale des sous-éléments, voir le chapitre 3.6 «Identification des établissements financiers (Agents)».	

ISO-20022-Standard			Swiss Payment Standards		
Message Item	**XML Tag**	**Mult**	**St.**	**Definition générale**	**SPS / SEPA / Swift**
Transaction Details +Related Agents ++Intermediary Agent 2 +++Financial Institution Identification	FinInstnId	1..1	M	Identification de l'établissement financier	
Transaction Details +Related Agents ++Intermediary Agent 2 +++Branch Identification	BrnchId	0..1	O	Identification de l'agence	
Transaction Details +Related Agents ++Intermediary Agent 3	IntrmyAgt3	0..1	O	Etablissement financier intermédiaire 3 Pour une description générale des sous-éléments, voir le chapitre 3.6 «Identification des établissements financiers (Agents)».	
Transaction Details +Related Agents ++Intermediary Agent 3 +++Financial Institution Identification	FinInstnId	1..1	M	Identification de l'établissement financier	
Transaction Details +Related Agents ++Intermediary Agent 3 +++Branch Identification	BrnchId	0..1	O	Identification de l'agence	
Transaction Details +Related Agents ++Receiving Agent	RcvgAgt	0..1	O		
Transaction Details +Related Agents ++Receiving Agent +++Financial Institution Identification	FinInstnId	1..1	M	Identification de l'établissement financier	
Transaction Details +Related Agents ++Receiving Agent +++Branch Identification	BrnchId	0..1	O	Identification de l'agence	
Transaction Details +Related Agents ++Delivering Agent	DlvrgAgt	0..1	O		

ISO-20022-Standard			Swiss Payment Standards		
Message Item	**XML Tag**	**Mult**	**St.**	**Definition générale**	**SPS / SEPA / Swift**
Transaction Details +Related Agents ++Delivering Agent +++Financial Institution Identification	FinInstnId	1..1	M	Identification de l'établissement financier	
Transaction Details +Related Agents ++Delivering Agent +++Branch Identification	BrnchId	0..1	O	Identification de l'agence	
Transaction Details +Related Agents ++Issuing Agent	IssgAgt	0..1	O		
Transaction Details +Related Agents ++Issuing Agent +++Financial Institution Identification	FinInstnId	1..1	M	Identification de l'établissement financier	
Transaction Details +Related Agents ++Issuing Agent +++Branch Identification	BrnchId	0..1	O	Identification de l'agence	
Transaction Details +Related Agents ++Settlement Place	SttlmPlc	0..1	O		
Transaction Details +Related Agents ++Settlement Place +++Financial Institution Identification	FinInstnId	1..1	M	Identification de l'établissement financier	
Transaction Details +Related Agents ++Settlement Place +++Branch Identification	BrnchId	0..1	O	Identification de l'agence	
Transaction Details +Related Agents ++Proprietary	Prtry	0..n	O	Non utilisé pour les paiements au sein et en provenance de CH/LI	

ISO-20022-Standard			Swiss Payment Standards		
Message Item	**XML Tag**	**Mult**	**St.**	**Definition générale**	**SPS / SEPA / Swift**
Transaction Details +Local Instrument	LclInstrm	0..1	O		
Transaction Details +Purpose	Purp	0..1	O	Motif de la transaction, à partir de l'ordre. «Purpose» (par ex. SALA) peut, en fonction de la continuité des systèmes, être affiché pour le donneur d'ordre et pour le créancier. Les codes sont gérés dans une liste externe (type «External Purpose Code», voir www.iso20022.org).	SCT: DS-01 T007 The purpose of the SEPA Credit Transfer+/BDD
Transaction Details +Purpose ++Code	Cd {Or	1..1	D	Code à partir de la liste de valeurs pour «Purpose»	SCT: DS-01 T007 The purpose of the SEPA Credit Transfer
Transaction Details +Purpose ++Proprietary	Prtry Or}	1..1	D		
Transaction Details +Related Remittance Information	RltdRmtInf	0.. 10	O		
Transaction Details +Remittance Information	RmtInf	0..1	O		
Transaction Details +Remittance Information ++Unstructured	Ustrd	0..n	O	Cet élément peut contenir des messages non structurés. Par ex. pour des messages à partir d'un ordre pain.001 ou des informations d'écriture. L'élément peut être présent plusieurs fois.	QR: Procédé avec message: Messages du code QR En cas de QR-IBAN ou d'IBAN avec SCOR: Les informations supplémentaires sont affichées dans la balise «Structured» sous «AddtlRmtInf». QR_Feld: QRCH +RmtInf ++Ustrd SCT: Pour les ordres de paiement en rapport avec des transactions de vente aux consommateurs, il convient de respecter la réglementation selon le dernier EPC Guidance Document «Improve Transparency for Retail Payment End-Users».

ISO-20022-Standard			Swiss Payment Standards		
Message Item	**XML Tag**	**Mult**	**St.**	**Definition générale**	**SPS / SEPA / Swift**
Transaction Details +Remittance Information ++Structured	Strd	0..n	O	La balise est composée de plusieurs sous-éléments. En Suisse, l'élément <CdtrRefInf> peut recevoir des informations précisant l'endroit où se trouve la «Creditor Reference» structurée dans l'ordre, par ex. référence BVR/QR/LSV, référence IPI ou la nouvelle «Creditor's Reference» internationale selon ISO 11649.	SCT: DS-01 T010/T011 Remittance Information+/BDD SDD: AT-T012 The remittance information from the creditor to the debtor such as the identification number of the underlying contract, the reference number of the pre-notification etc. (if present in DS-03).
Transaction Details +Remittance Information ++Structured +++Referred Document Information	RfrdDocInf	0..n	O		
Transaction Details +Remittance Information ++Structured +++Referred Document Information ++++Type	Tp	0..1	O		
Transaction Details +Remittance Information ++Structured +++Referred Document Information ++++Type +++++Code Or Proprietary	CdOrPrtry	1..1	M		
Transaction Details +Remittance Information ++Structured +++Referred Document Information ++++Type +++++Code Or Proprietary ++++++Code	Cd {Or	1..1	D		
Transaction Details +Remittance Information ++Structured +++Referred Document Information ++++Type +++++Code Or Proprietary ++++++Proprietary	Prtry Or}	1..1	D		LSV: Code autorisé: LSVBDD

ISO-20022-Standard			Swiss Payment Standards		
Message Item	**XML Tag**	**Mult**	**St.**	**Definition générale**	**SPS / SEPA / Swift**
Transaction Details +Remittance Information ++Structured +++Referred Document Information ++++Type +++++Issuer	Issr	0..1	O		
Transaction Details +Remittance Information ++Structured +++Referred Document Information ++++Number	Nb	0..1	O		LSV: Identification LSV du prélèvement initial (LSV-ID)
Transaction Details +Remittance Information ++Structured +++Referred Document Information ++++Related Date	RltdDt	0..1	O		LSV: Contient la date d'exécution désirée du prélèvement initial.
Transaction Details +Remittance Information ++Structured +++Referred Document Information ++++Line Details	LineDtls	0..n	O		
Transaction Details +Remittance Information ++Structured +++Referred Document Amount	RfrdDocAmt	0..1	O		
Transaction Details +Remittance Information ++Structured +++Creditor Reference Information	CdtrRefInf	0..1	O		
Transaction Details +Remittance Information ++Structured +++Creditor Reference Information ++++Type	Tp	0..1	O		

ISO-20022-Standard			Swiss Payment Standards		
Message Item	**XML Tag**	**Mult**	**St.**	**Definition générale**	**SPS / SEPA / Swift**
Transaction Details +Remittance Information ++Structured +++Creditor Reference Information ++++Type +++++Code Or Proprietary	CdOrPrtry	1..1	M		
Transaction Details +Remittance Information ++Structured +++Creditor Reference Information ++++Type +++++Code Or Proprietary ++++++Code	Cd {Or	1..1	D		QR: SCOR est livré dans le cas d'IBAN avec ISO Creditor Reference QR_Feld: QRCH +RmtInf ++Tp
Transaction Details +Remittance Information ++Structured +++Creditor Reference Information ++++Type +++++Code Or Proprietary ++++++Proprietary	Prtry Or}	1..1	D		QR: Avec QR-IBAN: QRR est toujours livré QR_Feld: QRCH +RmtInf ++Tp LSV: Utilisation du champ «Prtry» avec la valeur «ISR Reference»
Transaction Details +Remittance Information ++Structured +++Creditor Reference Information ++++Type +++++Issuer	Issr	0..1	O		SCT: Valeur du code autorisé : ISO

ISO-20022-Standard			Swiss Payment Standards		
Message Item	**XML Tag**	**Mult**	**St.**	**Definition générale**	**SPS / SEPA / Swift**
Transaction Details +Remittance Information ++Structured +++Creditor Reference Information ++++Reference	Ref	0..1	O		QR: Avec QR-IBAN: Référence QR Avec IBAN: Peut contenir ISO Creditor Reference QR_Feld: QRCH +RmtInf ++Ref LSV: Type3: Numéro de référence ((référence de paiement du destinataire (LSV-Key + référence BVR)
Transaction Details +Remittance Information ++Structured +++Invoicer	Invcr	0..1	O	Pour une description générale des sous-éléments, voir le chapitre 3.7 «Identification des parties».	
Transaction Details +Remittance Information ++Structured +++Invoicee	Invcee	0..1	O	Pour une description générale des sous-éléments, voir le chapitre 3.7 «Identification des parties».	
Transaction Details +Remittance Information ++Structured +++Tax Remittance	TaxRmt	0..1	O		
Transaction Details +Remittance Information ++Structured +++Garnishment Remittance	GrnshmtRmt	0..1	O		

ISO-20022-Standard			Swiss Payment Standards		
Message Item	**XML Tag**	**Mult**	**St.**	**Definition générale**	**SPS / SEPA / Swift**
Transaction Details +Remittance Information ++Structured +++Additional Remittance Information	AddtlRmtInf	0..3	O		QR: Dans élément indépendant: QR-IBAN ouIBAN avec SCOR: Informations supplémentaires du code QR Dans le cas d'IBAN sans SCOR: Les messages sont affichées dans la partie non structurée «Ustrd». QR_Feld: QRCH +RmtInf ++AddInf
Transaction Details +Related Dates	RltdDts	0..1	O	Cet élément peut être utilisé en option par les établissements financiers suisses pour l'entrée de données.	
Transaction Details +Related Dates ++Acceptance DateTime	AccptncDtTm	0..1	O		QR: Date de l'ordre LSV: Date de l'ordre
Transaction Details +Related Dates ++Trade Activity Contractual Settlement Date	TradActvtyCtrctlSttlmDt	0..1	O		
Transaction Details +Related Dates ++Trade Date	TradDt	0..1	O		
Transaction Details +Related Dates ++Interbank Settlement Date	IntrBkSttlmDt	0..1	O	Date de compensation interbancaire	SCT: DS-02 T051 The Settlement Date of the SEPA Credit Transfer
Transaction Details +Related Dates ++Start Date	StartDt	0..1	O		
Transaction Details +Related Dates ++End Date	EndDt	0..1	O		
Transaction Details +Related Dates ++Transaction Date Time	TxDtTm	0..1	O		

ISO-20022-Standard			Swiss Payment Standards		
Message Item	**XML Tag**	**Mult**	**St.**	**Definition générale**	**SPS / SEPA / Swift**
Transaction Details +Related Dates ++Proprietary	Prtry	0..n	O	Non utilisé pour les paiements au sein et en provenance de CH/LI	
Transaction Details +Related Dates ++Proprietary +++Type	Tp	1..1	O	Contient une «Confirmation d'exécution».	
Transaction Details +Related Dates ++Proprietary +++Date	Dt	1..1	O		
Transaction Details +Related Dates ++Proprietary +++Date ++++Date Time	DtTm Or}	1..1	O	Horodatage de l'entrée ou de la sortie.	
Transaction Details +Related Price	RltdPric	0..1	O	Cet élément peut être utilisé en option par les établissements financiers suisses pour l'indication de prix qui ne sont pas déduits directement du montant de l'écriture (par ex. total de toutes les taxes «e-banking» ou taxes «express» à la fin du mois).	
Transaction Details +Related Price ++Deal Price	DealPric {Or	1..1	D		
Transaction Details +Related Price ++Proprietary	Prtry Or}	1..n	D	Non utilisé pour les paiements au sein et en provenance de CH/LI	
Transaction Details +Related Quantities	RltdQties	0..n	O		
Transaction Details +Related Quantities ++Quantity	Qty {Or	1..1	D		

ISO-20022-Standard			Swiss Payment Standards		
Message Item	**XML Tag**	**Mult**	**St.**	**Definition générale**	**SPS / SEPA / Swift**
Transaction Details +Related Quantities ++Original And Current Face Amount	OrgnlAndCurFaceAm t	1..1	D		
Transaction Details +Related Quantities ++Proprietary	Prtry Or}	1..1	D	Non utilisé pour les paiements au sein et en provenance de CH/LI	
Transaction Details +Financial Instrument Identification	FinInstrmId	0..1	O		
Transaction Details +Tax	Tax	0..1	O		
Transaction Details +Return Information	RtrInf	0..1	O		
Transaction Details +Return Information ++Original Bank Transaction Code	OrgnlBkTxCd	0..1	O		
Transaction Details +Return Information ++Originator	Orgtr	0..1	O	Pour une description générale des sous-éléments, voir le chapitre 3.7 «Identification des parties».	
Transaction Details +Return Information ++Originator +++Name	Nm	0..1	O	Nom	
Transaction Details +Return Information ++Originator +++Postal Address	PstlAdr	0..1	O	Adresse Pour une description générale des sous-éléments, voir le chapitre 3.4 «Données d'adresse».	
Transaction Details +Return Information ++Originator +++Identification	Id	0..1	O	Identification	
Transaction Details +Return Information ++Originator +++Country Of Residence	CtryOfRes	0..1	O	État de résidence ou de l'institution	

ISO-20022-Standard			Swiss Payment Standards		
Message Item	**XML Tag**	**Mult**	**St.**	**Definition générale**	**SPS / SEPA / Swift**
Transaction Details +Return Information ++Originator +++Contact Details	CtctDtls	0..1	O	Coordonnées	
Transaction Details +Return Information ++Reason	Rsn	0..1	O		
Transaction Details +Return Information ++Reason +++Code	Cd {Or	1..1	D		
Transaction Details +Return Information ++Reason +++Proprietary	Prtry Or}	1..1	D	Non utilisé pour les paiements au sein et en provenance de CH/LI	
Transaction Details +Return Information ++Additional Information	AddtlInf	0..n	O		
Transaction Details +Corporate Action	CorpActn	0..1	O		
Transaction Details +Safekeeping Account	SfkpgAcct	0..1	O		
Transaction Details +Cash Deposit	CshDpst	0..n	ND		
Transaction Details +Card Transaction	CardTx	0..1	O		
Transaction Details +Additional Transaction Information	AddtlTxInf	0..1	O	Cet élément peut être utilisé en option par les établissements financiers suisses pour des indications supplémentaires au niveau «Transaction Details». Ces indications supplémentaires se rapportent toujours à la transaction détaillée en question.	
Transaction Details +Supplementary Data	SplmtryData	0..n	ND		

ISO-20022-Standard			Swiss Payment Standards		
Message Item	**XML Tag**	**Mult**	**St.**	**Definition générale**	**SPS / SEPA / Swift**
Entry +Additional Entry Information	AddtlNtryInf	0..1	O	Cet élément doit être utilisé par les établissements financiers pour la transmission de descriptions de transactions (libellés de comptabilisation/écriture). Ces informations supplémentaires se rapportent toujours à la comptabilisation correspondante.	Swift MT 940: Champ :86: Information to Account Owner. MT 942: Champ :86: Information to Account Owner. MT 900/910: Pas d'affectation.
Statement +Additional Statement Information	AddtlStmtInf	0..1	O	Cet élément peut être utilisé en option par les établissements financiers suisses pour des indications supplémentaires au niveau «Statement». Ces indications supplémentaires se rapportent toujours au relevé de compte entier.	
Document +Bank-to-Customer Statement ++Supplementary Data	SplmtryData	0..n	ND		

Tableau 24: Transaction Details (TxDtls, D-level)

4.2 Bank-to-Customer Report (camt.052)

Par dérogation au «Bank-to-Customer **Statement**» (camt.053), le message «Bank-to-Customer **Report**» (camt.052) contient des mouvements de compte intrajournaliers et correspond aux messages Swift FIN MT941 et MT942. Le client reçoit de tels rapports, en principe, sur une base temporelle (par ex. toutes les heures).

Désormais, le nom et le type de données de l'élément contenu est «*Report*» en lieu et place de «*Statement*» (voir chapitre 4.1.3 «Statement (Stmt, B-level)»). «*Report*» est employé comme partie intégrante de tous les sous-champs en lieu et place de «*Statement*» (par ex. également comme partie d'une notion telle que «*Additional **Report** Information*» en lieu et place de «*Additional **Statement** Information*»). La structure du contenu du type de données divergent est identique, à l'exception des descriptions suivantes.

4.2.1 Balance <Bal>, B-level

En Suisse, tous les mouvements intrajournaliers présentant un statut BOOK ou PDNG sont pris en compte pour le calcul du solde intrajournalier.

4.2.2 Entry Status <Sts>, C-level

La variante PDNG peut être livrée dans un «camt.052», en complément de la variante BOOK dans les «camt.053».

4.3 Bank-to-Customer Debit/Credit Notification (camt.054)

Par dérogation au «Bank-to-Customer Statement» (camt.053), le message contient, en lieu et place de l'élément «*Statement*», l'élément «Notification». «*Notification*» est employé comme partie intégrante de tous les sous-champs en lieu et place de «*Statement*» (par exemple également comme partie d'une notion telle que «*Additional **Notification** Information*» en lieu et place de «*Additional **Statement** Information*»). La structure du contenu du type de données divergent est identique, à l'exception de la description suivante.

4.3.1 Balance <Bal>, B-level

Ce message ne contient pas l'élément «*Balance*».

4.3.2 Entry Status <Sts>, C-level

La variante PDNG peut être livrée dans un «camt.054», en complément de la variante BOOK dans les «camt.053».

Annexe A: Code de cas d’affaires (Bank Transaction Code)

Le type d’écriture est défini dans l’élément «*Bank Transaction Code*» (<BkTxCd>) (champ obligatoire dans le C-level). Il s’agit, dans ce cadre, d’une liste de codes définie en externe. En Suisse, le code est également qualifié de code de cas d’affaires.

Liste actuelle, voir: www.iso20022.org/catalogue-messages/additional-content-messages/external-code-sets.

Les codes définis spécifiques pour la Suisse et généraux pour la Suisse sont publiés de manière séparée sur notre page d’accueil et sont régulièrement contrôlés et ajustés.

Liste CH actuelle, voir: ISO 20022 – Swiss Payment Standards | SIX (six-group.com).